КАРТА-ПЛАН ТЕРРИТОРИИ

КАРТА-ПЛАН ТЕРРИТОРИИ

Содержание

№ п/п	Разделы карта-плана территории	Номера листов
1	2	3
1	Пояснительная записка	
2	Сведения о пунктах геодезической сети и средствах измерений	
3	Сведения об уточняемых земельных участках	
4	Сведения об образуемых земельных участках	
5	Сведения об уточняемых земельных участках необходимых для исправления реестровых ошибок	
6	Описание местоположения строения на земельном участке	
7	Сведения о строениях необходимые для исправления реестровых ошибок	
8	Схема границ земельных участков	
9	Схема геодезических построений	
10	Акт согласования местоположения границ земельных участков	
11	Заключение или заключения согласительной комиссии о результатах рассмотрения возражений относительно местоположения границ земельных участков	
12	Приложение	
—	*Документ об утверждении №б/н от 25.07.2022*	—
—	*Государственный акт о праве на землю №РОО-26-000144*	—

Пояснительная записка

1. Сведения о территории выполнения комплексных кадастровых работ: —

(наименование субъекта Российской Федерации, муниципального образования, населенного пункта, уникальные учетные номера кадастровых кварталов, иные сведения, позволяющие определить местоположение территории, на которой выполняются комплексные кадастровые работы, например, наименование садоводческого или огороднического некоммерческого товарищества, гаражного кооператива, элемента планировочной структуры)

2. Основания выполнения комплексных кадастровых работ:

Наименование, дата и номер документа, на основании которого выполняются комплексные кадастровые работы:
Муниципальный контракт от 28.03.2022 №44

3. Дата подготовки карты-плана территории *25 июля 2022 г.*

4. Сведения о заказчике(ах) комплексных кадастровых работ:

В отношении юридического лица, органа местного самоуправления муниципального района, муниципального округа или городского округа либо уполномоченного исполнительного органа государственной власти субъекта Российской Федерации:

КАРТА-ПЛАН ТЕРРИТОРИИ

полное или сокращенное (в случае, если имеется) наименование: *Администрация Неклиновского района Ростовской области*
основной государственный регистрационный номер: *1026101344830*
идентификационный номер налогоплательщика: *6123003556*

В отношении физического лица или представителя физических или юридических лиц:

фамилия, имя, отчество (последнее - при наличии): —
страховой номер индивидуального лицевого счета в системе обязательного пенсионного страхования Российской Федерации (СНИЛС): —

Наименование и реквизиты документа, подтверждающие полномочия представителя заказчика(ов) комплексных кадастровых работ:
—

Адрес электронной почты (для направления уведомления о результатах внесения сведений в Единый государственный реестр недвижимости): —

5. Сведения об исполнителе комплексных кадастровых работ:

Полное или сокращенное (в случае, если имеется) наименование и адрес юридического лица, с которым заключен государственный или муниципальный контракт либо договор подряда на выполнение комплексных кадастровых работ:
Фамилия, имя, отчество кадастрового инженера (последнее - при наличии): *Обыденов Алексей Викторович* и основной государственный регистрационный номер кадастрового инженера индивидуального предпринимателя (ОГРНИП): —
Страховой номер индивидуального лицевого счета в системе обязательного пенсионного страхования Российской Федерации (СНИЛС) кадастрового инженера: *14244911746*
Уникальный реестровый номер кадастрового инженера в реестре саморегулируемой организации кадастровых инженеров и дата внесения сведений о физическом лице в такой реестр: *7683 30 июня 2016 г.*
Полное или (в случае, если имеется) сокращенное наименование саморегулируемой организации кадастровых инженеров, членом которой является кадастровый инженер: *А СРО Кадастровые инженеры*
Контактный телефон: *8-918-947-96-72*
Почтовый адрес и адрес электронной почты, по которым осуществляется связь с кадастровым инженером: *352117, Краснодарский край, Тихорецкий район, ст-ца Архангельская, ул. Халтурина, 16, kad_ing_obidenov@list.ru*

6. Перечень документов, использованных при подготовке карты-плана территории:

№ п/п	Реквизиты документа				
	Вид	Дата	Номер	Наименование	Иные сведения

КАРТА-ПЛАН ТЕРРИТОРИИ

1	2	3	4	5	6
1	Кадастровый план территории	03.03.2022	****-***/****-********	Кадастровый план территории	—
2	Кадастровый план территории	09.02.2022	КУВИ-001/2022-17911119	Кадастровый план территории	—
3	Иные акты органов государственной власти или органов местного самоуправления	25.07.2022	б/н	Документ об утверждении	включен в приложение
4	Иной документ, содержащий описание объекта	20.07.2021	110/10712	Выписка координат из каталога геодезическких пунктов в МСК-61	—
5	Иной документ, содержащий описание объекта	28.10.2021	111/16706	Выписка координат из каталога геодезическких пунктов в МСК-61	—
6	Иной документ, содержащий описание объекта	21.12.1992	б/н	Схема СНТ	—
7	Государственный акт о праве на землю	—	РОО-26-000144	Государственный акт о праве на землю	включен в приложение

КАРТА-ПЛАН ТЕРРИТОРИИ

7. Пояснения к карте-плану территории:

КАРТА-ПЛАН ТЕРРИТОРИИ

Содержание

В приложение добавлен документ об утверждении №б/н от 25.07.2022 для беспрепятственной выгрузки документа.

Пояснительная записка

В пункте 1 "Сведения о заказчике" добавлен документ об утверждении №б/н от 25.07.2022, для беспрепятственной выгрузки карта-плана территории.
В пункте 5 "Сведения о геодезической основе, использованной при подготовке карты-плана территории" раздела указана система координат "МСК-61, зона 1".
Данная информация автоматически определяется программным комплексом при использовании сведений ЕГРН.
Пункт 7.
В ходе выполнения комплексных кадастровых работ в отношении кадастрового квартала 61:26:0503001 проведен анализ сведений ЕГРН в виде кадастровых планов территории и выписок из единого государственного реестра недвижимости, а также проведены геодезические и фотографические исследования территории района работ с использованием беспилотного летательного аппарата.
По сведениям ЕГРН кадастровый квартал содержит информацию о 116 земельных участках (ЗУ) и 73 объектах капитального строительства (ОКС), из которых линейных объектов 1, согласно ФЗ 221 не является объектом работ. При анализе материалов ЕГРН, сведений проекта межевания территории и маршрутных исследований в отношении границ 91 земельного участка проведены работы по уточнению границ и исправлению в сведениях ЕГРН по причине устранения ошибок в местоположении, нестыковок, вкраплений и избежание выхода за пределы земельных участков, образовано 3 земельных участка. У 22 земельных участков границы соответствуют сведениям ЕГРН.
В отношении 52-х ОКС будет проведена процедура уточнения и исправления в сведениях ЕГРН. Границы 21 ОКС соответствуют сведениям ЕГРН.

Сведения об уточняемых земельных участках

Пояснений нет

Сведения об образуемых земельных участках

Пояснений нет

Сведения об уточняемых земельных участках, необходимые для исправления реестровых ошибок в сведениях о местоположении их границ

Пояснений нет

Описание местоположения здания, сооружения, объекта незавершенного строительства на земельном участке

Пояснений нет

Сведения о зданиях, сооружениях, объектах незавершенного строительства, необходимые для исправления реестровых ошибок в сведениях об описании их местоположения

Пояснений нет

Акт согласования местоположения границ земельных участков при выполнении комплексных кадастровых работ

КАРТА-ПЛАН ТЕРРИТОРИИ

Пояснений нет

1. Сведения о пунктах геодезической сети:

№ п/п	Вид геодезической сети	Название пункта и тип знака геодезической сети	Система координат пункта геодезической сети	Координаты пункта, м		Дата обследования 25 июля 2022 г.		
						Сведения о состоянии		
				X	Y	наружного знака пункта	центра пункта	марки центра пункта
1	2	3	4	5	6	7	8	9
1	3	Совхоз № 24, пир.	МСК-61	430818,22	1399859,07	не обнаружен	сохранился	сохранился
2	3	Палий, пир.	МСК-61	444172,37	1361948,39	не обнаружен	сохранился	сохранился
3	2	Соленый, пир.	МСК-61	443488,24	1377490,85	не обнаружен	сохранился	сохранился
4	3	Калиновка, пир.	МСК-61	426752,08	1350023,05	не обнаружен	сохранился	сохранился

2. Сведения об использованных средствах измерений:

№ п/п	Наименование и обозначение типа средства измерений - прибора (инструмента, аппаратуры)	Заводской или серийный номер средства измерений	Реквизиты свидетельства о поверке прибора (инструмента, аппаратуры) и (или) срок действия поверки
1	2	3	4
1	Комплекс наземного слежения, приема и обработки сигналов ГНСС EFT RS1, заводской номер RS1-2020-1002	заводской (серийный) номер прибора отсутствует	С-ГСХ/12-10-2021/101623904 от 12.10.2021 г.
2	Аппаратура геодезическая спутниковая EFT M4 GNSS, заводской номер SJ13683213	заводской (серийный) номер прибора отсутствует	С-ГСХ/13-12-2021/117498111 от 13.12.2021 г.

КАРТА-ПЛАН ТЕРРИТОРИИ

Сведения об уточняемых земельных участках

1. Сведения о характерных точках границы уточняемого земельного участка с кадастровым номером 61:26:0503001:4 :

Система координат МСК-61 **Зона № 1**

Обозначение характерных точек границ	Координаты, м				Метод определения координат	Формулы, примененные для расчета средней квадратической погрешности определения координат характерных точек границ (M_t), с подставленными в такие формулы значениями и итоговые (вычисленные) значения M_t, м	Описание закрепления точки
	содержатся в Едином государственном реестре недвижимости		определены в результате выполнения комплексных кадастровых работ				
	X	Y	X	Y			
1	2	3	4	5	6	7	8
н60У	—	—	426248,94	1354279,78	Метод спутниковых геодезических измерений (определений)	Mt = SQRT(M1^2+M2^2) = SQRT(0,6^2+0,08^2) = 0,1 м	—
н23У	—	—	426252,26	1354300,95	Метод спутниковых геодезических измерений (определений)	Mt = SQRT(M1^2+M2^2) = SQRT(0,6^2+0,08^2) = 0,1 м	—
н61У	—	—	426226,66	1354303,43	Метод спутниковых геодезических измерений (определений)	Mt = SQRT(M1^2+M2^2) = SQRT(0,6^2+0,08^2) = 0,1 м	—
н62У	—	—	426223,35	1354283,31	Метод спутниковых геодезических измерений (определений)	Mt = SQRT(M1^2+M2^2) = SQRT(0,6^2+0,08^2) = 0,1 м	—
н60У	—	—	426248,94	1354279,78	Метод спутниковых геодезических измерений (определений)	Mt = SQRT(M1^2+M2^2) = SQRT(0,6^2+0,08^2) = 0,1 м	—

КАРТА-ПЛАН ТЕРРИТОРИИ

Сведения об уточняемых земельных участках

2. Сведения о частях границ уточняемого земельного участка с кадастровым номером 61:26:0503001:4 :

Обозначение части границ		Горизонтальное проложение (S), м	Описание прохождения части границ	Сведения о согласовании местоположения границ(согласовано/спорное)
от т.	до т.			
1	2	3	4	5
н60У	н23У	21,43	—	—
н23У	н61У	25,72	—	—
н61У	н62У	20,39	—	—
н62У	н60У	25,83	—	—

3. Сведения о характеристиках уточняемого земельного участка с кадастровым номером 61:26:0503001:4 :

№ п/п	Наименование характеристик земельного участка	Значение характеристики
1	2	3
1.	Адрес земельного участка	—
1.1.	Сведения о местоположении земельного участка (при отсутствии адреса) в структурированном в соответствии с федеральной информационной адресной системой виде	—
1.2.	Дополнительные сведения о местоположении земельного участка	—
2.	Площадь земельного участка ± величина погрешности определения(вычисления) площади (**Р** ± **ΔР**), **м²**	538±—
3.	Формула, примененная для вычисления предельной погрешности определения площади земельного участка, с подставленными значениями и итоговые (вычисленные) значения (**ΔР**), м2	—
4.	Площадь земельного участка согласно сведениям Единого государственного реестра недвижимости (**Ркад**), **м²**	—
5.	Оценка расхождения **Р** и **Ркад (Р – Ркад), м²**	—
6.	Предельный минимальный и максимальный размеры земельного участка (**Рмин и Рмакс), м²**	—
7.	Вид (виды) разрешенного использования	—
7.1.	Дополнительные сведения об использовании земельного участка	—
8.	Кадастровый или иной государственный учетный номер (инвентарный) здания, сооружения, объекта незавершенного строительства, расположенного на земельном участке	—
9.	Сведения о земельных участках (землях общего пользования, территории общего пользования), посредством которых обеспечивается доступ	—
10.	Иные сведения	—

КАРТА-ПЛАН ТЕРРИТОРИИ

Сведения об уточняемых земельных участках

4. Пояснения к сведениям об уточняемом земельном участке с кадастровым номером 61:26:0503001:4 :

1.	

1. Сведения о характерных точках границы уточняемого земельного участка с кадастровым номером 61:26:0503001:6 :

Система координат МСК-61 **Зона № 1**

Обозначение характерных точек границ	Координаты, м				Метод определения координат	Формулы, примененные для расчета средней квадратической погрешности определения координат характерных точек границ (M_t), с подставленными в такие формулы значениями и итоговые (вычисленные) значения M_t, м	Описание закрепления точки
	содержатся в Едином государственном реестре недвижимости		определены в результате выполнения комплексных кадастровых работ				
	X	Y	X	Y			
1	2	3	4	5	6	7	8
н93У	—	—	426271,51	1354260,04	Метод спутниковых геодезических измерений (определений)	Mt = SQRT(M1^2+M2^2) = SQRT(0,6^2+0,08^2) = 0,1 м	—
н90У	—	—	426274,75	1354279,91	Метод спутниковых геодезических измерений (определений)	Mt = SQRT(M1^2+M2^2) = SQRT(0,6^2+0,08^2) = 0,1 м	—
н60У	—	—	426248,94	1354279,78	Метод спутниковых геодезических измерений (определений)	Mt = SQRT(M1^2+M2^2) = SQRT(0,6^2+0,08^2) = 0,1 м	—
н80У	—	—	426245,93	1354260,37	Метод спутниковых геодезических измерений (определений)	Mt = SQRT(M1^2+M2^2) = SQRT(0,6^2+0,08^2) = 0,1 м	—
н93У	—	—	426271,51	1354260,04	Метод спутниковых геодезических	Mt = SQRT(M1^2+M2^2) = SQRT(0,6^2+0,08^2) = 0,1 м	—

КАРТА-ПЛАН ТЕРРИТОРИИ

Сведения об уточняемых земельных участках

					измерений (определений)		

2. Сведения о частях границ уточняемого земельного участка с кадастровым номером 61:26:0503001:6 :

Обозначение части границ		Горизонтальное проложение (S), м	Описание прохождения части границ	Сведения о согласовании местоположения границ(согласовано/спорное)
от т.	до т.			
1	2	3	4	5
н93У	н90У	20,13	—	—
н90У	н60У	25,81	—	—
н60У	н80У	19,64	—	—
н80У	н93У	25,58	—	—

3. Сведения о характеристиках уточняемого земельного участка с кадастровым номером 61:26:0503001:6 :

№ п/п	Наименование характеристик земельного участка	Значение характеристики
1	2	3
1.	Адрес земельного участка	—
1.1.	Сведения о местоположении земельного участка (при отсутствии адреса) в структурированном в соответствии с федеральной информационной адресной системой виде	—
1.2.	Дополнительные сведения о местоположении земельного участка	—
2.	Площадь земельного участка ± величина погрешности определения(вычисления) площади (**Р** ± **ΔР**), **м²**	505±—
3.	Формула, примененная для вычисления предельной погрешности определения площади земельного участка, с подставленными значениями и итоговые (вычисленные) значения (**ΔР**), м2	—
4.	Площадь земельного участка согласно сведениям Единого государственного реестра недвижимости (**Ркад**), **м²**	—
5.	Оценка расхождения **Р** и **Ркад (Р – Ркад), м²**	—
6.	Предельный минимальный и максимальный размеры земельного участка (**Рмин и Рмакс), м²**	—
7.	Вид (виды) разрешенного использования	—
7.1.	Дополнительные сведения об использовании земельного участка	—
8.	Кадастровый или иной государственный учетный номер (инвентарный) здания, сооружения, объекта незавершенного строительства, расположенного на земельном участке	61:26:0503001:131

КАРТА-ПЛАН ТЕРРИТОРИИ

Сведения об уточняемых земельных участках

1	2	3
9.	Сведения о земельных участках (землях общего пользования, территории общего пользования), посредством которых обеспечивается доступ	—
10.	Иные сведения	—

4. Пояснения к сведениям об уточняемом земельном участке с кадастровым номером 61:26:0503001:6 :

1.	

1. Сведения о характерных точках границы уточняемого земельного участка с кадастровым номером 61:26:0503001:26 :

Система координат МСК-61 **Зона № 1**

Обозначение характерных точек границ	Координаты, м				Метод определения координат	Формулы, примененные для расчета средней квадратической погрешности определения координат характерных точек границ (M_t), с подставленными в такие формулы значениями и итоговые (вычисленные) значения M_t, м	Описание закрепления точки
	содержатся в Едином государственном реестре недвижимости		определены в результате выполнения комплексных кадастровых работ				
	X	Y	X	Y			
1	2	3	4	5	6	7	8
н179У	—	—	426146,72	1354207,24	Метод спутниковых геодезических измерений (определений)	Mt = SQRT(M1^2+M2^2) = SQRT(0,6^2+0,08^2) = 0,1 м	—
н180У	—	—	426152,03	1354233,50	Метод спутниковых геодезических измерений (определений)	Mt = SQRT(M1^2+M2^2) = SQRT(0,6^2+0,08^2) = 0,1 м	—
н181У	—	—	426127,11	1354235,85	Метод спутниковых геодезических измерений (определений)	Mt = SQRT(M1^2+M2^2) = SQRT(0,6^2+0,08^2) = 0,1 м	—
н182У	—	—	426123,94	1354209,74	Метод спутниковых геодезических	Mt = SQRT(M1^2+M2^2) = SQRT(0,6^2+0,08^2) = 0,1 м	—

КАРТА-ПЛАН ТЕРРИТОРИИ

Сведения об уточняемых земельных участках

					измерений (определений)		
н179У	—	—	426146,72	1354207,24	Метод спутниковых геодезических измерений (определений)	Mt = SQRT(M1^2+M2^2) = SQRT(0,6^2+0,08^2) = 0,1 м	—

2. Сведения о частях границ уточняемого земельного участка с кадастровым номером 61:26:0503001:26 :

Обозначение части границ		Горизонтальное проложение (S), м	Описание прохождения части границ	Сведения о согласовании местоположения границ(согласовано/спорное)
от т.	до т.			
1	2	3	4	5
н179У	н180У	26,79	—	—
н180У	н181У	25,03	—	—
н181У	н182У	26,30	—	—
н182У	н179У	22,92	—	—

3. Сведения о характеристиках уточняемого земельного участка с кадастровым номером 61:26:0503001:26 :

№ п/п	Наименование характеристик земельного участка	Значение характеристики
1	2	3
1.	Адрес земельного участка	—
1.1.	Сведения о местоположении земельного участка (при отсутствии адреса) в структурированном в соответствии с федеральной информационной адресной системой виде	Ростовская область, Неклиновский район, х. Грузиновка, снт "Бережок", 82
1.2.	Дополнительные сведения о местоположении земельного участка	—
2.	Площадь земельного участка ± величина погрешности определения(вычисления) площади (**Р** ± **ΔР**), **м²**	635±9
3.	Формула, примененная для вычисления предельной погрешности определения площади земельного участка, с подставленными значениями и итоговые (вычисленные) значения (**ΔР**), м2	$\Delta P = 3{,}5 \cdot M_t \cdot \sqrt{P_{док}} = 3{,}5 \cdot 0{,}10 \cdot \sqrt{598} = 9$
4.	Площадь земельного участка согласно сведениям Единого государственного реестра недвижимости (**Ркад**), **м²**	598
5.	Оценка расхождения **Р** и **Ркад (Р – Ркад), м²**	37
6.	Предельный минимальный и максимальный размеры земельного участка (**Рмин и Рмакс), м²**	—
7.	Вид (виды) разрешенного использования	Садоводство
7.1.	Дополнительные сведения об использовании земельного участка	—

КАРТА-ПЛАН ТЕРРИТОРИИ

Сведения об уточняемых земельных участках

1	2	3
8.	Кадастровый или иной государственный учетный номер (инвентарный) здания, сооружения, объекта незавершенного строительства, расположенного на земельном участке	—
9.	Сведения о земельных участках (землях общего пользования, территории общего пользования), посредством которых обеспечивается доступ	—
10.	Иные сведения	—

4. Пояснения к сведениям об уточняемом земельном участке с кадастровым номером 61:26:0503001:26 :

1.	

1. Сведения о характерных точках границы уточняемого земельного участка с кадастровым номером 61:26:0503001:33 :

Система координат МСК-61 **Зона № 1**

Обозначение характерных точек границ	Координаты, м				Метод определения координат	Формулы, примененные для расчета средней квадратической погрешности определения координат характерных точек границ (M_t), с подставленными в такие формулы значениями и итоговые (вычисленные) значения M_t, м	Описание закрепления точки
	содержатся в Едином государственном реестре недвижимости		определены в результате выполнения комплексных кадастровых работ				
	X	Y	X	Y			
1	2	3	4	5	6	7	8
н193У	—	—	426160,27	1354288,89	Метод спутниковых геодезических измерений (определений)	Mt = SQRT(M1^2+M2^2) = SQRT(0,6^2+0,08^2) = 0,1 м	—
н194У	—	—	426164,05	1354320,32	Метод спутниковых геодезических измерений (определений)	Mt = SQRT(M1^2+M2^2) = SQRT(0,6^2+0,08^2) = 0,1 м	—
н195У	—	—	426149,49	1354322,36	Метод спутниковых геодезических измерений (определений)	Mt = SQRT(M1^2+M2^2) = SQRT(0,6^2+0,08^2) = 0,1 м	—

КАРТА-ПЛАН ТЕРРИТОРИИ

Сведения об уточняемых земельных участках

н196У	—	—	426144,20	1354290,51	Метод спутниковых геодезических измерений (определений)	Mt = SQRT(M1^2+M2^2) = SQRT(0,6^2+0,08^2) = 0,1 м	—
н193У	—	—	426160,27	1354288,89	Метод спутниковых геодезических измерений (определений)	Mt = SQRT(M1^2+M2^2) = SQRT(0,6^2+0,08^2) = 0,1 м	—

2. Сведения о частях границ уточняемого земельного участка с кадастровым номером 61:26:0503001:33 :

Обозначение части границ		Горизонтальное проложение (S), м	Описание прохождения части границ	Сведения о согласовании местоположения границ(согласовано/спорное)
от т.	до т.			
1	2	3	4	5
н193У	н194У	31,66	—	—
н194У	н195У	14,70	—	—
н195У	н196У	32,29	—	—
н196У	н193У	16,15	—	—

3. Сведения о характеристиках уточняемого земельного участка с кадастровым номером 61:26:0503001:33 :

№ п/п	Наименование характеристик земельного участка	Значение характеристики
1	2	3
1.	Адрес земельного участка	—
1.1.	Сведения о местоположении земельного участка (при отсутствии адреса) в структурированном в соответствии с федеральной информационной адресной системой виде	Ростовская обл, р-н Неклиновский, х. Грузиновка, СНТ "Бережок", 76
1.2.	Дополнительные сведения о местоположении земельного участка	—
2.	Площадь земельного участка ± величина погрешности определения(вычисления) площади (**Р ± ΔР**), **м²**	493±8
3.	Формула, примененная для вычисления предельной погрешности определения площади земельного участка, с подставленными значениями и итоговые (вычисленные) значения (**ΔР**), м2	$\Delta P = 3{,}5 \cdot M_t \cdot \sqrt{P_{док}} = 3{,}5 \cdot 0{,}10 \cdot \sqrt{520} = 8$
4.	Площадь земельного участка согласно сведениям Единого государственного реестра недвижимости (**Ркад**), **м²**	520
5.	Оценка расхождения **Р** и **Ркад (Р – Ркад), м²**	-27
6.	Предельный минимальный и максимальный размеры земельного участка (**Рмин и Рмакс), м²**	—

КАРТА-ПЛАН ТЕРРИТОРИИ

Сведения об уточняемых земельных участках

1	2	3
7.	Вид (виды) разрешенного использования	Садоводство
7.1.	Дополнительные сведения об использовании земельного участка	—
8.	Кадастровый или иной государственный учетный номер (инвентарный) здания, сооружения, объекта незавершенного строительства, расположенного на земельном участке	—
9.	Сведения о земельных участках (землях общего пользования, территории общего пользования), посредством которых обеспечивается доступ	—
10.	Иные сведения	—

4. Пояснения к сведениям об уточняемом земельном участке с кадастровым номером 61:26:0503001:33 :

1.	

1. Сведения о характерных точках границы уточняемого земельного участка с кадастровым номером 61:26:0503001:37 :

Система координат МСК-61 **Зона №** 1

Обозначение характерных точек границ	Координаты, м				Метод определения координат	Формулы, примененные для расчета средней квадратической погрешности определения координат характерных точек границ (M_t), с подставленными в такие формулы значениями и итоговые (вычисленные) значения M_t, м	Описание закрепления точки
	содержатся в Едином государственном реестре недвижимости		определены в результате выполнения комплексных кадастровых работ				
	X	Y	X	Y			
1	2	3	4	5	6	7	8
н177У	—	—	426203,47	1354198,94	Метод спутниковых геодезических измерений (определений)	Mt = SQRT(M1^2+M2^2) = SQRT(0,6^2+0,08^2) = 0,1 м	—
н170У	—	—	426208,21	1354223,87	Метод спутниковых геодезических измерений (определений)	Mt = SQRT(M1^2+M2^2) = SQRT(0,6^2+0,08^2) = 0,1 м	—
н171У	—	—	426185,38	1354225,36	Метод спутниковых геодезических	Mt = SQRT(M1^2+M2^2) = SQRT(0,6^2+0,08^2) = 0,1 м	—

КАРТА-ПЛАН ТЕРРИТОРИИ

Сведения об уточняемых земельных участках

					измерений (определений)		
н178У	—	—	426181,24	1354202,27	Метод спутниковых геодезических измерений (определений)	Mt = SQRT(M1^2+M2^2) = SQRT(0,6^2+0,08^2) = 0,1 м	—
н177У	—	—	426203,47	1354198,94	Метод спутниковых геодезических измерений (определений)	Mt = SQRT(M1^2+M2^2) = SQRT(0,6^2+0,08^2) = 0,1 м	—

2. Сведения о частях границ уточняемого земельного участка с кадастровым номером 61:26:0503001:37 :

Обозначение части границ		Горизонтальное проложение (S), м	Описание прохождения части границ	Сведения о согласовании местоположения границ(согласовано/спорное)
от т.	до т.			
1	2	3	4	5
н177У	н170У	25,38	—	—
н170У	н171У	22,88	—	—
н171У	н178У	23,46	—	—
н178У	н177У	22,48	—	—

3. Сведения о характеристиках уточняемого земельного участка с кадастровым номером 61:26:0503001:37 :

№ п/п	Наименование характеристик земельного участка	Значение характеристики
1	2	3
1.	Адрес земельного участка	—
1.1.	Сведения о местоположении земельного участка (при отсутствии адреса) в структурированном в соответствии с федеральной информационной адресной системой виде	Ростовская область, р-н Неклиновский, х Грузиновка, сдт Бережок, д 72
1.2.	Дополнительные сведения о местоположении земельного участка	—
2.	Площадь земельного участка ± величина погрешности определения(вычисления) площади (**Р ± ΔР**), **м²**	552±8
3.	Формула, примененная для вычисления предельной погрешности определения площади земельного участка, с подставленными значениями и итоговые (вычисленные) значения (**ΔР**), м2	$\Delta P = 3{,}5 \cdot M_t \cdot \sqrt{P_{док}} = 3{,}5 \cdot 0{,}10 \cdot \sqrt{508} = 8$
4.	Площадь земельного участка согласно сведениям Единого государственного реестра недвижимости (**Ркад**), **м²**	508
5.	Оценка расхождения **Р** и **Ркад (Р – Ркад), м²**	44

КАРТА-ПЛАН ТЕРРИТОРИИ

Сведения об уточняемых земельных участках

1	2	3
6.	Предельный минимальный и максимальный размеры земельного участка (**Рмин и Рмакс), м²**	—
7.	Вид (виды) разрешенного использования	Садоводство
7.1.	Дополнительные сведения об использовании земельного участка	—
8.	Кадастровый или иной государственный учетный номер (инвентарный) здания, сооружения, объекта незавершенного строительства, расположенного на земельном участке	—
9.	Сведения о земельных участках (землях общего пользования, территории общего пользования), посредством которых обеспечивается доступ	—
10.	Иные сведения	—

4. Пояснения к сведениям об уточняемом земельном участке с кадастровым номером 61:26:0503001:37 :

1.	

1. Сведения о характерных точках границы уточняемого земельного участка с кадастровым номером 61:26:0503001:45 :

Система координат МСК-61 **Зона № 1**

Обозначение характерных точек границ	Координаты, м				Метод определения координат	Формулы, примененные для расчета средней квадратической погрешности определения координат характерных точек границ (M_t), с подставленными в такие формулы значениями и итоговые (вычисленные) значения M_t, м	Описание закрепления точки
	содержатся в Едином государственном реестре недвижимости		определены в результате выполнения комплексных кадастровых работ				
	X	Y	X	Y			
1	2	3	4	5	6	7	8
н32У	—	—	426279,41	1354466,56	Метод спутниковых геодезических измерений (определений)	Mt = SQRT(M1^2+M2^2) = SQRT(0,6^2+0,08^2) = 0,1 м	—
н42У	—	—	426282,95	1354487,07	Метод спутниковых геодезических измерений (определений)	Mt = SQRT(M1^2+M2^2) = SQRT(0,6^2+0,08^2) = 0,1 м	—

КАРТА-ПЛАН ТЕРРИТОРИИ

Сведения об уточняемых земельных участках

н163У	—	—	426256,62	1354487,84	Метод спутниковых геодезических измерений (определений)	Mt = SQRT(M1^2+M2^2) = SQRT(0,6^2+0,08^2) = 0,1 м	—
н165У	—	—	426253,28	1354468,46	Метод спутниковых геодезических измерений (определений)	Mt = SQRT(M1^2+M2^2) = SQRT(0,6^2+0,08^2) = 0,1 м	—
н32У	—	—	426279,41	1354466,56	Метод спутниковых геодезических измерений (определений)	Mt = SQRT(M1^2+M2^2) = SQRT(0,6^2+0,08^2) = 0,1 м	—

2. Сведения о частях границ уточняемого земельного участка с кадастровым номером 61:26:0503001:45 :

Обозначение части границ		Горизонтальное проложение (S), м	Описание прохождения части границ	Сведения о согласовании местоположения границ(согласовано/спорное)
от т.	до т.			
1	2	3	4	5
н32У	н42У	20,81	—	—
н42У	н163У	26,34	—	—
н163У	н165У	19,67	—	—
н165У	н32У	26,20	—	—

3. Сведения о характеристиках уточняемого земельного участка с кадастровым номером 61:26:0503001:45 :

№ п/п	Наименование характеристик земельного участка	Значение характеристики
1	2	3
1.	Адрес земельного участка	—
1.1.	Сведения о местоположении земельного участка (при отсутствии адреса) в структурированном в соответствии с федеральной информационной адресной системой виде	Ростовская область, Неклиновский район, х. Грузиновка, снт "Бережок", 47
1.2.	Дополнительные сведения о местоположении земельного участка	—
2.	Площадь земельного участка ± величина погрешности определения(вычисления) площади (**Р ± ΔР**), **м²**	528±8
3.	Формула, примененная для вычисления предельной погрешности определения площади земельного участка, с подставленными значениями и итоговые (вычисленные) значения (**ΔР**), м2	$\Delta P = 3{,}5 \cdot M_t \cdot \sqrt{P_{док}} = 3{,}5 \cdot 0{,}10 \cdot \sqrt{500} = 8$

КАРТА-ПЛАН ТЕРРИТОРИИ

Сведения об уточняемых земельных участках

1	2	3
4.	Площадь земельного участка согласно сведениям Единого государственного реестра недвижимости (**Ркад**), **м²**	500
5.	Оценка расхождения **Р** и **Ркад (Р – Ркад), м²**	28
6.	Предельный минимальный и максимальный размеры земельного участка (**Рмин и Рмакс), м²**	—
7.	Вид (виды) разрешенного использования	Садоводство
7.1.	Дополнительные сведения об использовании земельного участка	—
8.	Кадастровый или иной государственный учетный номер (инвентарный) здания, сооружения, объекта незавершенного строительства, расположенного на земельном участке	—
9.	Сведения о земельных участках (землях общего пользования, территории общего пользования), посредством которых обеспечивается доступ	—
10.	Иные сведения	—

4. Пояснения к сведениям об уточняемом земельном участке с кадастровым номером 61:26:0503001:45 :

1.	

1. Сведения о характерных точках границы уточняемого земельного участка с кадастровым номером 61:26:0503001:46 :

Система координат МСК-61 **Зона № 1**

Обозначение характерных точек границ	Координаты, м				Метод определения координат	Формулы, примененные для расчета средней квадратической погрешности определения координат характерных точек границ (M_t), с подставленными в такие формулы значениями и итоговые (вычисленные) значения M_t, м	Описание закрепления точки
	содержатся в Едином государственном реестре недвижимости		определены в результате выполнения комплексных кадастровых работ				
	X	Y	X	Y			
1	2	3	4	5	6	7	8
н106У	—	—	426216,76	1354284,12	Метод спутниковых геодезических измерений (определений)	Mt = SQRT(M1^2+M2^2) = SQRT(0,6^2+0,08^2) = 0,1 м	—

КАРТА-ПЛАН ТЕРРИТОРИИ

Сведения об уточняемых земельных участках

н115У	—	—	426219,95	1354303,76	Метод спутниковых геодезических измерений (определений)	Mt = SQRT(M1^2+M2^2) = SQRT(0,6^2+0,08^2) = 0,1 м	—
н98У	—	—	426195,54	1354305,88	Метод спутниковых геодезических измерений (определений)	Mt = SQRT(M1^2+M2^2) = SQRT(0,6^2+0,08^2) = 0,1 м	—
н107У	—	—	426192,38	1354285,78	Метод спутниковых геодезических измерений (определений)	Mt = SQRT(M1^2+M2^2) = SQRT(0,6^2+0,08^2) = 0,1 м	—
н106У	—	—	426216,76	1354284,12	Метод спутниковых геодезических измерений (определений)	Mt = SQRT(M1^2+M2^2) = SQRT(0,6^2+0,08^2) = 0,1 м	—

2. Сведения о частях границ уточняемого земельного участка с кадастровым номером 61:26:0503001:46 :

Обозначение части границ		Горизонтальное проложение (S), м	Описание прохождения части границ	Сведения о согласовании местоположения границ(согласовано/спорное)
от т.	до т.			
1	2	3	4	5
н106У	н115У	19,90	—	—
н115У	н98У	24,50	—	—
н98У	н107У	20,35	—	—
н107У	н106У	24,44	—	—

3. Сведения о характеристиках уточняемого земельного участка с кадастровым номером 61:26:0503001:46 :

№ п/п	Наименование характеристик земельного участка	Значение характеристики
1	2	3
1.	Адрес земельного участка	—
1.1.	Сведения о местоположении земельного участка (при отсутствии адреса) в структурированном в соответствии с федеральной информационной адресной системой виде	Ростовская область, р-н Неклиновский, х Грузиновка, сдт Бережок, д 64
1.2.	Дополнительные сведения о местоположении земельного участка	—
2.	Площадь земельного участка ± величина погрешности определения(вычисления) площади (**Р ± ΔР**), **м²**	491±9

КАРТА-ПЛАН ТЕРРИТОРИИ

Сведения об уточняемых земельных участках

1	2	3
3.	Формула, примененная для вычисления предельной погрешности определения площади земельного участка, с подставленными значениями и итоговые (вычисленные) значения (**ΔР**), м2	$\Delta P = 3{,}5 \cdot M_t \cdot \sqrt{P_{док}} = 3{,}5 \cdot 0{,}10 \cdot \sqrt{658} = 9$
4.	Площадь земельного участка согласно сведениям Единого государственного реестра недвижимости (**Ркад**), **м²**	658
5.	Оценка расхождения **Р** и **Ркад (Р – Ркад), м²**	-167
6.	Предельный минимальный и максимальный размеры земельного участка (**Рмин и Рмакс), м²**	—
7.	Вид (виды) разрешенного использования	Садоводство
7.1.	Дополнительные сведения об использовании земельного участка	—
8.	Кадастровый или иной государственный учетный номер (инвентарный) здания, сооружения, объекта незавершенного строительства, расположенного на земельном участке	61:26:0503001:161
9.	Сведения о земельных участках (землях общего пользования, территории общего пользования), посредством которых обеспечивается доступ	—
10.	Иные сведения	—

4. Пояснения к сведениям об уточняемом земельном участке с кадастровым номером 61:26:0503001:46 :

1.	

1. Сведения о характерных точках границы уточняемого земельного участка с кадастровым номером 61:26:0503001:48 :

Система координат МСК-61 **Зона № 1**

Обозначение характерных точек границ	Координаты, м				Метод определения координат	Формулы, примененные для расчета средней квадратической погрешности определения координат характерных точек границ (M_t), с подставленными в такие формулы значениями и итоговые (вычисленные) значения M_t, м	Описание закрепления точки
	содержатся в Едином государственном реестре недвижимости		определены в результате выполнения комплексных кадастровых работ				
	X	Y	X	Y			
1	2	3	4	5	6	7	8
н18У	—	—	426255,43	1354321,25	Метод спутниковых геодезических	Mt = SQRT(M1^2+M2^2) = SQRT(0,6^2+0,08^2) = 0,1 м	—

КАРТА-ПЛАН ТЕРРИТОРИИ

Сведения об уточняемых земельных участках

					измерений (определений)		
н17У	—	—	426258,34	1354339,87	Метод спутниковых геодезических измерений (определений)	Mt = SQRT(M1^2+M2^2) = SQRT(0,6^2+0,08^2) = 0,1 м	—
н53У	—	—	426233,14	1354343,09	Метод спутниковых геодезических измерений (определений)	Mt = SQRT(M1^2+M2^2) = SQRT(0,6^2+0,08^2) = 0,1 м	—
н73У	—	—	426229,54	1354323,49	Метод спутниковых геодезических измерений (определений)	Mt = SQRT(M1^2+M2^2) = SQRT(0,6^2+0,08^2) = 0,1 м	—
н18У	—	—	426255,43	1354321,25	Метод спутниковых геодезических измерений (определений)	Mt = SQRT(M1^2+M2^2) = SQRT(0,6^2+0,08^2) = 0,1 м	—

2. Сведения о частях границ уточняемого земельного участка с кадастровым номером 61:26:0503001:48 :

Обозначение части границ		Горизонтальное проложение (S), м	Описание прохождения части границ	Сведения о согласовании местоположения границ(согласовано/спорное)
от т.	до т.			
1	2	3	4	5
н18У	н17У	18,85	—	—
н17У	н53У	25,40	—	—
н53У	н73У	19,93	—	—
н73У	н18У	25,99	—	—

3. Сведения о характеристиках уточняемого земельного участка с кадастровым номером 61:26:0503001:48 :

№ п/п	Наименование характеристик земельного участка	Значение характеристики
1	2	3
1.	Адрес земельного участка	—
1.1.	Сведения о местоположении земельного участка (при отсутствии адреса) в структурированном в соответствии с федеральной информационной адресной системой виде	Ростовская область, р-н Неклиновский, х Грузиновка, сдт Бережок, д 61
1.2.	Дополнительные сведения о местоположении земельного участка	—

КАРТА-ПЛАН ТЕРРИТОРИИ

Сведения об уточняемых земельных участках

1	2	3
2.	Площадь земельного участка ± величина погрешности определения(вычисления) площади (**Р ± ΔР**), **м²**	497±9
3.	Формула, примененная для вычисления предельной погрешности определения площади земельного участка, с подставленными значениями и итоговые (вычисленные) значения (**ΔР**), м2	$\Delta P = 3{,}5 \cdot M_t \cdot \sqrt{P_{док}} = 3{,}5 \cdot 0{,}10 \cdot \sqrt{600} = 9$
4.	Площадь земельного участка согласно сведениям Единого государственного реестра недвижимости (**Ркад**), **м²**	600
5.	Оценка расхождения **Р** и **Ркад (Р – Ркад), м²**	-103
6.	Предельный минимальный и максимальный размеры земельного участка (**Рмин и Рмакс), м²**	—
7.	Вид (виды) разрешенного использования	Садоводство
7.1.	Дополнительные сведения об использовании земельного участка	—
8.	Кадастровый или иной государственный учетный номер (инвентарный) здания, сооружения, объекта незавершенного строительства, расположенного на земельном участке	—
9.	Сведения о земельных участках (землях общего пользования, территории общего пользования), посредством которых обеспечивается доступ	—
10.	Иные сведения	—

4. Пояснения к сведениям об уточняемом земельном участке с кадастровым номером 61:26:0503001:48 :

1.	

1. Сведения о характерных точках границы уточняемого земельного участка с кадастровым номером 61:26:0503001:51 :

Система координат МСК-61 **Зона № 1**

Обозначение характерных точек границ	Координаты, м				Метод определения координат	Формулы, примененные для расчета средней квадратической погрешности определения координат характерных точек границ (M_t), с подставленными в такие формулы значениями и итоговые (вычисленные) значения M_t, м	Описание закрепления точки
	содержатся в Едином государственном реестре недвижимости		определены в результате выполнения комплексных кадастровых работ				
	X	Y	X	Y			
1	2	3	4	5	6	7	8

КАРТА-ПЛАН ТЕРРИТОРИИ

Сведения об уточняемых земельных участках

н11У	—	—	426262,51	1354195,77	Метод спутниковых геодезических измерений (определений)	Mt = SQRT(M1^2+M2^2) = SQRT(0,6^2+0,08^2) = 0,1 м	—
н12У	—	—	426265,21	1354219,84	Метод спутниковых геодезических измерений (определений)	Mt = SQRT(M1^2+M2^2) = SQRT(0,6^2+0,08^2) = 0,1 м	—
н13У	—	—	426239,59	1354219,96	Метод спутниковых геодезических измерений (определений)	Mt = SQRT(M1^2+M2^2) = SQRT(0,6^2+0,08^2) = 0,1 м	—
н14У	—	—	426235,76	1354195,51	Метод спутниковых геодезических измерений (определений)	Mt = SQRT(M1^2+M2^2) = SQRT(0,6^2+0,08^2) = 0,1 м	—
н11У	—	—	426262,51	1354195,77	Метод спутниковых геодезических измерений (определений)	Mt = SQRT(M1^2+M2^2) = SQRT(0,6^2+0,08^2) = 0,1 м	—

2. Сведения о частях границ уточняемого земельного участка с кадастровым номером 61:26:0503001:51 :

Обозначение части границ		Горизонтальное проложение (S), м	Описание прохождения части границ	Сведения о согласовании местоположения границ(согласовано/спорное)
от т.	до т.			
1	2	3	4	5
н11У	н12У	24,22	—	—
н12У	н13У	25,62	—	—
н13У	н14У	24,75	—	—
н14У	н11У	26,75	—	—

3. Сведения о характеристиках уточняемого земельного участка с кадастровым номером 61:26:0503001:51 :

№ п/п	Наименование характеристик земельного участка	Значение характеристики
1	2	3
1.	Адрес земельного участка	—

КАРТА-ПЛАН ТЕРРИТОРИИ

Сведения об уточняемых земельных участках

1	2	3
1.1.	Сведения о местоположении земельного участка (при отсутствии адреса) в структурированном в соответствии с федеральной информационной адресной системой виде	Ростовская обл., р-н Неклиновский, х. Грузиновка, снт"Бережок", 38
1.2.	Дополнительные сведения о местоположении земельного участка	—
2.	Площадь земельного участка ± величина погрешности определения(вычисления) площади (**Р ± ΔР**), **м²**	635±9
3.	Формула, примененная для вычисления предельной погрешности определения площади земельного участка, с подставленными значениями и итоговые (вычисленные) значения (**ΔР**), м2	$\Delta P = 3{,}5 \cdot M_t \cdot \sqrt{P_{док}} = 3{,}5 \cdot 0{,}10 \cdot \sqrt{637} = 9$
4.	Площадь земельного участка согласно сведениям Единого государственного реестра недвижимости (**Ркад**), **м²**	637
5.	Оценка расхождения **Р** и **Ркад (Р – Ркад), м²**	-2
6.	Предельный минимальный и максимальный размеры земельного участка (**Рмин и Рмакс), м²**	—
7.	Вид (виды) разрешенного использования	Садоводство
7.1.	Дополнительные сведения об использовании земельного участка	—
8.	Кадастровый или иной государственный учетный номер (инвентарный) здания, сооружения, объекта незавершенного строительства, расположенного на земельном участке	61:26:0503001:174
9.	Сведения о земельных участках (землях общего пользования, территории общего пользования), посредством которых обеспечивается доступ	—
10.	Иные сведения	—

4. Пояснения к сведениям об уточняемом земельном участке с кадастровым номером 61:26:0503001:51 :

1.	

1. Сведения о характерных точках границы уточняемого земельного участка с кадастровым номером 61:26:0503001:54 :

КАРТА-ПЛАН ТЕРРИТОРИИ

Сведения об уточняемых земельных участках

Система координат МСК-61 **Зона № 1**

Обозначение характерных точек границ	Координаты, м				Метод определения координат	Формулы, примененные для расчета средней квадратической погрешности определения координат характерных точек границ (M_t), с подставленными в такие формулы значениями и итоговые (вычисленные) значения M_t, м	Описание закрепления точки
	содержатся в Едином государственном реестре недвижимости		определены в результате выполнения комплексных кадастровых работ				
	X	Y	X	Y			
1	2	3	4	5	6	7	8
н172У	—	—	426265,32	1354385,57	Метод спутниковых геодезических измерений (определений)	Mt = SQRT(M1^2+M2^2) = SQRT(0,6^2+0,08^2) = 0,1 м	—
н173У	—	—	426269,26	1354406,77	Метод спутниковых геодезических измерений (определений)	Mt = SQRT(M1^2+M2^2) = SQRT(0,6^2+0,08^2) = 0,1 м	—
н174У	—	—	426243,73	1354409,73	Метод спутниковых геодезических измерений (определений)	Mt = SQRT(M1^2+M2^2) = SQRT(0,6^2+0,08^2) = 0,1 м	—
н175У	—	—	426240,87	1354390,45	Метод спутниковых геодезических измерений (определений)	Mt = SQRT(M1^2+M2^2) = SQRT(0,6^2+0,08^2) = 0,1 м	—
н176У	—	—	426242,96	1354389,30	Метод спутниковых геодезических измерений (определений)	Mt = SQRT(M1^2+M2^2) = SQRT(0,6^2+0,08^2) = 0,1 м	—
н172У	—	—	426265,32	1354385,57	Метод спутниковых геодезических измерений (определений)	Mt = SQRT(M1^2+M2^2) = SQRT(0,6^2+0,08^2) = 0,1 м	—

КАРТА-ПЛАН ТЕРРИТОРИИ

Сведения об уточняемых земельных участках

2. Сведения о частях границ уточняемого земельного участка с кадастровым номером 61:26:0503001:54 :

Обозначение части границ		Горизонтальное проложение (S), м	Описание прохождения части границ	Сведения о согласовании местоположения границ(согласовано/спорное)
от т.	до т.			
1	2	3	4	5
н172У	н173У	21,56	—	—
н173У	н174У	25,70	—	—
н174У	н175У	19,49	—	—
н175У	н176У	2,39	—	—
н176У	н172У	22,67	—	—

3. Сведения о характеристиках уточняемого земельного участка с кадастровым номером 61:26:0503001:54 :

№ п/п	Наименование характеристик земельного участка	Значение характеристики
1	2	3
1.	Адрес земельного участка	—
1.1.	Сведения о местоположении земельного участка (при отсутствии адреса) в структурированном в соответствии с федеральной информационной адресной системой виде	Ростовская обл, р-н Неклиновский, х Грузиновка, СНТ "Бережок", участок № 55
1.2.	Дополнительные сведения о местоположении земельного участка	—
2.	Площадь земельного участка ± величина погрешности определения(вычисления) площади (**Р ± ΔР**), **м²**	528±8
3.	Формула, примененная для вычисления предельной погрешности определения площади земельного участка, с подставленными значениями и итоговые (вычисленные) значения (**ΔР**), м2	$\Delta P = 3{,}5 \cdot M_t \cdot \sqrt{P_{док}} = 3{,}5 \cdot 0{,}10 \cdot \sqrt{508} = 8$
4.	Площадь земельного участка согласно сведениям Единого государственного реестра недвижимости (**Ркад**), **м²**	508
5.	Оценка расхождения **Р** и **Ркад (Р – Ркад), м²**	20
6.	Предельный минимальный и максимальный размеры земельного участка (**Рмин и Рмакс), м²**	—
7.	Вид (виды) разрешенного использования	Садоводство
7.1.	Дополнительные сведения об использовании земельного участка	—
8.	Кадастровый или иной государственный учетный номер (инвентарный) здания, сооружения, объекта незавершенного строительства, расположенного на земельном участке	—
9.	Сведения о земельных участках (землях общего пользования, территории общего пользования), посредством которых обеспечивается доступ	—

КАРТА-ПЛАН ТЕРРИТОРИИ

Сведения об уточняемых земельных участках

1	2	3
10.	Иные сведения	—

4. Пояснения к сведениям об уточняемом земельном участке с кадастровым номером 61:26:0503001:54 :

1.	

1. Сведения о характерных точках границы уточняемого земельного участка с кадастровым номером 61:26:0503001:58 :

Система координат МСК-61 **Зона № 1**

Обозначение характерных точек границ	Координаты, м				Метод определения координат	Формулы, примененные для расчета средней квадратической погрешности определения координат характерных точек границ (M_t), с подставленными в такие формулы значениями и итоговые (вычисленные) значения M_t, м	Описание закрепления точки
	содержатся в Едином государственном реестре недвижимости		определены в результате выполнения комплексных кадастровых работ				
	X	Y	X	Y			
1	2	3	4	5	6	7	8
н184У	—	—	426272,47	1354426,68	Метод спутниковых геодезических измерений (определений)	Mt = SQRT(M1^2+M2^2) = SQRT(0,6^2+0,08^2) = 0,1 м	—
н33У	—	—	426276,11	1354447,34	Метод спутниковых геодезических измерений (определений)	Mt = SQRT(M1^2+M2^2) = SQRT(0,6^2+0,08^2) = 0,1 м	—
н168У	—	—	426250,36	1354448,89	Метод спутниковых геодезических измерений (определений)	Mt = SQRT(M1^2+M2^2) = SQRT(0,6^2+0,08^2) = 0,1 м	—
н198У	—	—	426247,27	1354428,84	Метод спутниковых геодезических измерений (определений)	Mt = SQRT(M1^2+M2^2) = SQRT(0,6^2+0,08^2) = 0,1 м	—

КАРТА-ПЛАН ТЕРРИТОРИИ

Сведения об уточняемых земельных участках

н184У	—	—	426272,47	1354426,68	Метод спутниковых геодезических измерений (определений)	Mt = SQRT(M1^2+M2^2) = SQRT(0,6^2+0,08^2) = 0,1 м	—

2. Сведения о частях границ уточняемого земельного участка с кадастровым номером 61:26:0503001:58 :

Обозначение части границ		Горизонтальное проложение (S), м	Описание прохождения части границ	Сведения о согласовании местоположения границ(согласовано/спорное)
от т.	до т.			
1	2	3	4	5
н184У	н33У	20,98	—	—
н33У	н168У	25,80	—	—
н168У	н198У	20,29	—	—
н198У	н184У	25,29	—	—

3. Сведения о характеристиках уточняемого земельного участка с кадастровым номером 61:26:0503001:58 :

№ п/п	Наименование характеристик земельного участка	Значение характеристики
1	2	3
1.	Адрес земельного участка	—
1.1.	Сведения о местоположении земельного участка (при отсутствии адреса) в структурированном в соответствии с федеральной информационной адресной системой виде	Ростовская область, р-н Неклиновский, х Грузиновка, сдт Бережок, д 51
1.2.	Дополнительные сведения о местоположении земельного участка	—
2.	Площадь земельного участка ± величина погрешности определения(вычисления) площади (**Р** ± **ΔР**), **м²**	525±8
3.	Формула, примененная для вычисления предельной погрешности определения площади земельного участка, с подставленными значениями и итоговые (вычисленные) значения (**ΔР**), м2	$\Delta P = 3{,}5 \cdot M_t \cdot \sqrt{P_{док}} = 3{,}5 \cdot 0{,}10 \cdot \sqrt{576} = 8$
4.	Площадь земельного участка согласно сведениям Единого государственного реестра недвижимости (**Ркад**), **м²**	576
5.	Оценка расхождения **Р** и **Ркад (Р – Ркад), м²**	-51
6.	Предельный минимальный и максимальный размеры земельного участка (**Рмин и Рмакс), м²**	—
7.	Вид (виды) разрешенного использования	Садоводство
7.1.	Дополнительные сведения об использовании земельного участка	—

КАРТА-ПЛАН ТЕРРИТОРИИ

Сведения об уточняемых земельных участках

1	2	3
8.	Кадастровый или иной государственный учетный номер (инвентарный) здания, сооружения, объекта незавершенного строительства, расположенного на земельном участке	—
9.	Сведения о земельных участках (землях общего пользования, территории общего пользования), посредством которых обеспечивается доступ	—
10.	Иные сведения	—

4. Пояснения к сведениям об уточняемом земельном участке с кадастровым номером 61:26:0503001:58 :

1.	

1. Сведения о характерных точках границы уточняемого земельного участка с кадастровым номером 61:26:0503001:64 :

Система координат МСК-61 **Зона № 1**

Обозначение характерных точек границ	Координаты, м				Метод определения координат	Формулы, примененные для расчета средней квадратической погрешности определения координат характерных точек границ (M_t), с подставленными в такие формулы значениями и итоговые (вычисленные) значения M_t, м	Описание закрепления точки
	содержатся в Едином государственном реестре недвижимости		определены в результате выполнения комплексных кадастровых работ				
	X	Y	X	Y			
1	2	3	4	5	6	7	8
н144У	—	—	426247,30	1354470,47	Метод спутниковых геодезических измерений (определений)	Mt = SQRT(M1^2+M2^2) = SQRT(0,6^2+0,08^2) = 0,1 м	—
н145У	—	—	426249,84	1354488,61	Метод спутниковых геодезических измерений (определений)	Mt = SQRT(M1^2+M2^2) = SQRT(0,6^2+0,08^2) = 0,1 м	—
н146У	—	—	426250,30	1354491,69	Метод спутниковых геодезических измерений (определений)	Mt = SQRT(M1^2+M2^2) = SQRT(0,6^2+0,08^2) = 0,1 м	—

КАРТА-ПЛАН ТЕРРИТОРИИ

Сведения об уточняемых земельных участках

н147У	—	—	426221,71	1354495,94	Метод спутниковых геодезических измерений (определений)	Mt = SQRT(M1^2+M2^2) = SQRT(0,6^2+0,08^2) = 0,1 м	—
н148У	—	—	426217,51	1354474,89	Метод спутниковых геодезических измерений (определений)	Mt = SQRT(M1^2+M2^2) = SQRT(0,6^2+0,08^2) = 0,1 м	—
н144У	—	—	426247,30	1354470,47	Метод спутниковых геодезических измерений (определений)	Mt = SQRT(M1^2+M2^2) = SQRT(0,6^2+0,08^2) = 0,1 м	—

2. Сведения о частях границ уточняемого земельного участка с кадастровым номером 61:26:0503001:64 :

Обозначение части границ		Горизонтальное проложение (S), м	Описание прохождения части границ	Сведения о согласовании местоположения границ(согласовано/спорное)
от т.	до т.			
1	2	3	4	5
н144У	н145У	18,32	—	—
н145У	н146У	3,11	—	—
н146У	н147У	28,90	—	—
н147У	н148У	21,46	—	—
н148У	н144У	30,12	—	—

3. Сведения о характеристиках уточняемого земельного участка с кадастровым номером 61:26:0503001:64 :

№ п/п	Наименование характеристик земельного участка	Значение характеристики
1	2	3
1.	Адрес земельного участка	—
1.1.	Сведения о местоположении земельного участка (при отсутствии адреса) в структурированном в соответствии с федеральной информационной адресной системой виде	Ростовская область, Неклиновский район, х. Грузиновка, снт "Бережок", 46
1.2.	Дополнительные сведения о местоположении земельного участка	—
2.	Площадь земельного участка ± величина погрешности определения(вычисления) площади (**Р ± ΔР**), **м²**	632±9
3.	Формула, примененная для вычисления предельной погрешности определения площади земельного участка, с подставленными значениями и итоговые (вычисленные) значения (**ΔР**), м2	$\Delta P = 3{,}5 \cdot M_t \cdot \sqrt{P_{док}} = 3{,}5 \cdot 0{,}10 \cdot \sqrt{658} = 9$

КАРТА-ПЛАН ТЕРРИТОРИИ

Сведения об уточняемых земельных участках

1	2	3
4.	Площадь земельного участка согласно сведениям Единого государственного реестра недвижимости (**Ркад**), **м²**	658
5.	Оценка расхождения **Р** и **Ркад (Р – Ркад), м²**	-26
6.	Предельный минимальный и максимальный размеры земельного участка (**Рмин и Рмакс), м²**	—
7.	Вид (виды) разрешенного использования	Для сада и огорода
7.1.	Дополнительные сведения об использовании земельного участка	—
8.	Кадастровый или иной государственный учетный номер (инвентарный) здания, сооружения, объекта незавершенного строительства, расположенного на земельном участке	—
9.	Сведения о земельных участках (землях общего пользования, территории общего пользования), посредством которых обеспечивается доступ	—
10.	Иные сведения	—

4. Пояснения к сведениям об уточняемом земельном участке с кадастровым номером 61:26:0503001:64 :

1.	

1. Сведения о характерных точках границы уточняемого земельного участка с кадастровым номером 61:26:0503001:68 :

Система координат МСК-61 **Зона № 1**

Обозначение характерных точек границ	Координаты, м				Метод определения координат	Формулы, примененные для расчета средней квадратической погрешности определения координат характерных точек границ (M_t), с подставленными в такие формулы значениями и итоговые (вычисленные) значения M_t, м	Описание закрепления точки
	содержатся в Едином государственном реестре недвижимости		определены в результате выполнения комплексных кадастровых работ				
	X	Y	X	Y			
1	2	3	4	5	6	7	8
н86У	—	—	426330,51	1354422,60	Метод спутниковых геодезических измерений (определений)	Mt = SQRT(M1^2+M2^2) = SQRT(0,6^2+0,08^2) = 0,1 м	—

КАРТА-ПЛАН ТЕРРИТОРИИ

Сведения об уточняемых земельных участках

н69У	—	—	426333,27	1354442,59	Метод спутниковых геодезических измерений (определений)	Mt = SQRT(M1^2+M2^2) = SQRT(0,6^2+0,08^2) = 0,1 м	—
н72У	—	—	426307,59	1354444,67	Метод спутниковых геодезических измерений (определений)	Mt = SQRT(M1^2+M2^2) = SQRT(0,6^2+0,08^2) = 0,1 м	—
н87У	—	—	426304,34	1354424,85	Метод спутниковых геодезических измерений (определений)	Mt = SQRT(M1^2+M2^2) = SQRT(0,6^2+0,08^2) = 0,1 м	—
н86У	—	—	426330,51	1354422,60	Метод спутниковых геодезических измерений (определений)	Mt = SQRT(M1^2+M2^2) = SQRT(0,6^2+0,08^2) = 0,1 м	—

2. Сведения о частях границ уточняемого земельного участка с кадастровым номером 61:26:0503001:68 :

Обозначение части границ		Горизонтальное проложение (S), м	Описание прохождения части границ	Сведения о согласовании местоположения границ(согласовано/спорное)
от т.	до т.			
1	2	3	4	5
н86У	н69У	20,18	—	—
н69У	н72У	25,76	—	—
н72У	н87У	20,08	—	—
н87У	н86У	26,27	—	—

3. Сведения о характеристиках уточняемого земельного участка с кадастровым номером 61:26:0503001:68 :

№ п/п	Наименование характеристик земельного участка	Значение характеристики
1	2	3
1.	Адрес земельного участка	—
1.1.	Сведения о местоположении земельного участка (при отсутствии адреса) в структурированном в соответствии с федеральной информационной адресной системой виде	Ростовская область, Неклиновский район, х. Грузиновка, снт "Бережок", 15
1.2.	Дополнительные сведения о местоположении земельного участка	—
2.	Площадь земельного участка ± величина погрешности определения(вычисления) площади (**Р ± ΔР**), **м²**	523±8

КАРТА-ПЛАН ТЕРРИТОРИИ

Сведения об уточняемых земельных участках

1	2	3
3.	Формула, примененная для вычисления предельной погрешности определения площади земельного участка, с подставленными значениями и итоговые (вычисленные) значения (**ΔР**), м2	$\Delta P = 3{,}5 \cdot M_t \cdot \sqrt{P_{док}} = 3{,}5 \cdot 0{,}10 \cdot \sqrt{545} = 8$
4.	Площадь земельного участка согласно сведениям Единого государственного реестра недвижимости (**Ркад**), **м²**	545
5.	Оценка расхождения **Р** и **Ркад (Р – Ркад), м²**	-22
6.	Предельный минимальный и максимальный размеры земельного участка (**Рмин и Рмакс), м²**	—
7.	Вид (виды) разрешенного использования	Садоводство
7.1.	Дополнительные сведения об использовании земельного участка	—
8.	Кадастровый или иной государственный учетный номер (инвентарный) здания, сооружения, объекта незавершенного строительства, расположенного на земельном участке	61:26:0503001:145, 61:26:0503001:150
9.	Сведения о земельных участках (землях общего пользования, территории общего пользования), посредством которых обеспечивается доступ	—
10.	Иные сведения	—

4. Пояснения к сведениям об уточняемом земельном участке с кадастровым номером 61:26:0503001:68 :

1.	

1. Сведения о характерных точках границы уточняемого земельного участка с кадастровым номером 61:26:0503001:74 :

Система координат МСК-61 **Зона № 1**

Обозначение характерных точек границ	Координаты, м				Метод определения координат	Формулы, примененные для расчета средней квадратической погрешности определения координат характерных точек границ (M_t), с подставленными в такие формулы значениями и итоговые (вычисленные) значения M_t, м	Описание закрепления точки
	содержатся в Едином государственном реестре недвижимости		определены в результате выполнения комплексных кадастровых работ				
	X	Y	X	Y			
1	2	3	4	5	6	7	8
н20У	—	—	426261,65	1354361,04	Метод спутниковых геодезических	Mt = SQRT(M1^2+M2^2) = SQRT(0,6^2+0,08^2) = 0,1 м	—

КАРТА-ПЛАН ТЕРРИТОРИИ

Сведения об уточняемых земельных участках

					измерений (определений)		
н29У	—	—	426264,77	1354382,40	Метод спутниковых геодезических измерений (определений)	Mt = SQRT(M1^2+M2^2) = SQRT(0,6^2+0,08^2) = 0,1 м	—
н51У	—	—	426239,09	1354383,39	Метод спутниковых геодезических измерений (определений)	Mt = SQRT(M1^2+M2^2) = SQRT(0,6^2+0,08^2) = 0,1 м	—
н52У	—	—	426235,92	1354363,13	Метод спутниковых геодезических измерений (определений)	Mt = SQRT(M1^2+M2^2) = SQRT(0,6^2+0,08^2) = 0,1 м	—
н20У	—	—	426261,65	1354361,04	Метод спутниковых геодезических измерений (определений)	Mt = SQRT(M1^2+M2^2) = SQRT(0,6^2+0,08^2) = 0,1 м	—

2. Сведения о частях границ уточняемого земельного участка с кадастровым номером 61:26:0503001:74 :

Обозначение части границ		Горизонтальное проложение (S), м	Описание прохождения части границ	Сведения о согласовании местоположения границ(согласовано/спорное)
от т.	до т.			
1	2	3	4	5
н20У	н29У	21,59	—	—
н29У	н51У	25,70	—	—
н51У	н52У	20,51	—	—
н52У	н20У	25,81	—	—

3. Сведения о характеристиках уточняемого земельного участка с кадастровым номером 61:26:0503001:74 :

№ п/п	Наименование характеристик земельного участка	Значение характеристики
1	2	3
1.	Адрес земельного участка	—
1.1.	Сведения о местоположении земельного участка (при отсутствии адреса) в структурированном в соответствии с федеральной информационной адресной системой виде	Ростовская обл, р-н Неклиновский, х Грузиновка, садоводческое некоммерческое товарищество " Бережок", участок № 57
1.2.	Дополнительные сведения о местоположении земельного участка	—

КАРТА-ПЛАН ТЕРРИТОРИИ

Сведения об уточняемых земельных участках

1	2	3
2.	Площадь земельного участка ± величина погрешности определения(вычисления) площади (**Р ± ΔР**), **м²**	540±8
3.	Формула, примененная для вычисления предельной погрешности определения площади земельного участка, с подставленными значениями и итоговые (вычисленные) значения (**ΔР**), м2	$\Delta P = 3{,}5 \cdot M_t \cdot \sqrt{P_{док}} = 3{,}5 \cdot 0{,}10 \cdot \sqrt{540} = 8$
4.	Площадь земельного участка согласно сведениям Единого государственного реестра недвижимости (**Ркад**), **м²**	540
5.	Оценка расхождения **Р** и **Ркад (Р – Ркад), м²**	0
6.	Предельный минимальный и максимальный размеры земельного участка (**Рмин и Рмакс), м²**	—
7.	Вид (виды) разрешенного использования	Садоводство
7.1.	Дополнительные сведения об использовании земельного участка	—
8.	Кадастровый или иной государственный учетный номер (инвентарный) здания, сооружения, объекта незавершенного строительства, расположенного на земельном участке	61:26:0503001:151
9.	Сведения о земельных участках (землях общего пользования, территории общего пользования), посредством которых обеспечивается доступ	—
10.	Иные сведения	—

4. Пояснения к сведениям об уточняемом земельном участке с кадастровым номером 61:26:0503001:74 :

1.	

1. Сведения о характерных точках границы уточняемого земельного участка с кадастровым номером 61:26:0503001:77 :

Система координат МСК-61 **Зона № 1**

Обозначение характерных точек границ	Координаты, м				Метод определения координат	Формулы, примененные для расчета средней квадратической погрешности определения координат характерных точек границ (M_t), с подставленными в такие формулы значениями и итоговые (вычисленные) значения M_t, м	Описание закрепления точки
	содержатся в Едином государственном реестре недвижимости		определены в результате выполнения комплексных кадастровых работ				
	X	Y	X	Y			
1	2	3	4	5	6	7	8

КАРТА-ПЛАН ТЕРРИТОРИИ

Сведения об уточняемых земельных участках

н63У	—	—	426267,88	1354239,79	Метод спутниковых геодезических измерений (определений)	Mt = SQRT(M1^2+M2^2) = SQRT(0,6^2+0,08^2) = 0,1 м	—
н93У	—	—	426271,51	1354260,04	Метод спутниковых геодезических измерений (определений)	Mt = SQRT(M1^2+M2^2) = SQRT(0,6^2+0,08^2) = 0,1 м	—
н80У	—	—	426245,93	1354260,37	Метод спутниковых геодезических измерений (определений)	Mt = SQRT(M1^2+M2^2) = SQRT(0,6^2+0,08^2) = 0,1 м	—
н64У	—	—	426242,69	1354239,83	Метод спутниковых геодезических измерений (определений)	Mt = SQRT(M1^2+M2^2) = SQRT(0,6^2+0,08^2) = 0,1 м	—
н63У	—	—	426267,88	1354239,79	Метод спутниковых геодезических измерений (определений)	Mt = SQRT(M1^2+M2^2) = SQRT(0,6^2+0,08^2) = 0,1 м	—

2. Сведения о частях границ уточняемого земельного участка с кадастровым номером 61:26:0503001:77 :

Обозначение части границ		Горизонтальное проложение (S), м	Описание прохождения части границ	Сведения о согласовании местоположения границ(согласовано/спорное)
от т.	до т.			
1	2	3	4	5
н63У	н93У	20,57	—	—
н93У	н80У	25,58	—	—
н80У	н64У	20,79	—	—
н64У	н63У	25,19	—	—

3. Сведения о характеристиках уточняемого земельного участка с кадастровым номером 61:26:0503001:77 :

№ п/п	Наименование характеристик земельного участка	Значение характеристики
1	2	3
1.	Адрес земельного участка	—

КАРТА-ПЛАН ТЕРРИТОРИИ

Сведения об уточняемых земельных участках

1	2	3
1.1.	Сведения о местоположении земельного участка (при отсутствии адреса) в структурированном в соответствии с федеральной информационной адресной системой виде	—
1.2.	Дополнительные сведения о местоположении земельного участка	—
2.	Площадь земельного участка ± величина погрешности определения(вычисления) площади (**Р ± ΔР**), **м²**	518±—
3.	Формула, примененная для вычисления предельной погрешности определения площади земельного участка, с подставленными значениями и итоговые (вычисленные) значения (**ΔР**), м2	—
4.	Площадь земельного участка согласно сведениям Единого государственного реестра недвижимости (**Ркад**), **м²**	—
5.	Оценка расхождения **Р** и **Ркад (Р – Ркад), м²**	—
6.	Предельный минимальный и максимальный размеры земельного участка (**Рмин и Рмакс), м²**	—
7.	Вид (виды) разрешенного использования	—
7.1.	Дополнительные сведения об использовании земельного участка	—
8.	Кадастровый или иной государственный учетный номер (инвентарный) здания, сооружения, объекта незавершенного строительства, расположенного на земельном участке	—
9.	Сведения о земельных участках (землях общего пользования, территории общего пользования), посредством которых обеспечивается доступ	—
10.	Иные сведения	—

4. Пояснения к сведениям об уточняемом земельном участке с кадастровым номером 61:26:0503001:77 :

1.	

1. Сведения о характерных точках границы уточняемого земельного участка с кадастровым номером 61:26:0503001:89 :

КАРТА-ПЛАН ТЕРРИТОРИИ

Сведения об уточняемых земельных участках

Система координат МСК-61 **Зона № 1**

Обозначение характерных точек границ	Координаты, м				Метод определения координат	Формулы, примененные для расчета средней квадратической погрешности определения координат характерных точек границ (M_t), с подставленными в такие формулы значениями и итоговые (вычисленные) значения M_t, м	Описание закрепления точки
	содержатся в Едином государственном реестре недвижимости		определены в результате выполнения комплексных кадастровых работ				
	X	Y	X	Y			
1	2	3	4	5	6	7	8
н74У	—	—	426317,16	1354337,85	Метод спутниковых геодезических измерений (определений)	Mt = SQRT(M1^2+M2^2) = SQRT(0,6^2+0,08^2) = 0,1 м	—
н65У	—	—	426319,74	1354356,92	Метод спутниковых геодезических измерений (определений)	Mt = SQRT(M1^2+M2^2) = SQRT(0,6^2+0,08^2) = 0,1 м	—
н68У	—	—	426292,66	1354358,86	Метод спутниковых геодезических измерений (определений)	Mt = SQRT(M1^2+M2^2) = SQRT(0,6^2+0,08^2) = 0,1 м	—
н75У	—	—	426289,57	1354339,35	Метод спутниковых геодезических измерений (определений)	Mt = SQRT(M1^2+M2^2) = SQRT(0,6^2+0,08^2) = 0,1 м	—
н74У	—	—	426317,16	1354337,85	Метод спутниковых геодезических измерений (определений)	Mt = SQRT(M1^2+M2^2) = SQRT(0,6^2+0,08^2) = 0,1 м	—

2. Сведения о частях границ уточняемого земельного участка с кадастровым номером 61:26:0503001:89 :

Обозначение части границ		Горизонтальное проложение (S), м	Описание прохождения части границ	Сведения о согласовании местоположения границ(согласовано/спорное)
от т.	до т.			

КАРТА-ПЛАН ТЕРРИТОРИИ

Сведения об уточняемых земельных участках

1	2	3	4	5
н74У	н65У	19,24	—	—
н65У	н68У	27,15	—	—
н68У	н75У	19,75	—	—
н75У	н74У	27,63	—	—

3. Сведения о характеристиках уточняемого земельного участка с кадастровым номером 61:26:0503001:89 :

№ п/п	Наименование характеристик земельного участка	Значение характеристики
1	2	3
1.	Адрес земельного участка	—
1.1.	Сведения о местоположении земельного участка (при отсутствии адреса) в структурированном в соответствии с федеральной информационной адресной системой виде	Ростовская обл, р-н Неклиновский, х Грузиновка, снт "Бережок", участок №23
1.2.	Дополнительные сведения о местоположении земельного участка	—
2.	Площадь земельного участка ± величина погрешности определения(вычисления) площади (**Р** ± **ΔР**), **м²**	532±8
3.	Формула, примененная для вычисления предельной погрешности определения площади земельного участка, с подставленными значениями и итоговые (вычисленные) значения (**ΔР**), м2	$\Delta P = 3{,}5 \cdot M_t \cdot \sqrt{P_{док}} = 3{,}5 \cdot 0{,}10 \cdot \sqrt{548} = 8$
4.	Площадь земельного участка согласно сведениям Единого государственного реестра недвижимости (**Ркад**), **м²**	548
5.	Оценка расхождения **Р** и **Ркад (Р – Ркад), м²**	-16
6.	Предельный минимальный и максимальный размеры земельного участка (**Рмин и Рмакс), м²**	—
7.	Вид (виды) разрешенного использования	Садоводство
7.1.	Дополнительные сведения об использовании земельного участка	—
8.	Кадастровый или иной государственный учетный номер (инвентарный) здания, сооружения, объекта незавершенного строительства, расположенного на земельном участке	61:26:0503001:140
9.	Сведения о земельных участках (землях общего пользования, территории общего пользования), посредством которых обеспечивается доступ	—
10.	Иные сведения	—

4. Пояснения к сведениям об уточняемом земельном участке с кадастровым номером 61:26:0503001:89 :

1.	

КАРТА-ПЛАН ТЕРРИТОРИИ

Сведения об уточняемых земельных участках

1. Сведения о характерных точках границы уточняемого земельного участка с кадастровым номером 61:26:0503001:90 :

Система координат МСК-61 **Зона № 1**

Обозначение характерных точек границ	Координаты, м				Метод определения координат	Формулы, примененные для расчета средней квадратической погрешности определения координат характерных точек границ (M_t), с подставленными в такие формулы значениями и итоговые (вычисленные) значения M_t, м	Описание закрепления точки
	содержатся в Едином государственном реестре недвижимости		определены в результате выполнения комплексных кадастровых работ				
	X	Y	X	Y			
1	2	3	4	5	6	7	8
н19У	—	—	426287,38	1354359,45	Метод спутниковых геодезических измерений (определений)	Mt = SQRT(M1^2+M2^2) = SQRT(0,6^2+0,08^2) = 0,1 м	—
н28У	—	—	426290,98	1354380,33	Метод спутниковых геодезических измерений (определений)	Mt = SQRT(M1^2+M2^2) = SQRT(0,6^2+0,08^2) = 0,1 м	—
н29У	—	—	426264,77	1354382,40	Метод спутниковых геодезических измерений (определений)	Mt = SQRT(M1^2+M2^2) = SQRT(0,6^2+0,08^2) = 0,1 м	—
н20У	—	—	426261,65	1354361,04	Метод спутниковых геодезических измерений (определений)	Mt = SQRT(M1^2+M2^2) = SQRT(0,6^2+0,08^2) = 0,1 м	—
н19У	—	—	426287,38	1354359,45	Метод спутниковых геодезических измерений (определений)	Mt = SQRT(M1^2+M2^2) = SQRT(0,6^2+0,08^2) = 0,1 м	—

КАРТА-ПЛАН ТЕРРИТОРИИ

Сведения об уточняемых земельных участках

2. Сведения о частях границ уточняемого земельного участка с кадастровым номером 61:26:0503001:90 :

Обозначение части границ		Горизонтальное проложение (S), м	Описание прохождения части границ	Сведения о согласовании местоположения границ(согласовано/спорное)
от т.	до т.			
1	2	3	4	5
н19У	н28У	21,19	—	—
н28У	н29У	26,29	—	—
н29У	н20У	21,59	—	—
н20У	н19У	25,78	—	—

3. Сведения о характеристиках уточняемого земельного участка с кадастровым номером 61:26:0503001:90 :

№ п/п	Наименование характеристик земельного участка	Значение характеристики
1	2	3
1.	Адрес земельного участка	—
1.1.	Сведения о местоположении земельного участка (при отсутствии адреса) в структурированном в соответствии с федеральной информационной адресной системой виде	Ростовская область, р-н Неклиновский, х Грузиновка, сдт Бережок, д 22
1.2.	Дополнительные сведения о местоположении земельного участка	—
2.	Площадь земельного участка ± величина погрешности определения(вычисления) площади (**Р ± ΔР**), **м²**	555±8
3.	Формула, примененная для вычисления предельной погрешности определения площади земельного участка, с подставленными значениями и итоговые (вычисленные) значения (**ΔР**), м2	$\Delta P = 3{,}5 \cdot M_t \cdot \sqrt{P_{док}} = 3{,}5 \cdot 0{,}10 \cdot \sqrt{540} = 8$
4.	Площадь земельного участка согласно сведениям Единого государственного реестра недвижимости (**Ркад**), **м²**	540
5.	Оценка расхождения **Р** и **Ркад (Р – Ркад), м²**	15
6.	Предельный минимальный и максимальный размеры земельного участка (**Рмин и Рмакс), м²**	—
7.	Вид (виды) разрешенного использования	Садоводство
7.1.	Дополнительные сведения об использовании земельного участка	—
8.	Кадастровый или иной государственный учетный номер (инвентарный) здания, сооружения, объекта незавершенного строительства, расположенного на земельном участке	61:26:0503001:135
9.	Сведения о земельных участках (землях общего пользования, территории общего пользования), посредством которых обеспечивается доступ	—
10.	Иные сведения	—

КАРТА-ПЛАН ТЕРРИТОРИИ

Сведения об уточняемых земельных участках

4. Пояснения к сведениям об уточняемом земельном участке с кадастровым номером 61:26:0503001:90 :

1.	

1. Сведения о характерных точках границы уточняемого земельного участка с кадастровым номером 61:26:0503001:100 :

Система координат МСК-61 **Зона № 1**

Обозначение характерных точек границ	Координаты, м				Метод определения координат	Формулы, примененные для расчета средней квадратической погрешности определения координат характерных точек границ (M_t), с подставленными в такие формулы значениями и итоговые (вычисленные) значения M_t, м	Описание закрепления точки
	содержатся в Едином государственном реестре недвижимости		определены в результате выполнения комплексных кадастровых работ				
	X	Y	X	Y			
1	2	3	4	5	6	7	8
н69У	—	—	426333,27	1354442,59	Метод спутниковых геодезических измерений (определений)	Mt = SQRT(M1^2+M2^2) = SQRT(0,6^2+0,08^2) = 0,1 м	—
н70У	—	—	426336,15	1354462,69	Метод спутниковых геодезических измерений (определений)	Mt = SQRT(M1^2+M2^2) = SQRT(0,6^2+0,08^2) = 0,1 м	—
н71У	—	—	426310,79	1354464,76	Метод спутниковых геодезических измерений (определений)	Mt = SQRT(M1^2+M2^2) = SQRT(0,6^2+0,08^2) = 0,1 м	—
н72У	—	—	426307,59	1354444,67	Метод спутниковых геодезических измерений (определений)	Mt = SQRT(M1^2+M2^2) = SQRT(0,6^2+0,08^2) = 0,1 м	—
н69У	—	—	426333,27	1354442,59	Метод спутниковых геодезических	Mt = SQRT(M1^2+M2^2) = SQRT(0,6^2+0,08^2) = 0,1 м	—

КАРТА-ПЛАН ТЕРРИТОРИИ

Сведения об уточняемых земельных участках

					измерений (определений)		

2. Сведения о частях границ уточняемого земельного участка с кадастровым номером 61:26:0503001:100 :

Обозначение части границ		Горизонтальное проложение (S), м	Описание прохождения части границ	Сведения о согласовании местоположения границ(согласовано/спорное)
от т.	до т.			
1	2	3	4	5
н69У	н70У	20,31	—	—
н70У	н71У	25,44	—	—
н71У	н72У	20,34	—	—
н72У	н69У	25,76	—	—

3. Сведения о характеристиках уточняемого земельного участка с кадастровым номером 61:26:0503001:100 :

№ п/п	Наименование характеристик земельного участка	Значение характеристики
1	2	3
1.	Адрес земельного участка	—
1.1.	Сведения о местоположении земельного участка (при отсутствии адреса) в структурированном в соответствии с федеральной информационной адресной системой виде	Ростовская обл., р-н Неклиновский, х. Грузиновка, снт "Бережок", 13
1.2.	Дополнительные сведения о местоположении земельного участка	—
2.	Площадь земельного участка ± величина погрешности определения(вычисления) площади (**Р** ± **ΔР**), **м²**	519±8
3.	Формула, примененная для вычисления предельной погрешности определения площади земельного участка, с подставленными значениями и итоговые (вычисленные) значения (**ΔР**), м2	$\Delta P = 3{,}5 \cdot M_t \cdot \sqrt{P_{док}} = 3{,}5 \cdot 0{,}10 \cdot \sqrt{520} = 8$
4.	Площадь земельного участка согласно сведениям Единого государственного реестра недвижимости (**Ркад**), **м²**	520
5.	Оценка расхождения **Р** и **Ркад (Р – Ркад), м²**	-1
6.	Предельный минимальный и максимальный размеры земельного участка (**Рмин и Рмакс), м²**	—
7.	Вид (виды) разрешенного использования	Садоводство
7.1.	Дополнительные сведения об использовании земельного участка	—
8.	Кадастровый или иной государственный учетный номер (инвентарный) здания, сооружения, объекта незавершенного строительства, расположенного на земельном участке	61:26:0503001:169

КАРТА-ПЛАН ТЕРРИТОРИИ

Сведения об уточняемых земельных участках

1	2	3
9.	Сведения о земельных участках (землях общего пользования, территории общего пользования), посредством которых обеспечивается доступ	—
10.	Иные сведения	—

4. Пояснения к сведениям об уточняемом земельном участке с кадастровым номером 61:26:0503001:100 :

1.	

1. Сведения о характерных точках границы уточняемого земельного участка с кадастровым номером 61:26:0503001:102 :

Система координат МСК-61 **Зона № 1**

Обозначение характерных точек границ	Координаты, м				Метод определения координат	Формулы, примененные для расчета средней квадратической погрешности определения координат характерных точек границ (M_t), с подставленными в такие формулы значениями и итоговые (вычисленные) значения M_t, м	Описание закрепления точки
	содержатся в Едином государственном реестре недвижимости		определены в результате выполнения комплексных кадастровых работ				
	X	Y	X	Y			
1	2	3	4	5	6	7	8
н70У	—	—	426336,15	1354462,69	Метод спутниковых геодезических измерений (определений)	Mt = SQRT(M1^2+M2^2) = SQRT(0,6^2+0,08^2) = 0,1 м	—
н59У	—	—	426338,27	1354482,58	Метод спутниковых геодезических измерений (определений)	Mt = SQRT(M1^2+M2^2) = SQRT(0,6^2+0,08^2) = 0,1 м	—
н58У	—	—	426314,15	1354485,60	Метод спутниковых геодезических измерений (определений)	Mt = SQRT(M1^2+M2^2) = SQRT(0,6^2+0,08^2) = 0,1 м	—
н71У	—	—	426310,79	1354464,76	Метод спутниковых геодезических	Mt = SQRT(M1^2+M2^2) = SQRT(0,6^2+0,08^2) = 0,1 м	—

КАРТА-ПЛАН ТЕРРИТОРИИ

Сведения об уточняемых земельных участках

					измерений (определений)		
н70У	—	—	426336,15	1354462,69	Метод спутниковых геодезических измерений (определений)	Mt = SQRT(M1^2+M2^2) = SQRT(0,6^2+0,08^2) = 0,1 м	—

2. Сведения о частях границ уточняемого земельного участка с кадастровым номером 61:26:0503001:102 :

Обозначение части границ		Горизонтальное проложение (S), м	Описание прохождения части границ	Сведения о согласовании местоположения границ(согласовано/спорное)
от т.	до т.			
1	2	3	4	5
н70У	н59У	20,00	—	—
н59У	н58У	24,31	—	—
н58У	н71У	21,11	—	—
н71У	н70У	25,44	—	—

3. Сведения о характеристиках уточняемого земельного участка с кадастровым номером 61:26:0503001:102 :

№ п/п	Наименование характеристик земельного участка	Значение характеристики
1	2	3
1.	Адрес земельного участка	—
1.1.	Сведения о местоположении земельного участка (при отсутствии адреса) в структурированном в соответствии с федеральной информационной адресной системой виде	Ростовская обл., р-н Неклиновский, х. Грузиновка,СНТ "Бережок",участок № 11
1.2.	Дополнительные сведения о местоположении земельного участка	—
2.	Площадь земельного участка ± величина погрешности определения(вычисления) площади (**Р** ± **ΔР**), **м²**	511±8
3.	Формула, примененная для вычисления предельной погрешности определения площади земельного участка, с подставленными значениями и итоговые (вычисленные) значения (**ΔР**), м2	$\Delta P = 3{,}5 \cdot M_t \cdot \sqrt{P_{док}} = 3{,}5 \cdot 0{,}10 \cdot \sqrt{545} = 8$
4.	Площадь земельного участка согласно сведениям Единого государственного реестра недвижимости (**Ркад**), **м²**	545
5.	Оценка расхождения **Р** и **Ркад (Р – Ркад), м²**	-34
6.	Предельный минимальный и максимальный размеры земельного участка (**Рмин и Рмакс), м²**	—
7.	Вид (виды) разрешенного использования	Садоводство
7.1.	Дополнительные сведения об использовании земельного участка	—

КАРТА-ПЛАН ТЕРРИТОРИИ

Сведения об уточняемых земельных участках

1	2	3
8.	Кадастровый или иной государственный учетный номер (инвентарный) здания, сооружения, объекта незавершенного строительства, расположенного на земельном участке	—
9.	Сведения о земельных участках (землях общего пользования, территории общего пользования), посредством которых обеспечивается доступ	—
10.	Иные сведения	—

4. Пояснения к сведениям об уточняемом земельном участке с кадастровым номером 61:26:0503001:102 :

1.	

1. Сведения о характерных точках границы уточняемого земельного участка с кадастровым номером 61:26:0503001:103 :

Система координат МСК-61 **Зона № 1**

Обозначение характерных точек границ	Координаты, м				Метод определения координат	Формулы, примененные для расчета средней квадратической погрешности определения координат характерных точек границ (M_t), с подставленными в такие формулы значениями и итоговые (вычисленные) значения M_t, м	Описание закрепления точки
	содержатся в Едином государственном реестре недвижимости		определены в результате выполнения комплексных кадастровых работ				
	X	Y	X	Y			
1	2	3	4	5	6	7	8
н41У	—	—	426307,92	1354484,68	Метод спутниковых геодезических измерений (определений)	Mt = SQRT(M1^2+M2^2) = SQRT(0,6^2+0,08^2) = 0,1 м	—
н38У	—	—	426310,80	1354504,54	Метод спутниковых геодезических измерений (определений)	Mt = SQRT(M1^2+M2^2) = SQRT(0,6^2+0,08^2) = 0,1 м	—
н40У	—	—	426286,62	1354506,82	Метод спутниковых геодезических измерений (определений)	Mt = SQRT(M1^2+M2^2) = SQRT(0,6^2+0,08^2) = 0,1 м	—

КАРТА-ПЛАН ТЕРРИТОРИИ

Сведения об уточняемых земельных участках

н42У	—	—	426282,95	1354487,07	Метод спутниковых геодезических измерений (определений)	Mt = SQRT(M1^2+M2^2) = SQRT(0,6^2+0,08^2) = 0,1 м	—
н41У	—	—	426307,92	1354484,68	Метод спутниковых геодезических измерений (определений)	Mt = SQRT(M1^2+M2^2) = SQRT(0,6^2+0,08^2) = 0,1 м	—

2. Сведения о частях границ уточняемого земельного участка с кадастровым номером 61:26:0503001:103 :

Обозначение части границ		Горизонтальное проложение (S), м	Описание прохождения части границ	Сведения о согласовании местоположения границ(согласовано/спорное)
от т.	до т.			
1	2	3	4	5
н41У	н38У	20,07	—	—
н38У	н40У	24,29	—	—
н40У	н42У	20,09	—	—
н42У	н41У	25,08	—	—

3. Сведения о характеристиках уточняемого земельного участка с кадастровым номером 61:26:0503001:103 :

№ п/п	Наименование характеристик земельного участка	Значение характеристики
1	2	3
1.	Адрес земельного участка	—
1.1.	Сведения о местоположении земельного участка (при отсутствии адреса) в структурированном в соответствии с федеральной информационной адресной системой виде	Ростовская область, р-н Неклиновский, х Грузиновка, сдт Бережок, д 10
1.2.	Дополнительные сведения о местоположении земельного участка	—
2.	Площадь земельного участка ± величина погрешности определения(вычисления) площади (**Р ± ΔР**), **м²**	494±8
3.	Формула, примененная для вычисления предельной погрешности определения площади земельного участка, с подставленными значениями и итоговые (вычисленные) значения (**ΔР**), м2	$\Delta P = 3{,}5 \cdot M_t \cdot \sqrt{P_{док}} = 3{,}5 \cdot 0{,}10 \cdot \sqrt{500} = 8$
4.	Площадь земельного участка согласно сведениям Единого государственного реестра недвижимости (**Ркад**), **м²**	500
5.	Оценка расхождения **Р** и **Ркад (Р – Ркад), м²**	-6
6.	Предельный минимальный и максимальный размеры земельного участка (**Рмин и Рмакс), м²**	—

КАРТА-ПЛАН ТЕРРИТОРИИ

Сведения об уточняемых земельных участках

1	2	3
7.	Вид (виды) разрешенного использования	Садоводство
7.1.	Дополнительные сведения об использовании земельного участка	—
8.	Кадастровый или иной государственный учетный номер (инвентарный) здания, сооружения, объекта незавершенного строительства, расположенного на земельном участке	—
9.	Сведения о земельных участках (землях общего пользования, территории общего пользования), посредством которых обеспечивается доступ	—
10.	Иные сведения	—

4. Пояснения к сведениям об уточняемом земельном участке с кадастровым номером 61:26:0503001:103 :

1.	

1. Сведения о характерных точках границы уточняемого земельного участка с кадастровым номером 61:26:0503001:106 :

Система координат МСК-61 **Зона № 1**

Обозначение характерных точек границ	Координаты, м				Метод определения координат	Формулы, примененные для расчета средней квадратической погрешности определения координат характерных точек границ (M_t), с подставленными в такие формулы значениями и итоговые (вычисленные) значения M_t, м	Описание закрепления точки
	содержатся в Едином государственном реестре недвижимости		определены в результате выполнения комплексных кадастровых работ				
	X	Y	X	Y			
1	2	3	4	5	6	7	8
н124У	—	—	426212,78	1354411,26	Метод спутниковых геодезических измерений (определений)	Mt = SQRT(M1^2+M2^2) = SQRT(0,6^2+0,08^2) = 0,1 м	—
н126У	—	—	426216,50	1354431,76	Метод спутниковых геодезических измерений (определений)	Mt = SQRT(M1^2+M2^2) = SQRT(0,6^2+0,08^2) = 0,1 м	—
н127У	—	—	426218,07	1354440,27	Метод спутниковых геодезических	Mt = SQRT(M1^2+M2^2) = SQRT(0,6^2+0,08^2) = 0,1 м	—

КАРТА-ПЛАН ТЕРРИТОРИИ

Сведения об уточняемых земельных участках

					измерений (определений)		
н128У	—	—	426200,86	1354442,09	Метод спутниковых геодезических измерений (определений)	Mt = SQRT(M1^2+M2^2) = SQRT(0,6^2+0,08^2) = 0,1 м	—
н129У	—	—	426193,53	1354412,43	Метод спутниковых геодезических измерений (определений)	Mt = SQRT(M1^2+M2^2) = SQRT(0,6^2+0,08^2) = 0,1 м	—
н124У	—	—	426212,78	1354411,26	Метод спутниковых геодезических измерений (определений)	Mt = SQRT(M1^2+M2^2) = SQRT(0,6^2+0,08^2) = 0,1 м	—

2. Сведения о частях границ уточняемого земельного участка с кадастровым номером 61:26:0503001:106 :

Обозначение части границ		Горизонтальное проложение (S), м	Описание прохождения части границ	Сведения о согласовании местоположения границ(согласовано/спорное)
от т.	до т.			
1	2	3	4	5
н124У	н126У	20,83	—	—
н126У	н127У	8,65	—	—
н127У	н128У	17,31	—	—
н128У	н129У	30,55	—	—
н129У	н124У	19,29	—	—

3. Сведения о характеристиках уточняемого земельного участка с кадастровым номером 61:26:0503001:106 :

№ п/п	Наименование характеристик земельного участка	Значение характеристики
1	2	3
1.	Адрес земельного участка	—
1.1.	Сведения о местоположении земельного участка (при отсутствии адреса) в структурированном в соответствии с федеральной информационной адресной системой виде	Ростовская обл, р-н Неклиновский, х Грузиновка, СНТ "Бережок", уч. № 77
1.2.	Дополнительные сведения о местоположении земельного участка	—
2.	Площадь земельного участка ± величина погрешности определения(вычисления) площади (**Р ± ΔР**), **м²**	544±8

КАРТА-ПЛАН ТЕРРИТОРИИ

Сведения об уточняемых земельных участках

1	2	3
3.	Формула, примененная для вычисления предельной погрешности определения площади земельного участка, с подставленными значениями и итоговые (вычисленные) значения (**ΔР**), м2	$\Delta P = 3{,}5 \cdot M_t \cdot \sqrt{P_{док}} = 3{,}5 \cdot 0{,}10 \cdot \sqrt{526} = 8$
4.	Площадь земельного участка согласно сведениям Единого государственного реестра недвижимости (**Ркад**), **м²**	526
5.	Оценка расхождения **Р** и **Ркад (Р – Ркад), м²**	18
6.	Предельный минимальный и максимальный размеры земельного участка (**Рмин и Рмакс), м²**	—
7.	Вид (виды) разрешенного использования	Для садоводства
7.1.	Дополнительные сведения об использовании земельного участка	—
8.	Кадастровый или иной государственный учетный номер (инвентарный) здания, сооружения, объекта незавершенного строительства, расположенного на земельном участке	61:26:0503001:181
9.	Сведения о земельных участках (землях общего пользования, территории общего пользования), посредством которых обеспечивается доступ	—
10.	Иные сведения	—

4. Пояснения к сведениям об уточняемом земельном участке с кадастровым номером 61:26:0503001:106 :

1.	

1. Сведения о характерных точках границы уточняемого земельного участка с кадастровым номером 61:26:0503001:107 :

Система координат МСК-61 **Зона № 1**

Обозначение характерных точек границ	Координаты, м				Метод определения координат	Формулы, примененные для расчета средней квадратической погрешности определения координат характерных точек границ (M_t), с подставленными в такие формулы значениями и итоговые (вычисленные) значения M_t, м	Описание закрепления точки
	содержатся в Едином государственном реестре недвижимости		определены в результате выполнения комплексных кадастровых работ				
	X	Y	X	Y			
1	2	3	4	5	6	7	8
н23У	—	—	426252,26	1354300,95	Метод спутниковых геодезических	Mt = SQRT(M1^2+M2^2) = SQRT(0,6^2+0,08^2) = 0,1 м	—

КАРТА-ПЛАН ТЕРРИТОРИИ

Сведения об уточняемых земельных участках

					измерений (определений)		
н18У	—	—	426255,43	1354321,25	Метод спутниковых геодезических измерений (определений)	Mt = SQRT(M1^2+M2^2) = SQRT(0,6^2+0,08^2) = 0,1 м	—
н73У	—	—	426229,54	1354323,49	Метод спутниковых геодезических измерений (определений)	Mt = SQRT(M1^2+M2^2) = SQRT(0,6^2+0,08^2) = 0,1 м	—
н61У	—	—	426226,66	1354303,43	Метод спутниковых геодезических измерений (определений)	Mt = SQRT(M1^2+M2^2) = SQRT(0,6^2+0,08^2) = 0,1 м	—
н23У	—	—	426252,26	1354300,95	Метод спутниковых геодезических измерений (определений)	Mt = SQRT(M1^2+M2^2) = SQRT(0,6^2+0,08^2) = 0,1 м	—

2. Сведения о частях границ уточняемого земельного участка с кадастровым номером 61:26:0503001:107 :

Обозначение части границ		Горизонтальное проложение (S), м	Описание прохождения части границ	Сведения о согласовании местоположения границ(согласовано/спорное)
от т.	до т.			
1	2	3	4	5
н23У	н18У	20,55	—	—
н18У	н73У	25,99	—	—
н73У	н61У	20,27	—	—
н61У	н23У	25,72	—	—

3. Сведения о характеристиках уточняемого земельного участка с кадастровым номером 61:26:0503001:107 :

№ п/п	Наименование характеристик земельного участка	Значение характеристики
1	2	3
1.	Адрес земельного участка	—
1.1.	Сведения о местоположении земельного участка (при отсутствии адреса) в структурированном в соответствии с федеральной информационной адресной системой виде	Ростовская обл, р-н Неклиновский, х Грузиновка, СНТ "Бережок", уч. № 63
1.2.	Дополнительные сведения о местоположении земельного участка	—

КАРТА-ПЛАН ТЕРРИТОРИИ

Сведения об уточняемых земельных участках

1	2	3
2.	Площадь земельного участка ± величина погрешности определения(вычисления) площади (**Р ± ΔР**), **м²**	527±8
3.	Формула, примененная для вычисления предельной погрешности определения площади земельного участка, с подставленными значениями и итоговые (вычисленные) значения (**ΔР**), м2	$\Delta P = 3{,}5 \cdot M_t \cdot \sqrt{P_{док}} = 3{,}5 \cdot 0{,}10 \cdot \sqrt{506} = 8$
4.	Площадь земельного участка согласно сведениям Единого государственного реестра недвижимости (**Ркад**), **м²**	506
5.	Оценка расхождения **Р** и **Ркад (Р – Ркад), м²**	21
6.	Предельный минимальный и максимальный размеры земельного участка (**Рмин и Рмакс), м²**	—
7.	Вид (виды) разрешенного использования	Для ведения садоводства и огородничества
7.1.	Дополнительные сведения об использовании земельного участка	—
8.	Кадастровый или иной государственный учетный номер (инвентарный) здания, сооружения, объекта незавершенного строительства, расположенного на земельном участке	—
9.	Сведения о земельных участках (землях общего пользования, территории общего пользования), посредством которых обеспечивается доступ	—
10.	Иные сведения	—

4. Пояснения к сведениям об уточняемом земельном участке с кадастровым номером 61:26:0503001:107 :

1.	

1. Сведения о характерных точках границы уточняемого земельного участка с кадастровым номером 61:26:0503001:108 :

Система координат МСК-61 **Зона № 1**

Обозначение характерных точек границ	Координаты, м				Метод определения координат	Формулы, примененные для расчета средней квадратической погрешности определения координат характерных точек границ (M_t), с подставленными в такие формулы значениями и итоговые (вычисленные) значения M_t, м	Описание закрепления точки
	содержатся в Едином государственном реестре недвижимости		определены в результате выполнения комплексных кадастровых работ				
	X	Y	X	Y			
1	2	3	4	5	6	7	8

КАРТА-ПЛАН ТЕРРИТОРИИ

Сведения об уточняемых земельных участках

н152У	—	—	426264,45	1354570,80	Метод спутниковых геодезических измерений (определений)	Mt = SQRT(M1^2+M2^2) = SQRT(0,6^2+0,08^2) = 0,1 м	—
н153У	—	—	426267,82	1354589,23	Метод спутниковых геодезических измерений (определений)	Mt = SQRT(M1^2+M2^2) = SQRT(0,6^2+0,08^2) = 0,1 м	—
н154У	—	—	426240,14	1354593,84	Метод спутниковых геодезических измерений (определений)	Mt = SQRT(M1^2+M2^2) = SQRT(0,6^2+0,08^2) = 0,1 м	—
н155У	—	—	426235,06	1354575,14	Метод спутниковых геодезических измерений (определений)	Mt = SQRT(M1^2+M2^2) = SQRT(0,6^2+0,08^2) = 0,1 м	—
н152У	—	—	426264,45	1354570,80	Метод спутниковых геодезических измерений (определений)	Mt = SQRT(M1^2+M2^2) = SQRT(0,6^2+0,08^2) = 0,1 м	—

2. Сведения о частях границ уточняемого земельного участка с кадастровым номером 61:26:0503001:108 :

Обозначение части границ		Горизонтальное проложение (S), м	Описание прохождения части границ	Сведения о согласовании местоположения границ(согласовано/спорное)
от т.	до т.			
1	2	3	4	5
н152У	н153У	18,74	—	—
н153У	н154У	28,06	—	—
н154У	н155У	19,38	—	—
н155У	н152У	29,71	—	—

3. Сведения о характеристиках уточняемого земельного участка с кадастровым номером 61:26:0503001:108 :

№ п/п	Наименование характеристик земельного участка	Значение характеристики
1	2	3
1.	Адрес земельного участка	—

КАРТА-ПЛАН ТЕРРИТОРИИ

Сведения об уточняемых земельных участках

1	2	3
1.1.	Сведения о местоположении земельного участка (при отсутствии адреса) в структурированном в соответствии с федеральной информационной адресной системой виде	—
1.2.	Дополнительные сведения о местоположении земельного участка	—
2.	Площадь земельного участка ± величина погрешности определения(вычисления) площади (**Р ± ΔР**), **м²**	549±—
3.	Формула, примененная для вычисления предельной погрешности определения площади земельного участка, с подставленными значениями и итоговые (вычисленные) значения (**ΔР**), м2	—
4.	Площадь земельного участка согласно сведениям Единого государственного реестра недвижимости (**Ркад**), **м²**	—
5.	Оценка расхождения **Р** и **Ркад (Р – Ркад), м²**	—
6.	Предельный минимальный и максимальный размеры земельного участка (**Рмин и Рмакс), м²**	—
7.	Вид (виды) разрешенного использования	—
7.1.	Дополнительные сведения об использовании земельного участка	—
8.	Кадастровый или иной государственный учетный номер (инвентарный) здания, сооружения, объекта незавершенного строительства, расположенного на земельном участке	—
9.	Сведения о земельных участках (землях общего пользования, территории общего пользования), посредством которых обеспечивается доступ	—
10.	Иные сведения	—

4. Пояснения к сведениям об уточняемом земельном участке с кадастровым номером 61:26:0503001:108 :

1.	

1. Сведения о характерных точках границы уточняемого земельного участка с кадастровым номером 61:26:0503001:165 :

КАРТА-ПЛАН ТЕРРИТОРИИ

Сведения об уточняемых земельных участках

Система координат МСК-61 **Зона № 1**

Обозначение характерных точек границ	Координаты, м				Метод определения координат	Формулы, примененные для расчета средней квадратической погрешности определения координат характерных точек границ (M_t), с подставленными в такие формулы значениями и итоговые (вычисленные) значения M_t, м	Описание закрепления точки
	содержатся в Едином государственном реестре недвижимости		определены в результате выполнения комплексных кадастровых работ				
	X	Y	X	Y			
1	2	3	4	5	6	7	8
н104У	—	—	426189,22	1354265,70	Метод спутниковых геодезических измерений (определений)	Mt = SQRT(M1^2+M2^2) = SQRT(0,6^2+0,08^2) = 0,1 м	—
н107У	—	—	426192,38	1354285,78	Метод спутниковых геодезических измерений (определений)	Mt = SQRT(M1^2+M2^2) = SQRT(0,6^2+0,08^2) = 0,1 м	—
н121У	—	—	426165,99	1354288,07	Метод спутниковых геодезических измерений (определений)	Mt = SQRT(M1^2+M2^2) = SQRT(0,6^2+0,08^2) = 0,1 м	—
н118У	—	—	426162,87	1354268,16	Метод спутниковых геодезических измерений (определений)	Mt = SQRT(M1^2+M2^2) = SQRT(0,6^2+0,08^2) = 0,1 м	—
н104У	—	—	426189,22	1354265,70	Метод спутниковых геодезических измерений (определений)	Mt = SQRT(M1^2+M2^2) = SQRT(0,6^2+0,08^2) = 0,1 м	—

2. Сведения о частях границ уточняемого земельного участка с кадастровым номером 61:26:0503001:165 :

Обозначение части границ		Горизонтальное проложение (S), м	Описание прохождения части границ	Сведения о согласовании местоположения границ(согласовано/спорное)
от т.	до т.			

КАРТА-ПЛАН ТЕРРИТОРИИ

Сведения об уточняемых земельных участках

1	2	3	4	5
н104У	н107У	20,33	—	—
н107У	н121У	26,49	—	—
н121У	н118У	20,15	—	—
н118У	н104У	26,46	—	—

3. Сведения о характеристиках уточняемого земельного участка с кадастровым номером 61:26:0503001:165 :

№ п/п	Наименование характеристик земельного участка	Значение характеристики
1	2	3
1.	Адрес земельного участка	—
1.1.	Сведения о местоположении земельного участка (при отсутствии адреса) в структурированном в соответствии с федеральной информационной адресной системой виде	Ростовская обл., Неклиновский район, с. В. Грузиново, с/т "Бережок", уч. 88
1.2.	Дополнительные сведения о местоположении земельного участка	—
2.	Площадь земельного участка ± величина погрешности определения(вычисления) площади (**Р** ± **ΔР**), **м²**	535±8
3.	Формула, примененная для вычисления предельной погрешности определения площади земельного участка, с подставленными значениями и итоговые (вычисленные) значения (**ΔР**), м2	$\Delta P = 3{,}5 \cdot M_t \cdot \sqrt{P_{док}} = 3{,}5 \cdot 0{,}10 \cdot \sqrt{520} = 8$
4.	Площадь земельного участка согласно сведениям Единого государственного реестра недвижимости (**Ркад**), **м²**	520
5.	Оценка расхождения **Р** и **Ркад (Р – Ркад), м²**	15
6.	Предельный минимальный и максимальный размеры земельного участка (**Рмин и Рмакс), м²**	—
7.	Вид (виды) разрешенного использования	Домовладение
7.1.	Дополнительные сведения об использовании земельного участка	—
8.	Кадастровый или иной государственный учетный номер (инвентарный) здания, сооружения, объекта незавершенного строительства, расположенного на земельном участке	—
9.	Сведения о земельных участках (землях общего пользования, территории общего пользования), посредством которых обеспечивается доступ	—
10.	Иные сведения	—

4. Пояснения к сведениям об уточняемом земельном участке с кадастровым номером 61:26:0503001:165 :

1.	

КАРТА-ПЛАН ТЕРРИТОРИИ

Сведения об уточняемых земельных участках

1. Сведения о характерных точках границы уточняемого земельного участка с кадастровым номером 61:26:0503001:166 :

Система координат МСК-61 **Зона № 1**

Обозначение характерных точек границ	Координаты, м				Метод определения координат	Формулы, примененные для расчета средней квадратической погрешности определения координат характерных точек границ (M_t), с подставленными в такие формулы значениями и итоговые (вычисленные) значения M_t, м	Описание закрепления точки
	содержатся в Едином государственном реестре недвижимости		определены в результате выполнения комплексных кадастровых работ				
	X	Y	X	Y			
1	2	3	4	5	6	7	8
н80У	—	—	426245,93	1354260,37	Метод спутниковых геодезических измерений (определений)	Mt = SQRT(M1^2+M2^2) = SQRT(0,6^2+0,08^2) = 0,1 м	—
н60У	—	—	426248,94	1354279,78	Метод спутниковых геодезических измерений (определений)	Mt = SQRT(M1^2+M2^2) = SQRT(0,6^2+0,08^2) = 0,1 м	—
н62У	—	—	426223,35	1354283,31	Метод спутниковых геодезических измерений (определений)	Mt = SQRT(M1^2+M2^2) = SQRT(0,6^2+0,08^2) = 0,1 м	—
н81У	—	—	426219,77	1354263,31	Метод спутниковых геодезических измерений (определений)	Mt = SQRT(M1^2+M2^2) = SQRT(0,6^2+0,08^2) = 0,1 м	—
н80У	—	—	426245,93	1354260,37	Метод спутниковых геодезических измерений (определений)	Mt = SQRT(M1^2+M2^2) = SQRT(0,6^2+0,08^2) = 0,1 м	—

КАРТА-ПЛАН ТЕРРИТОРИИ

Сведения об уточняемых земельных участках

2. Сведения о частях границ уточняемого земельного участка с кадастровым номером 61:26:0503001:166 :

Обозначение части границ		Горизонтальное проложение (S), м	Описание прохождения части границ	Сведения о согласовании местоположения границ(согласовано/спорное)
от т.	до т.			
1	2	3	4	5
н80У	н60У	19,64	—	—
н60У	н62У	25,83	—	—
н62У	н81У	20,32	—	—
н81У	н80У	26,32	—	—

3. Сведения о характеристиках уточняемого земельного участка с кадастровым номером 61:26:0503001:166 :

№ п/п	Наименование характеристик земельного участка	Значение характеристики
1	2	3
1.	Адрес земельного участка	Ростовская обл., Неклиновский р-н, х. Грузиновка, сад Бережок, уч. 67
1.1.	Сведения о местоположении земельного участка (при отсутствии адреса) в структурированном в соответствии с федеральной информационной адресной системой виде	—
1.2.	Дополнительные сведения о местоположении земельного участка	—
2.	Площадь земельного участка ± величина погрешности определения(вычисления) площади (**Р** ± **ΔР**), **м²**	521±8
3.	Формула, примененная для вычисления предельной погрешности определения площади земельного участка, с подставленными значениями и итоговые (вычисленные) значения (**ΔР**), м2	$\Delta P = 3{,}5 \cdot M_t \cdot \sqrt{P_{док}} = 3{,}5 \cdot 0{,}10 \cdot \sqrt{500} = 8$
4.	Площадь земельного участка согласно сведениям Единого государственного реестра недвижимости (**Ркад**), **м²**	500
5.	Оценка расхождения **Р** и **Ркад (Р – Ркад), м²**	21
6.	Предельный минимальный и максимальный размеры земельного участка (**Рмин и Рмакс), м²**	—
7.	Вид (виды) разрешенного использования	Земельные участки, находящиеся в составе дачных, садоводческих и огороднических объединений
7.1.	Дополнительные сведения об использовании земельного участка	—
8.	Кадастровый или иной государственный учетный номер (инвентарный) здания, сооружения, объекта незавершенного строительства, расположенного на земельном участке	61:26:0503001:180

КАРТА-ПЛАН ТЕРРИТОРИИ

Сведения об уточняемых земельных участках

1	2	3
9.	Сведения о земельных участках (землях общего пользования, территории общего пользования), посредством которых обеспечивается доступ	—
10.	Иные сведения	—

4. Пояснения к сведениям об уточняемом земельном участке с кадастровым номером 61:26:0503001:166 :

1.	

1. Сведения о характерных точках границы уточняемого земельного участка с кадастровым номером 61:26:0503001:167 :

Система координат МСК-61 **Зона № 1**

Обозначение характерных точек границ	Координаты, м				Метод определения координат	Формулы, примененные для расчета средней квадратической погрешности определения координат характерных точек границ (M_t), с подставленными в такие формулы значениями и итоговые (вычисленные) значения M_t, м	Описание закрепления точки
	содержатся в Едином государственном реестре недвижимости		определены в результате выполнения комплексных кадастровых работ				
	X	Y	X	Y			
1	2	3	4	5	6	7	8
н123У	—	—	426237,36	1354409,38	Метод спутниковых геодезических измерений (определений)	Mt = SQRT(M1^2+M2^2) = SQRT(0,6^2+0,08^2) = 0,1 м	—
н130У	—	—	426241,26	1354429,67	Метод спутниковых геодезических измерений (определений)	Mt = SQRT(M1^2+M2^2) = SQRT(0,6^2+0,08^2) = 0,1 м	—
н126У	—	—	426216,50	1354431,76	Метод спутниковых геодезических измерений (определений)	Mt = SQRT(M1^2+M2^2) = SQRT(0,6^2+0,08^2) = 0,1 м	—
н124У	—	—	426212,78	1354411,26	Метод спутниковых геодезических	Mt = SQRT(M1^2+M2^2) = SQRT(0,6^2+0,08^2) = 0,1 м	—

КАРТА-ПЛАН ТЕРРИТОРИИ

Сведения об уточняемых земельных участках

					измерений (определений)		
н123У	—	—	426237,36	1354409,38	Метод спутниковых геодезических измерений (определений)	Mt = SQRT(M1^2+M2^2) = SQRT(0,6^2+0,08^2) = 0,1 м	—

2. Сведения о частях границ уточняемого земельного участка с кадастровым номером 61:26:0503001:167 :

Обозначение части границ		Горизонтальное проложение (S), м	Описание прохождения части границ	Сведения о согласовании местоположения границ(согласовано/спорное)
от т.	до т.			
1	2	3	4	5
н123У	н130У	20,66	—	—
н130У	н126У	24,85	—	—
н126У	н124У	20,83	—	—
н124У	н123У	24,65	—	—

3. Сведения о характеристиках уточняемого земельного участка с кадастровым номером 61:26:0503001:167 :

№ п/п	Наименование характеристик земельного участка	Значение характеристики
1	2	3
1.	Адрес земельного участка	—
1.1.	Сведения о местоположении земельного участка (при отсутствии адреса) в структурированном в соответствии с федеральной информационной адресной системой виде	Ростовская обл., Неклиновский район, хут. Грузиновка, с/т "Бережок", уч. 52
1.2.	Дополнительные сведения о местоположении земельного участка	—
2.	Площадь земельного участка ± величина погрешности определения(вычисления) площади (**Р** ± **ΔР**), **м²**	511±8
3.	Формула, примененная для вычисления предельной погрешности определения площади земельного участка, с подставленными значениями и итоговые (вычисленные) значения (**ΔР**), м2	$\Delta P = 3{,}5 \cdot M_t \cdot \sqrt{P_{док}} = 3{,}5 \cdot 0{,}10 \cdot \sqrt{541} = 8$
4.	Площадь земельного участка согласно сведениям Единого государственного реестра недвижимости (**Ркад**), **м²**	541
5.	Оценка расхождения **Р** и **Ркад (Р – Ркад), м²**	-30
6.	Предельный минимальный и максимальный размеры земельного участка (**Рмин и Рмакс), м²**	—
7.	Вид (виды) разрешенного использования	земельные участки, находящиеся в составе дачных, садоводческих и огороднических объединений

КАРТА-ПЛАН ТЕРРИТОРИИ

Сведения об уточняемых земельных участках

1	2	3
7.1.	Дополнительные сведения об использовании земельного участка	—
8.	Кадастровый или иной государственный учетный номер (инвентарный) здания, сооружения, объекта незавершенного строительства, расположенного на земельном участке	61:26:0503001:159
9.	Сведения о земельных участках (землях общего пользования, территории общего пользования), посредством которых обеспечивается доступ	—
10.	Иные сведения	—

4. Пояснения к сведениям об уточняемом земельном участке с кадастровым номером 61:26:0503001:167 :	
1.	

КАРТА-ПЛАН ТЕРРИТОРИИ

Сведения об образуемых земельных участках

1. Сведения о характерных точках границ образуемого земельного участка **:ЗУ1** :

обозначение земельного участка

Система координат МСК-61 Зона № 1

Обозначение характерных точек границ	Координаты, м		Метод определения координат	Формулы, примененные для расчета средней квадратической погрешности определения координат характерных точек границ (M_t), с подставленными в такие формулы значениями и итоговые (вычисленные) значения M_t, м	Описание закрепления точки
	X	Y			
1	2	3	4	5	6
н44У	426299,35	1354217,53	Метод спутниковых геодезических измерений (определений)	Mt = SQRT(M1^2+M2^2) = SQRT(0,6^2+0,08^2) = 0,1 м	—
н49У	426301,90	1354238,01	Метод спутниковых геодезических измерений (определений)	Mt = SQRT(M1^2+M2^2) = SQRT(0,6^2+0,08^2) = 0,1 м	—
н50У	426273,54	1354239,94	Метод спутниковых геодезических измерений (определений)	Mt = SQRT(M1^2+M2^2) = SQRT(0,6^2+0,08^2) = 0,1 м	—
н45У	426270,06	1354219,93	Метод спутниковых геодезических измерений (определений)	Mt = SQRT(M1^2+M2^2) = SQRT(0,6^2+0,08^2) = 0,1 м	—
н44У	426299,35	1354217,53	Метод спутниковых геодезических измерений (определений)	Mt = SQRT(M1^2+M2^2) = SQRT(0,6^2+0,08^2) = 0,1 м	—

2. Сведения о частях границ образуемого земельного участка **:ЗУ1** :

обозначение земельного участка

Обозначение части границ		Горизонтальное проложение (S), м	Описание прохождения части границ	Сведения о согласовании местоположения границ (согласовано/спорное)
от т.	до т.			

КАРТА-ПЛАН ТЕРРИТОРИИ

Сведения об образуемых земельных участках

1	2	3	4	5
н44У	н49У	20,64	—	—
н49У	н50У	28,43	—	—
н50У	н45У	20,31	—	—
н45У	н44У	29,39	—	—

3. Сведения о характеристиках образуемого земельного участка **:ЗУ1** **:**

обозначение земельного участка

№ п/п	Наименование характеристик земельного участка	Значение характеристики
1	2	3
1.	Адрес земельного участка	—
1.1.	Сведения о местоположении земельного участка (при отсутствии адреса) в структурированном в соответствии с федеральной информационной адресной системой виде	—
1.2.	Дополнительные сведения о местоположении земельного участка	—
2	Категория земель	—
3	Вид (виды) разрешенного использования	—
3.1.	Дополнительные сведения об использовании земельного участка	—
4.	Реестровый номер границ территориальной зоны или в случае отсутствия такого реестрового номера ее индивидуальное обозначение (вид, тип, номер, индекс)	—
5.	Площадь земельного участка ± величина предельной погрешности определения (вычисления) площади **(Р ± ΔР), м²**	590±9
6.	Формула, примененная для вычисления предельной погрешности определения площади земельного участка, с подставленными значениями и итоговые (вычисленные) значения **(ΔР)**, м2	$\Delta P = 3{,}5 \cdot M_t \cdot \sqrt{P_{док}} = 3{,}5 \cdot 0{,}10 \cdot \sqrt{590} = 9$
7.	Предельный минимальный и максимальный размеры земельного участка **(Рмин и Рмакс), м²**	—
8.	Кадастровый или иной государственный учетный номер (инвентарный) объекта недвижимости, расположенного на образуемом земельном участке	—
9.	Кадастровые номера исходных земельных участков	—
9.1.	Кадастровый номер входящего в состав земельного участка, представляющего собой единое землепользование (номер контура	— —

КАРТА-ПЛАН ТЕРРИТОРИИ

Сведения об образуемых земельных участках

1	2	3
	многоконтурного земельного участка), преобразование которого осуществляется	
9.2.	Кадастровые номера земельных участков, исключаемых из состава измененного (исходного) земельного участка, представляющего собой единое землепользование	— —
9.3.	Кадастровый или иной государственный учетный номер (инвентарный) объекта недвижимости, расположенного на измененном земельном участке	—
10.	Условный номер земельного участка	—
11	Учетный номер проекта межевания территории	—
12	Дополнительные сведения об образовании земельного участка	—
13	Сведения о земельных участках (землях общего пользования, территории общего пользования), посредством которых обеспечивается доступ	—
14.	Иные сведения	—

4. Пояснения к сведениям об образуемом земельном участке **:ЗУ1** **:**

обозначение земельного участка

1.	

1. Сведения о характерных точках границ образуемого земельного участка **:ЗУ2** **:**

обозначение земельного участка

Система координат МСК-61 Зона № 1

Обозначение характерных точек границ	Координаты, м		Метод определения координат	Формулы, примененные для расчета средней квадратической погрешности определения координат характерных точек границ (M_t), с подставленными в такие формулы значениями и итоговые (вычисленные) значения M_t, м	Описание закрепления точки
	X	Y			
1	2	3	4	5	6

КАРТА-ПЛАН ТЕРРИТОРИИ

Сведения об образуемых земельных участках

н82У	426313,83	1354317,76	Метод спутниковых геодезических измерений (определений)	Mt = SQRT(M1^2+M2^2) = SQRT(0,6^2+0,08^2) = 0,1 м	—
н74У	426317,16	1354337,85	Метод спутниковых геодезических измерений (определений)	Mt = SQRT(M1^2+M2^2) = SQRT(0,6^2+0,08^2) = 0,1 м	—
н75У	426289,57	1354339,35	Метод спутниковых геодезических измерений (определений)	Mt = SQRT(M1^2+M2^2) = SQRT(0,6^2+0,08^2) = 0,1 м	—
н83У	426286,47	1354319,43	Метод спутниковых геодезических измерений (определений)	Mt = SQRT(M1^2+M2^2) = SQRT(0,6^2+0,08^2) = 0,1 м	—
н82У	426313,83	1354317,76	Метод спутниковых геодезических измерений (определений)	Mt = SQRT(M1^2+M2^2) = SQRT(0,6^2+0,08^2) = 0,1 м	—

2. Сведения о частях границ образуемого земельного участка **:ЗУ2** **:**

обозначение земельного участка

Обозначение части границ		Горизонтальное проложение (S), м	Описание прохождения части границ	Сведения о согласовании местоположения границ (согласовано/спорное)
от т.	до т.			
1	2	3	4	5
н82У	н74У	20,36	—	—
н74У	н75У	27,63	—	—
н75У	н83У	20,16	—	—
н83У	н82У	27,41	—	—

3. Сведения о характеристиках образуемого земельного участка **:ЗУ2** **:**

обозначение земельного участка

№ п/п	Наименование характеристик земельного участка	Значение характеристики
1	2	3
1.	Адрес земельного участка	—

КАРТА-ПЛАН ТЕРРИТОРИИ

Сведения об образуемых земельных участках

1	2	3
1.1.	Сведения о местоположении земельного участка (при отсутствии адреса) в структурированном в соответствии с федеральной информационной адресной системой виде	—
1.2.	Дополнительные сведения о местоположении земельного участка	—
2	Категория земель	—
3	Вид (виды) разрешенного использования	—
3.1.	Дополнительные сведения об использовании земельного участка	—
4.	Реестровый номер границ территориальной зоны или в случае отсутствия такого реестрового номера ее индивидуальное обозначение (вид, тип, номер, индекс)	—
5.	Площадь земельного участка ± величина предельной погрешности определения (вычисления) площади (**Р ± ΔР**), **м²**	555±8
6.	Формула, примененная для вычисления предельной погрешности определения площади земельного участка, с подставленными значениями и итоговые (вычисленные) значения (**ΔР**), м2	$\Delta P = 3{,}5 \cdot M_t \cdot \sqrt{P_{док}} = 3{,}5 \cdot 0{,}10 \cdot \sqrt{555} = 8$
7.	Предельный минимальный и максимальный размеры земельного участка (**Рмин и Рмакс), м²**	—
8.	Кадастровый или иной государственный учетный номер (инвентарный) объекта недвижимости, расположенного на образуемом земельном участке	—
9.	Кадастровые номера исходных земельных участков	—
9.1.	Кадастровый номер входящего в состав земельного участка, представляющего собой единое землепользование (номер контура многоконтурного земельного участка), преобразование которого осуществляется	— —
9.2.	Кадастровые номера земельных участков, исключаемых из состава измененного (исходного) земельного участка, представляющего собой единое землепользование	— —
9.3.	Кадастровый или иной государственный учетный номер (инвентарный) объекта недвижимости, расположенного на измененном земельном участке	—
10.	Условный номер земельного участка	—
11	Учетный номер проекта межевания территории	—
12	Дополнительные сведения об образовании земельного участка	—

КАРТА-ПЛАН ТЕРРИТОРИИ

Сведения об образуемых земельных участках

1	2	3
13	Сведения о земельных участках (землях общего пользования, территории общего пользования), посредством которых обеспечивается доступ	—
14.	Иные сведения	—

4. Пояснения к сведениям об образуемом земельном участке **:ЗУ2** **:**

обозначение земельного участка

1.	

1. Сведения о характерных точках границ образуемого земельного участка **:ЗУ3** **:**

обозначение земельного участка

Система координат МСК-61 Зона № 1

Обозначение характерных точек границ	Координаты, м		Метод определения координат	Формулы, примененные для расчета средней квадратической погрешности определения координат характерных точек границ (M_t), с подставленными в такие формулы значениями и итоговые (вычисленные) значения M_t, м	Описание закрепления точки
	X	Y			
1	2	3	4	5	6
н204У	426310,88	1354250,88	Метод спутниковых геодезических измерений (определений)	Mt = SQRT(M1^2+M2^2) = SQRT(0,6^2+0,08^2) = 0,1 м	—
н205У	426328,96	1354361,28	Метод спутниковых геодезических измерений (определений)	Mt = SQRT(M1^2+M2^2) = SQRT(0,6^2+0,08^2) = 0,1 м	—
н206У	426331,52	1354380,00	Метод спутниковых геодезических измерений (определений)	Mt = SQRT(M1^2+M2^2) = SQRT(0,6^2+0,08^2) = 0,1 м	—
н207У	426345,44	1354470,40	Метод спутниковых геодезических измерений (определений)	Mt = SQRT(M1^2+M2^2) = SQRT(0,6^2+0,08^2) = 0,1 м	—

КАРТА-ПЛАН ТЕРРИТОРИИ					
Сведения об образуемых земельных участках					
н209У	426353,93	1354521,07	Метод спутниковых геодезических измерений (определений)	Mt = SQRT(M1^2+M2^2) = SQRT(0,6^2+0,08^2) = 0,1 м	—
н210У	426370,34	1354619,00	Метод спутниковых геодезических измерений (определений)	Mt = SQRT(M1^2+M2^2) = SQRT(0,6^2+0,08^2) = 0,1 м	—
н211У	426363,16	1354620,25	Метод спутниковых геодезических измерений (определений)	Mt = SQRT(M1^2+M2^2) = SQRT(0,6^2+0,08^2) = 0,1 м	—
н212У	426359,64	1354602,39	Метод спутниковых геодезических измерений (определений)	Mt = SQRT(M1^2+M2^2) = SQRT(0,6^2+0,08^2) = 0,1 м	—
н213У	426345,12	1354596,16	Метод спутниковых геодезических измерений (определений)	Mt = SQRT(M1^2+M2^2) = SQRT(0,6^2+0,08^2) = 0,1 м	—
н214У	426332,90	1354595,36	Метод спутниковых геодезических измерений (определений)	Mt = SQRT(M1^2+M2^2) = SQRT(0,6^2+0,08^2) = 0,1 м	—
н215У	426281,15	1354597,48	Метод спутниковых геодезических измерений (определений)	Mt = SQRT(M1^2+M2^2) = SQRT(0,6^2+0,08^2) = 0,1 м	—
н216У	426274,39	1354594,21	Метод спутниковых геодезических измерений (определений)	Mt = SQRT(M1^2+M2^2) = SQRT(0,6^2+0,08^2) = 0,1 м	—
н217У	426270,50	1354588,27	Метод спутниковых геодезических измерений (определений)	Mt = SQRT(M1^2+M2^2) = SQRT(0,6^2+0,08^2) = 0,1 м	—
н218У	426269,35	1354588,97	Метод спутниковых геодезических измерений (определений)	Mt = SQRT(M1^2+M2^2) = SQRT(0,6^2+0,08^2) = 0,1 м	—
н153У	426267,82	1354589,23	Метод спутниковых геодезических измерений (определений)	Mt = SQRT(M1^2+M2^2) = SQRT(0,6^2+0,08^2) = 0,1 м	—
н152У	426264,45	1354570,80	Метод спутниковых геодезических измерений (определений)	Mt = SQRT(M1^2+M2^2) = SQRT(0,6^2+0,08^2) = 0,1 м	—

КАРТА-ПЛАН ТЕРРИТОРИИ
Сведения об образуемых земельных участках

н157У	426261,20	1354553,00	Метод спутниковых геодезических измерений (определений)	Mt = SQRT(M1^2+M2^2) = SQRT(0,6^2+0,08^2) = 0,1 м	—
н156У	426260,77	1354550,78	Метод спутниковых геодезических измерений (определений)	Mt = SQRT(M1^2+M2^2) = SQRT(0,6^2+0,08^2) = 0,1 м	—
н201У	426257,55	1354534,48	Метод спутниковых геодезических измерений (определений)	Mt = SQRT(M1^2+M2^2) = SQRT(0,6^2+0,08^2) = 0,1 м	—
н200У	426256,17	1354527,45	Метод спутниковых геодезических измерений (определений)	Mt = SQRT(M1^2+M2^2) = SQRT(0,6^2+0,08^2) = 0,1 м	—
н150У	426253,88	1354514,32	Метод спутниковых геодезических измерений (определений)	Mt = SQRT(M1^2+M2^2) = SQRT(0,6^2+0,08^2) = 0,1 м	—
н149У	426252,78	1354508,01	Метод спутниковых геодезических измерений (определений)	Mt = SQRT(M1^2+M2^2) = SQRT(0,6^2+0,08^2) = 0,1 м	—
н146У	426250,30	1354491,69	Метод спутниковых геодезических измерений (определений)	Mt = SQRT(M1^2+M2^2) = SQRT(0,6^2+0,08^2) = 0,1 м	—
н145У	426249,84	1354488,61	Метод спутниковых геодезических измерений (определений)	Mt = SQRT(M1^2+M2^2) = SQRT(0,6^2+0,08^2) = 0,1 м	—
н144У	426247,30	1354470,47	Метод спутниковых геодезических измерений (определений)	Mt = SQRT(M1^2+M2^2) = SQRT(0,6^2+0,08^2) = 0,1 м	—
н160У	426247,13	1354469,26	Метод спутниковых геодезических измерений (определений)	Mt = SQRT(M1^2+M2^2) = SQRT(0,6^2+0,08^2) = 0,1 м	—
н134У	426244,40	1354448,93	Метод спутниковых геодезических измерений (определений)	Mt = SQRT(M1^2+M2^2) = SQRT(0,6^2+0,08^2) = 0,1 м	—
н133У	426243,08	1354439,35	Метод спутниковых геодезических измерений (определений)	Mt = SQRT(M1^2+M2^2) = SQRT(0,6^2+0,08^2) = 0,1 м	—

КАРТА-ПЛАН ТЕРРИТОРИИ					
Сведения об образуемых земельных участках					
н130У	426241,26	1354429,67	Метод спутниковых геодезических измерений (определений)	Mt = SQRT(M1^2+M2^2) = SQRT(0,6^2+0,08^2) = 0,1 м	—
н123У	426237,36	1354409,38	Метод спутниковых геодезических измерений (определений)	Mt = SQRT(M1^2+M2^2) = SQRT(0,6^2+0,08^2) = 0,1 м	—
н122У	426234,42	1354389,59	Метод спутниковых геодезических измерений (определений)	Mt = SQRT(M1^2+M2^2) = SQRT(0,6^2+0,08^2) = 0,1 м	—
н125У	426208,73	1354390,40	Метод спутниковых геодезических измерений (определений)	Mt = SQRT(M1^2+M2^2) = SQRT(0,6^2+0,08^2) = 0,1 м	—
н132У	426182,04	1354392,87	Метод спутниковых геодезических измерений (определений)	Mt = SQRT(M1^2+M2^2) = SQRT(0,6^2+0,08^2) = 0,1 м	—
н131У	426183,99	1354413,98	Метод спутниковых геодезических измерений (определений)	Mt = SQRT(M1^2+M2^2) = SQRT(0,6^2+0,08^2) = 0,1 м	—
н129У	426193,53	1354412,43	Метод спутниковых геодезических измерений (определений)	Mt = SQRT(M1^2+M2^2) = SQRT(0,6^2+0,08^2) = 0,1 м	—
н128У	426200,86	1354442,09	Метод спутниковых геодезических измерений (определений)	Mt = SQRT(M1^2+M2^2) = SQRT(0,6^2+0,08^2) = 0,1 м	—
н139У	426193,65	1354442,85	Метод спутниковых геодезических измерений (определений)	Mt = SQRT(M1^2+M2^2) = SQRT(0,6^2+0,08^2) = 0,1 м	—
н138У	426201,08	1354467,87	Метод спутниковых геодезических измерений (определений)	Mt = SQRT(M1^2+M2^2) = SQRT(0,6^2+0,08^2) = 0,1 м	—
н161У	426203,78	1354476,94	Метод спутниковых геодезических измерений (определений)	Mt = SQRT(M1^2+M2^2) = SQRT(0,6^2+0,08^2) = 0,1 м	—
н148У	426217,51	1354474,89	Метод спутниковых геодезических измерений (определений)	Mt = SQRT(M1^2+M2^2) = SQRT(0,6^2+0,08^2) = 0,1 м	—

КАРТА-ПЛАН ТЕРРИТОРИИ
Сведения об образуемых земельных участках

н147У	426221,71	1354495,94	Метод спутниковых геодезических измерений (определений)	Mt = SQRT(M1^2+M2^2) = SQRT(0,6^2+0,08^2) = 0,1 м	—
н151У	426225,46	1354518,79	Метод спутниковых геодезических измерений (определений)	Mt = SQRT(M1^2+M2^2) = SQRT(0,6^2+0,08^2) = 0,1 м	—
н203У	426221,04	1354519,48	Метод спутниковых геодезических измерений (определений)	Mt = SQRT(M1^2+M2^2) = SQRT(0,6^2+0,08^2) = 0,1 м	—
н202У	426225,86	1354539,63	Метод спутниковых геодезических измерений (определений)	Mt = SQRT(M1^2+M2^2) = SQRT(0,6^2+0,08^2) = 0,1 м	—
н219У	426222,57	1354540,17	Метод спутниковых геодезических измерений (определений)	Mt = SQRT(M1^2+M2^2) = SQRT(0,6^2+0,08^2) = 0,1 м	—
н220У	426226,78	1354557,18	Метод спутниковых геодезических измерений (определений)	Mt = SQRT(M1^2+M2^2) = SQRT(0,6^2+0,08^2) = 0,1 м	—
н221У	426222,88	1354559,04	Метод спутниковых геодезических измерений (определений)	Mt = SQRT(M1^2+M2^2) = SQRT(0,6^2+0,08^2) = 0,1 м	—
н222У	426178,40	1354443,52	Метод спутниковых геодезических измерений (определений)	Mt = SQRT(M1^2+M2^2) = SQRT(0,6^2+0,08^2) = 0,1 м	—
н223У	426152,80	1354386,88	Метод спутниковых геодезических измерений (определений)	Mt = SQRT(M1^2+M2^2) = SQRT(0,6^2+0,08^2) = 0,1 м	—
н224У	426120,16	1354276,48	Метод спутниковых геодезических измерений (определений)	Mt = SQRT(M1^2+M2^2) = SQRT(0,6^2+0,08^2) = 0,1 м	—
н225У	426116,00	1354245,12	Метод спутниковых геодезических измерений (определений)	Mt = SQRT(M1^2+M2^2) = SQRT(0,6^2+0,08^2) = 0,1 м	—
н226У	426116,48	1354213,76	Метод спутниковых геодезических измерений (определений)	Mt = SQRT(M1^2+M2^2) = SQRT(0,6^2+0,08^2) = 0,1 м	—

КАРТА-ПЛАН ТЕРРИТОРИИ					
Сведения об образуемых земельных участках					
н227У	426119,52	1354188,32	Метод спутниковых геодезических измерений (определений)	Mt = SQRT(M1^2+M2^2) = SQRT(0,6^2+0,08^2) = 0,1 м	—
н228У	426187,36	1354182,88	Метод спутниковых геодезических измерений (определений)	Mt = SQRT(M1^2+M2^2) = SQRT(0,6^2+0,08^2) = 0,1 м	—
н229У	426215,20	1354179,04	Метод спутниковых геодезических измерений (определений)	Mt = SQRT(M1^2+M2^2) = SQRT(0,6^2+0,08^2) = 0,1 м	—
н230У	426221,76	1354181,92	Метод спутниковых геодезических измерений (определений)	Mt = SQRT(M1^2+M2^2) = SQRT(0,6^2+0,08^2) = 0,1 м	—
н231У	426238,24	1354182,88	Метод спутниковых геодезических измерений (определений)	Mt = SQRT(M1^2+M2^2) = SQRT(0,6^2+0,08^2) = 0,1 м	—
н232У	426248,96	1354185,12	Метод спутниковых геодезических измерений (определений)	Mt = SQRT(M1^2+M2^2) = SQRT(0,6^2+0,08^2) = 0,1 м	—
н233У	426260,32	1354188,80	Метод спутниковых геодезических измерений (определений)	Mt = SQRT(M1^2+M2^2) = SQRT(0,6^2+0,08^2) = 0,1 м	—
н234У	426266,56	1354188,96	Метод спутниковых геодезических измерений (определений)	Mt = SQRT(M1^2+M2^2) = SQRT(0,6^2+0,08^2) = 0,1 м	—
н235У	426307,20	1354188,16	Метод спутниковых геодезических измерений (определений)	Mt = SQRT(M1^2+M2^2) = SQRT(0,6^2+0,08^2) = 0,1 м	—
н236У	426306,72	1354219,52	Метод спутниковых геодезических измерений (определений)	Mt = SQRT(M1^2+M2^2) = SQRT(0,6^2+0,08^2) = 0,1 м	—
н204У	426310,88	1354250,88	Метод спутниковых геодезических измерений (определений)	Mt = SQRT(M1^2+M2^2) = SQRT(0,6^2+0,08^2) = 0,1 м	—

КАРТА-ПЛАН ТЕРРИТОРИИ
Сведения об образуемых земельных участках

н197У	426291,05	1354383,64	Метод спутниковых геодезических измерений (определений)	Mt = SQRT(M1^2+M2^2) = SQRT(0,6^2+0,08^2) = 0,1 м	—
н192У	426293,99	1354404,25	Метод спутниковых геодезических измерений (определений)	Mt = SQRT(M1^2+M2^2) = SQRT(0,6^2+0,08^2) = 0,1 м	—
н183У	426297,35	1354423,78	Метод спутниковых геодезических измерений (определений)	Mt = SQRT(M1^2+M2^2) = SQRT(0,6^2+0,08^2) = 0,1 м	—
н30У	426300,69	1354444,95	Метод спутниковых геодезических измерений (определений)	Mt = SQRT(M1^2+M2^2) = SQRT(0,6^2+0,08^2) = 0,1 м	—
н31У	426305,00	1354464,82	Метод спутниковых геодезических измерений (определений)	Mt = SQRT(M1^2+M2^2) = SQRT(0,6^2+0,08^2) = 0,1 м	—
н41У	426307,92	1354484,68	Метод спутниковых геодезических измерений (определений)	Mt = SQRT(M1^2+M2^2) = SQRT(0,6^2+0,08^2) = 0,1 м	—
н38У	426310,80	1354504,54	Метод спутниковых геодезических измерений (определений)	Mt = SQRT(M1^2+M2^2) = SQRT(0,6^2+0,08^2) = 0,1 м	—
н36У	426314,14	1354524,35	Метод спутниковых геодезических измерений (определений)	Mt = SQRT(M1^2+M2^2) = SQRT(0,6^2+0,08^2) = 0,1 м	—
н34У	426317,05	1354544,09	Метод спутниковых геодезических измерений (определений)	Mt = SQRT(M1^2+M2^2) = SQRT(0,6^2+0,08^2) = 0,1 м	—
н35У	426318,20	1354551,59	Метод спутниковых геодезических измерений (определений)	Mt = SQRT(M1^2+M2^2) = SQRT(0,6^2+0,08^2) = 0,1 м	—
н1У	426322,25	1354566,22	Метод спутниковых геодезических измерений (определений)	Mt = SQRT(M1^2+M2^2) = SQRT(0,6^2+0,08^2) = 0,1 м	—
н2У	426326,65	1354592,20	Метод спутниковых геодезических измерений (определений)	Mt = SQRT(M1^2+M2^2) = SQRT(0,6^2+0,08^2) = 0,1 м	—

КАРТА-ПЛАН ТЕРРИТОРИИ					
Сведения об образуемых земельных участках					
н3У	426300,47	1354593,73	Метод спутниковых геодезических измерений (определений)	Mt = SQRT(M1^2+M2^2) = SQRT(0,6^2+0,08^2) = 0,1 м	—
н8У	426283,30	1354594,74	Метод спутниковых геодезических измерений (определений)	Mt = SQRT(M1^2+M2^2) = SQRT(0,6^2+0,08^2) = 0,1 м	—
н9У	426274,15	1354591,52	Метод спутниковых геодезических измерений (определений)	Mt = SQRT(M1^2+M2^2) = SQRT(0,6^2+0,08^2) = 0,1 м	—
н10У	426268,74	1354569,17	Метод спутниковых геодезических измерений (определений)	Mt = SQRT(M1^2+M2^2) = SQRT(0,6^2+0,08^2) = 0,1 м	—
н6У	426271,25	1354569,03	Метод спутниковых геодезических измерений (определений)	Mt = SQRT(M1^2+M2^2) = SQRT(0,6^2+0,08^2) = 0,1 м	—
н7У	426267,83	1354546,03	Метод спутниковых геодезических измерений (определений)	Mt = SQRT(M1^2+M2^2) = SQRT(0,6^2+0,08^2) = 0,1 м	—
н140У	426265,22	1354546,22	Метод спутниковых геодезических измерений (определений)	Mt = SQRT(M1^2+M2^2) = SQRT(0,6^2+0,08^2) = 0,1 м	—
н141У	426262,44	1354528,07	Метод спутниковых геодезических измерений (определений)	Mt = SQRT(M1^2+M2^2) = SQRT(0,6^2+0,08^2) = 0,1 м	—
н142У	426263,58	1354528,05	Метод спутниковых геодезических измерений (определений)	Mt = SQRT(M1^2+M2^2) = SQRT(0,6^2+0,08^2) = 0,1 м	—
н143У	426260,80	1354509,08	Метод спутниковых геодезических измерений (определений)	Mt = SQRT(M1^2+M2^2) = SQRT(0,6^2+0,08^2) = 0,1 м	—
н162У	426260,33	1354507,85	Метод спутниковых геодезических измерений (определений)	Mt = SQRT(M1^2+M2^2) = SQRT(0,6^2+0,08^2) = 0,1 м	—
н163У	426256,62	1354487,84	Метод спутниковых геодезических измерений (определений)	Mt = SQRT(M1^2+M2^2) = SQRT(0,6^2+0,08^2) = 0,1 м	—

КАРТА-ПЛАН ТЕРРИТОРИИ					
Сведения об образуемых земельных участках					
н165У	426253,28	1354468,46	Метод спутниковых геодезических измерений (определений)	Mt = SQRT(M1^2+M2^2) = SQRT(0,6^2+0,08^2) = 0,1 м	—
н168У	426250,36	1354448,89	Метод спутниковых геодезических измерений (определений)	Mt = SQRT(M1^2+M2^2) = SQRT(0,6^2+0,08^2) = 0,1 м	—
н198У	426247,27	1354428,84	Метод спутниковых геодезических измерений (определений)	Mt = SQRT(M1^2+M2^2) = SQRT(0,6^2+0,08^2) = 0,1 м	—
н174У	426243,73	1354409,73	Метод спутниковых геодезических измерений (определений)	Mt = SQRT(M1^2+M2^2) = SQRT(0,6^2+0,08^2) = 0,1 м	—
н175У	426240,87	1354390,45	Метод спутниковых геодезических измерений (определений)	Mt = SQRT(M1^2+M2^2) = SQRT(0,6^2+0,08^2) = 0,1 м	—
н176У	426242,96	1354389,30	Метод спутниковых геодезических измерений (определений)	Mt = SQRT(M1^2+M2^2) = SQRT(0,6^2+0,08^2) = 0,1 м	—
н172У	426265,32	1354385,57	Метод спутниковых геодезических измерений (определений)	Mt = SQRT(M1^2+M2^2) = SQRT(0,6^2+0,08^2) = 0,1 м	—
н197У	426291,05	1354383,64	Метод спутниковых геодезических измерений (определений)	Mt = SQRT(M1^2+M2^2) = SQRT(0,6^2+0,08^2) = 0,1 м	—
н43У	426296,19	1354194,50	Метод спутниковых геодезических измерений (определений)	Mt = SQRT(M1^2+M2^2) = SQRT(0,6^2+0,08^2) = 0,1 м	—
н44У	426299,35	1354217,53	Метод спутниковых геодезических измерений (определений)	Mt = SQRT(M1^2+M2^2) = SQRT(0,6^2+0,08^2) = 0,1 м	—
н49У	426301,90	1354238,01	Метод спутниковых геодезических измерений (определений)	Mt = SQRT(M1^2+M2^2) = SQRT(0,6^2+0,08^2) = 0,1 м	—

КАРТА-ПЛАН ТЕРРИТОРИИ					
Сведения об образуемых земельных участках					
н185У	426304,81	1354258,26	Метод спутниковых геодезических измерений (определений)	Mt = SQRT(M1^2+M2^2) = SQRT(0,6^2+0,08^2) = 0,1 м	—
н186У	426306,49	1354270,00	Метод спутниковых геодезических измерений (определений)	Mt = SQRT(M1^2+M2^2) = SQRT(0,6^2+0,08^2) = 0,1 м	—
н76У	426307,49	1354277,11	Метод спутниковых геодезических измерений (определений)	Mt = SQRT(M1^2+M2^2) = SQRT(0,6^2+0,08^2) = 0,1 м	—
н77У	426310,67	1354297,99	Метод спутниковых геодезических измерений (определений)	Mt = SQRT(M1^2+M2^2) = SQRT(0,6^2+0,08^2) = 0,1 м	—
н82У	426313,83	1354317,76	Метод спутниковых геодезических измерений (определений)	Mt = SQRT(M1^2+M2^2) = SQRT(0,6^2+0,08^2) = 0,1 м	—
н74У	426317,16	1354337,85	Метод спутниковых геодезических измерений (определений)	Mt = SQRT(M1^2+M2^2) = SQRT(0,6^2+0,08^2) = 0,1 м	—
н65У	426319,74	1354356,92	Метод спутниковых геодезических измерений (определений)	Mt = SQRT(M1^2+M2^2) = SQRT(0,6^2+0,08^2) = 0,1 м	—
н66У	426323,70	1354380,47	Метод спутниковых геодезических измерений (определений)	Mt = SQRT(M1^2+M2^2) = SQRT(0,6^2+0,08^2) = 0,1 м	—
н164У	426325,34	1354391,80	Метод спутниковых геодезических измерений (определений)	Mt = SQRT(M1^2+M2^2) = SQRT(0,6^2+0,08^2) = 0,1 м	—
н85У	426326,80	1354401,85	Метод спутниковых геодезических измерений (определений)	Mt = SQRT(M1^2+M2^2) = SQRT(0,6^2+0,08^2) = 0,1 м	—
н86У	426330,51	1354422,60	Метод спутниковых геодезических измерений (определений)	Mt = SQRT(M1^2+M2^2) = SQRT(0,6^2+0,08^2) = 0,1 м	—
н69У	426333,27	1354442,59	Метод спутниковых геодезических измерений (определений)	Mt = SQRT(M1^2+M2^2) = SQRT(0,6^2+0,08^2) = 0,1 м	—

КАРТА-ПЛАН ТЕРРИТОРИИ					
Сведения об образуемых земельных участках					
н70У	426336,15	1354462,69	Метод спутниковых геодезических измерений (определений)	Mt = SQRT(M1^2+M2^2) = SQRT(0,6^2+0,08^2) = 0,1 м	—
н59У	426338,27	1354482,58	Метод спутниковых геодезических измерений (определений)	Mt = SQRT(M1^2+M2^2) = SQRT(0,6^2+0,08^2) = 0,1 м	—
н54У	426341,18	1354482,38	Метод спутниковых геодезических измерений (определений)	Mt = SQRT(M1^2+M2^2) = SQRT(0,6^2+0,08^2) = 0,1 м	—
н55У	426342,75	1354501,73	Метод спутниковых геодезических измерений (определений)	Mt = SQRT(M1^2+M2^2) = SQRT(0,6^2+0,08^2) = 0,1 м	—
н166У	426346,89	1354521,53	Метод спутниковых геодезических измерений (определений)	Mt = SQRT(M1^2+M2^2) = SQRT(0,6^2+0,08^2) = 0,1 м	—
н47У	426349,31	1354539,58	Метод спутниковых геодезических измерений (определений)	Mt = SQRT(M1^2+M2^2) = SQRT(0,6^2+0,08^2) = 0,1 м	—
н24У	426352,67	1354559,09	Метод спутниковых геодезических измерений (определений)	Mt = SQRT(M1^2+M2^2) = SQRT(0,6^2+0,08^2) = 0,1 м	—
14	426355,61	1354578,68	—	—	—
н26У	426330,34	1354583,07	Метод спутниковых геодезических измерений (определений)	Mt = SQRT(M1^2+M2^2) = SQRT(0,6^2+0,08^2) = 0,1 м	—
н27У	426327,22	1354563,29	Метод спутниковых геодезических измерений (определений)	Mt = SQRT(M1^2+M2^2) = SQRT(0,6^2+0,08^2) = 0,1 м	—
н48У	426324,26	1354543,56	Метод спутниковых геодезических измерений (определений)	Mt = SQRT(M1^2+M2^2) = SQRT(0,6^2+0,08^2) = 0,1 м	—
н167У	426320,90	1354523,65	Метод спутниковых геодезических измерений (определений)	Mt = SQRT(M1^2+M2^2) = SQRT(0,6^2+0,08^2) = 0,1 м	—

КАРТА-ПЛАН ТЕРРИТОРИИ					
Сведения об образуемых земельных участках					
н56У	426317,32	1354503,86	Метод спутниковых геодезических измерений (определений)	Mt = SQRT(M1^2+M2^2) = SQRT(0,6^2+0,08^2) = 0,1 м	—
н57У	426316,31	1354498,05	Метод спутниковых геодезических измерений (определений)	Mt = SQRT(M1^2+M2^2) = SQRT(0,6^2+0,08^2) = 0,1 м	—
н58У	426314,15	1354485,60	Метод спутниковых геодезических измерений (определений)	Mt = SQRT(M1^2+M2^2) = SQRT(0,6^2+0,08^2) = 0,1 м	—
н71У	426310,79	1354464,76	Метод спутниковых геодезических измерений (определений)	Mt = SQRT(M1^2+M2^2) = SQRT(0,6^2+0,08^2) = 0,1 м	—
н72У	426307,59	1354444,67	Метод спутниковых геодезических измерений (определений)	Mt = SQRT(M1^2+M2^2) = SQRT(0,6^2+0,08^2) = 0,1 м	—
н87У	426304,34	1354424,85	Метод спутниковых геодезических измерений (определений)	Mt = SQRT(M1^2+M2^2) = SQRT(0,6^2+0,08^2) = 0,1 м	—
н88У	426301,18	1354404,79	Метод спутниковых геодезических измерений (определений)	Mt = SQRT(M1^2+M2^2) = SQRT(0,6^2+0,08^2) = 0,1 м	—
н67У	426297,42	1354382,54	Метод спутниковых геодезических измерений (определений)	Mt = SQRT(M1^2+M2^2) = SQRT(0,6^2+0,08^2) = 0,1 м	—
н68У	426292,66	1354358,86	Метод спутниковых геодезических измерений (определений)	Mt = SQRT(M1^2+M2^2) = SQRT(0,6^2+0,08^2) = 0,1 м	—
н75У	426289,57	1354339,35	Метод спутниковых геодезических измерений (определений)	Mt = SQRT(M1^2+M2^2) = SQRT(0,6^2+0,08^2) = 0,1 м	—
н83У	426286,47	1354319,43	Метод спутниковых геодезических измерений (определений)	Mt = SQRT(M1^2+M2^2) = SQRT(0,6^2+0,08^2) = 0,1 м	—
н78У	426283,24	1354299,53	Метод спутниковых геодезических измерений (определений)	Mt = SQRT(M1^2+M2^2) = SQRT(0,6^2+0,08^2) = 0,1 м	—

КАРТА-ПЛАН ТЕРРИТОРИИ					
Сведения об образуемых земельных участках					
н79У	426280,11	1354279,28	Метод спутниковых геодезических измерений (определений)	Mt = SQRT(M1^2+M2^2) = SQRT(0,6^2+0,08^2) = 0,1 м	—
н187У	426277,24	1354260,64	Метод спутниковых геодезических измерений (определений)	Mt = SQRT(M1^2+M2^2) = SQRT(0,6^2+0,08^2) = 0,1 м	—
н50У	426273,54	1354239,94	Метод спутниковых геодезических измерений (определений)	Mt = SQRT(M1^2+M2^2) = SQRT(0,6^2+0,08^2) = 0,1 м	—
н45У	426270,06	1354219,93	Метод спутниковых геодезических измерений (определений)	Mt = SQRT(M1^2+M2^2) = SQRT(0,6^2+0,08^2) = 0,1 м	—
н46У	426266,99	1354195,95	Метод спутниковых геодезических измерений (определений)	Mt = SQRT(M1^2+M2^2) = SQRT(0,6^2+0,08^2) = 0,1 м	—
н43У	426296,19	1354194,50	Метод спутниковых геодезических измерений (определений)	Mt = SQRT(M1^2+M2^2) = SQRT(0,6^2+0,08^2) = 0,1 м	—
н14У	426235,76	1354195,51	Метод спутниковых геодезических измерений (определений)	Mt = SQRT(M1^2+M2^2) = SQRT(0,6^2+0,08^2) = 0,1 м	—
н11У	426262,51	1354195,77	Метод спутниковых геодезических измерений (определений)	Mt = SQRT(M1^2+M2^2) = SQRT(0,6^2+0,08^2) = 0,1 м	—
н12У	426265,21	1354219,84	Метод спутниковых геодезических измерений (определений)	Mt = SQRT(M1^2+M2^2) = SQRT(0,6^2+0,08^2) = 0,1 м	—
н63У	426267,88	1354239,79	Метод спутниковых геодезических измерений (определений)	Mt = SQRT(M1^2+M2^2) = SQRT(0,6^2+0,08^2) = 0,1 м	—
н93У	426271,51	1354260,04	Метод спутниковых геодезических измерений (определений)	Mt = SQRT(M1^2+M2^2) = SQRT(0,6^2+0,08^2) = 0,1 м	—

КАРТА-ПЛАН ТЕРРИТОРИИ					
Сведения об образуемых земельных участках					
н90У	426274,75	1354279,91	Метод спутниковых геодезических измерений (определений)	Mt = SQRT(M1^2+M2^2) = SQRT(0,6^2+0,08^2) = 0,1 м	—
н22У	426277,87	1354299,48	Метод спутниковых геодезических измерений (определений)	Mt = SQRT(M1^2+M2^2) = SQRT(0,6^2+0,08^2) = 0,1 м	—
н15У	426281,37	1354319,53	Метод спутниковых геодезических измерений (определений)	Mt = SQRT(M1^2+M2^2) = SQRT(0,6^2+0,08^2) = 0,1 м	—
н16У	426284,08	1354338,34	Метод спутниковых геодезических измерений (определений)	Mt = SQRT(M1^2+M2^2) = SQRT(0,6^2+0,08^2) = 0,1 м	—
н19У	426287,38	1354359,45	Метод спутниковых геодезических измерений (определений)	Mt = SQRT(M1^2+M2^2) = SQRT(0,6^2+0,08^2) = 0,1 м	—
н28У	426290,98	1354380,33	Метод спутниковых геодезических измерений (определений)	Mt = SQRT(M1^2+M2^2) = SQRT(0,6^2+0,08^2) = 0,1 м	—
н29У	426264,77	1354382,40	Метод спутниковых геодезических измерений (определений)	Mt = SQRT(M1^2+M2^2) = SQRT(0,6^2+0,08^2) = 0,1 м	—
н51У	426239,09	1354383,39	Метод спутниковых геодезических измерений (определений)	Mt = SQRT(M1^2+M2^2) = SQRT(0,6^2+0,08^2) = 0,1 м	—
н52У	426235,92	1354363,13	Метод спутниковых геодезических измерений (определений)	Mt = SQRT(M1^2+M2^2) = SQRT(0,6^2+0,08^2) = 0,1 м	—
н53У	426233,14	1354343,09	Метод спутниковых геодезических измерений (определений)	Mt = SQRT(M1^2+M2^2) = SQRT(0,6^2+0,08^2) = 0,1 м	—
н73У	426229,54	1354323,49	Метод спутниковых геодезических измерений (определений)	Mt = SQRT(M1^2+M2^2) = SQRT(0,6^2+0,08^2) = 0,1 м	—
н61У	426226,66	1354303,43	Метод спутниковых геодезических измерений (определений)	Mt = SQRT(M1^2+M2^2) = SQRT(0,6^2+0,08^2) = 0,1 м	—

КАРТА-ПЛАН ТЕРРИТОРИИ					
Сведения об образуемых земельных участках					
н62У	426223,35	1354283,31	Метод спутниковых геодезических измерений (определений)	Mt = SQRT(M1^2+M2^2) = SQRT(0,6^2+0,08^2) = 0,1 м	—
н81У	426219,77	1354263,31	Метод спутниковых геодезических измерений (определений)	Mt = SQRT(M1^2+M2^2) = SQRT(0,6^2+0,08^2) = 0,1 м	—
н84У	426216,92	1354244,33	Метод спутниковых геодезических измерений (определений)	Mt = SQRT(M1^2+M2^2) = SQRT(0,6^2+0,08^2) = 0,1 м	—
н89У	426212,71	1354224,00	Метод спутниковых геодезических измерений (определений)	Mt = SQRT(M1^2+M2^2) = SQRT(0,6^2+0,08^2) = 0,1 м	—
н91У	426208,19	1354198,84	Метод спутниковых геодезических измерений (определений)	Mt = SQRT(M1^2+M2^2) = SQRT(0,6^2+0,08^2) = 0,1 м	—
н92У	426211,84	1354196,80	Метод спутниковых геодезических измерений (определений)	Mt = SQRT(M1^2+M2^2) = SQRT(0,6^2+0,08^2) = 0,1 м	—
н14У	426235,76	1354195,51	Метод спутниковых геодезических измерений (определений)	Mt = SQRT(M1^2+M2^2) = SQRT(0,6^2+0,08^2) = 0,1 м	—
н177У	426203,47	1354198,94	Метод спутниковых геодезических измерений (определений)	Mt = SQRT(M1^2+M2^2) = SQRT(0,6^2+0,08^2) = 0,1 м	—
н170У	426208,21	1354223,87	Метод спутниковых геодезических измерений (определений)	Mt = SQRT(M1^2+M2^2) = SQRT(0,6^2+0,08^2) = 0,1 м	—
н102У	426210,72	1354244,30	Метод спутниковых геодезических измерений (определений)	Mt = SQRT(M1^2+M2^2) = SQRT(0,6^2+0,08^2) = 0,1 м	—
н103У	426214,16	1354263,76	Метод спутниковых геодезических измерений (определений)	Mt = SQRT(M1^2+M2^2) = SQRT(0,6^2+0,08^2) = 0,1 м	—

КАРТА-ПЛАН ТЕРРИТОРИИ					
Сведения об образуемых земельных участках					
н106У	426216,76	1354284,12	Метод спутниковых геодезических измерений (определений)	Mt = SQRT(M1^2+M2^2) = SQRT(0,6^2+0,08^2) = 0,1 м	—
н115У	426219,95	1354303,76	Метод спутниковых геодезических измерений (определений)	Mt = SQRT(M1^2+M2^2) = SQRT(0,6^2+0,08^2) = 0,1 м	—
н119У	426223,80	1354322,77	Метод спутниковых геодезических измерений (определений)	Mt = SQRT(M1^2+M2^2) = SQRT(0,6^2+0,08^2) = 0,1 м	—
н120У	426226,60	1354342,90	Метод спутниковых геодезических измерений (определений)	Mt = SQRT(M1^2+M2^2) = SQRT(0,6^2+0,08^2) = 0,1 м	—
н94У	426230,45	1354362,22	Метод спутниковых геодезических измерений (определений)	Mt = SQRT(M1^2+M2^2) = SQRT(0,6^2+0,08^2) = 0,1 м	—
н95У	426233,43	1354383,02	Метод спутниковых геодезических измерений (определений)	Mt = SQRT(M1^2+M2^2) = SQRT(0,6^2+0,08^2) = 0,1 м	—
н96У	426207,24	1354385,75	Метод спутниковых геодезических измерений (определений)	Mt = SQRT(M1^2+M2^2) = SQRT(0,6^2+0,08^2) = 0,1 м	—
н114У	426181,61	1354387,64	Метод спутниковых геодезических измерений (определений)	Mt = SQRT(M1^2+M2^2) = SQRT(0,6^2+0,08^2) = 0,1 м	—
н112У	426178,46	1354367,26	Метод спутниковых геодезических измерений (определений)	Mt = SQRT(M1^2+M2^2) = SQRT(0,6^2+0,08^2) = 0,1 м	—
н113У	426175,03	1354347,72	Метод спутниковых геодезических измерений (определений)	Mt = SQRT(M1^2+M2^2) = SQRT(0,6^2+0,08^2) = 0,1 м	—
н100У	426171,74	1354327,73	Метод спутниковых геодезических измерений (определений)	Mt = SQRT(M1^2+M2^2) = SQRT(0,6^2+0,08^2) = 0,1 м	—
н101У	426168,69	1354307,74	Метод спутниковых геодезических измерений (определений)	Mt = SQRT(M1^2+M2^2) = SQRT(0,6^2+0,08^2) = 0,1 м	—

КАРТА-ПЛАН ТЕРРИТОРИИ					
Сведения об образуемых земельных участках					
н121У	426165,99	1354288,07	Метод спутниковых геодезических измерений (определений)	Mt = SQRT(M1^2+M2^2) = SQRT(0,6^2+0,08^2) = 0,1 м	—
н118У	426162,87	1354268,16	Метод спутниковых геодезических измерений (определений)	Mt = SQRT(M1^2+M2^2) = SQRT(0,6^2+0,08^2) = 0,1 м	—
н109У	426159,54	1354248,23	Метод спутниковых геодезических измерений (определений)	Mt = SQRT(M1^2+M2^2) = SQRT(0,6^2+0,08^2) = 0,1 м	—
н110У	426156,15	1354228,65	Метод спутниковых геодезических измерений (определений)	Mt = SQRT(M1^2+M2^2) = SQRT(0,6^2+0,08^2) = 0,1 м	—
н117У	426152,75	1354206,53	Метод спутниковых геодезических измерений (определений)	Mt = SQRT(M1^2+M2^2) = SQRT(0,6^2+0,08^2) = 0,1 м	—
н116У	426179,30	1354202,56	Метод спутниковых геодезических измерений (определений)	Mt = SQRT(M1^2+M2^2) = SQRT(0,6^2+0,08^2) = 0,1 м	—
н178У	426181,24	1354202,27	Метод спутниковых геодезических измерений (определений)	Mt = SQRT(M1^2+M2^2) = SQRT(0,6^2+0,08^2) = 0,1 м	—
н177У	426203,47	1354198,94	Метод спутниковых геодезических измерений (определений)	Mt = SQRT(M1^2+M2^2) = SQRT(0,6^2+0,08^2) = 0,1 м	—
н179У	426146,72	1354207,24	Метод спутниковых геодезических измерений (определений)	Mt = SQRT(M1^2+M2^2) = SQRT(0,6^2+0,08^2) = 0,1 м	—
н180У	426152,03	1354233,50	Метод спутниковых геодезических измерений (определений)	Mt = SQRT(M1^2+M2^2) = SQRT(0,6^2+0,08^2) = 0,1 м	—
н188У	426154,87	1354257,18	Метод спутниковых геодезических измерений (определений)	Mt = SQRT(M1^2+M2^2) = SQRT(0,6^2+0,08^2) = 0,1 м	—

КАРТА-ПЛАН ТЕРРИТОРИИ					
Сведения об образуемых земельных участках					
н193У	426160,27	1354288,89	Метод спутниковых геодезических измерений (определений)	Mt = SQRT(M1^2+M2^2) = SQRT(0,6^2+0,08^2) = 0,1 м	—
н194У	426164,05	1354320,32	Метод спутниковых геодезических измерений (определений)	Mt = SQRT(M1^2+M2^2) = SQRT(0,6^2+0,08^2) = 0,1 м	—
н195У	426149,49	1354322,36	Метод спутниковых геодезических измерений (определений)	Mt = SQRT(M1^2+M2^2) = SQRT(0,6^2+0,08^2) = 0,1 м	—
н196У	426144,20	1354290,51	Метод спутниковых геодезических измерений (определений)	Mt = SQRT(M1^2+M2^2) = SQRT(0,6^2+0,08^2) = 0,1 м	—
н199У	426140,84	1354290,82	Метод спутниковых геодезических измерений (определений)	Mt = SQRT(M1^2+M2^2) = SQRT(0,6^2+0,08^2) = 0,1 м	—
н189У	426135,63	1354260,06	Метод спутниковых геодезических измерений (определений)	Mt = SQRT(M1^2+M2^2) = SQRT(0,6^2+0,08^2) = 0,1 м	—
н190У	426125,58	1354261,06	Метод спутниковых геодезических измерений (определений)	Mt = SQRT(M1^2+M2^2) = SQRT(0,6^2+0,08^2) = 0,1 м	—
н191У	426122,27	1354236,37	Метод спутниковых геодезических измерений (определений)	Mt = SQRT(M1^2+M2^2) = SQRT(0,6^2+0,08^2) = 0,1 м	—
н181У	426127,11	1354235,85	Метод спутниковых геодезических измерений (определений)	Mt = SQRT(M1^2+M2^2) = SQRT(0,6^2+0,08^2) = 0,1 м	—
н182У	426123,94	1354209,74	Метод спутниковых геодезических измерений (определений)	Mt = SQRT(M1^2+M2^2) = SQRT(0,6^2+0,08^2) = 0,1 м	—
н179У	426146,72	1354207,24	Метод спутниковых геодезических измерений (определений)	Mt = SQRT(M1^2+M2^2) = SQRT(0,6^2+0,08^2) = 0,1 м	—

КАРТА-ПЛАН ТЕРРИТОРИИ

Сведения об образуемых земельных участках

2. Сведения о частях границ образуемого земельного участка :ЗУ3 :

обозначение земельного участка

Обозначение части границ		Горизонтальное проложение (S), м	Описание прохождения части границ	Сведения о согласовании местоположения границ (согласовано/спорное)
от т.	до т.			
1	2	3	4	5
н204У	н205У	111,87	—	—
н205У	н206У	18,89	—	—
н206У	н207У	91,47	—	—
н207У	н209У	51,38	—	—
н209У	н210У	99,30	—	—
н210У	н211У	7,29	—	—
н211У	н212У	18,20	—	—
н212У	н213У	15,80	—	—
н213У	н214У	12,25	—	—
н214У	н215У	51,79	—	—
н215У	н216У	7,51	—	—
н216У	н217У	7,10	—	—
н217У	н218У	1,35	—	—
н218У	н153У	1,55	—	—
н153У	н152У	18,74	—	—
н152У	н157У	18,09	—	—
н157У	н156У	2,26	—	—
н156У	н201У	16,62	—	—
н201У	н200У	7,16	—	—
н200У	н150У	13,33	—	—
н150У	н149У	6,41	—	—
н149У	н146У	16,51	—	—
н146У	н145У	3,11	—	—
н145У	н144У	18,32	—	—
н144У	н160У	1,22	—	—
н160У	н134У	20,51	—	—
н134У	н133У	9,67	—	—
н133У	н130У	9,85	—	—

КАРТА-ПЛАН ТЕРРИТОРИИ

Сведения об образуемых земельных участках

н130У	н123У	20,66	—	—
н123У	н122У	20,01	—	—
н122У	н125У	25,70	—	—
н125У	н132У	26,80	—	—
н132У	н131У	21,20	—	—
н131У	н129У	9,67	—	—
н129У	н128У	30,55	—	—
н128У	н139У	7,25	—	—
н139У	н138У	26,10	—	—
н138У	н161У	9,46	—	—
н161У	н148У	13,88	—	—
н148У	н147У	21,46	—	—
н147У	н151У	23,16	—	—
н151У	н203У	4,47	—	—
н203У	н202У	20,72	—	—
н202У	н219У	3,33	—	—
н219У	н220У	17,52	—	—
н220У	н221У	4,32	—	—
н221У	н222У	123,79	—	—
н222У	н223У	62,16	—	—
н223У	н224У	115,12	—	—
н224У	н225У	31,63	—	—
н225У	н226У	31,36	—	—
н226У	н227У	25,62	—	—
н227У	н228У	68,06	—	—
н228У	н229У	28,10	—	—
н229У	н230У	7,16	—	—
н230У	н231У	16,51	—	—
н231У	н232У	10,95	—	—
н232У	н233У	11,94	—	—
н233У	н234У	6,24	—	—
н234У	н235У	40,65	—	—
н235У	н236У	31,36	—	—
н236У	н204У	31,63	—	—

КАРТА-ПЛАН ТЕРРИТОРИИ

Сведения об образуемых земельных участках

н197У	н192У	20,82	—	—
н192У	н183У	19,82	—	—
н183У	н30У	21,43	—	—
н30У	н31У	20,33	—	—
н31У	н41У	20,07	—	—
н41У	н38У	20,07	—	—
н38У	н36У	20,09	—	—
н36У	н34У	19,95	—	—
н34У	н35У	7,59	—	—
н35У	н1У	15,18	—	—
н1У	н2У	26,35	—	—
н2У	н3У	26,22	—	—
н3У	н8У	17,20	—	—
н8У	н9У	9,70	—	—
н9У	н10У	23,00	—	—
н10У	н6У	2,51	—	—
н6У	н7У	23,25	—	—
н7У	н140У	2,62	—	—
н140У	н141У	18,36	—	—
н141У	н142У	1,14	—	—
н142У	н143У	19,17	—	—
н143У	н162У	1,32	—	—
н162У	н163У	20,35	—	—
н163У	н165У	19,67	—	—
н165У	н168У	19,79	—	—
н168У	н198У	20,29	—	—
н198У	н174У	19,44	—	—
н174У	н175У	19,49	—	—
н175У	н176У	2,39	—	—
н176У	н172У	22,67	—	—
н172У	н197У	25,80	—	—
н43У	н44У	23,25	—	—
н44У	н49У	20,64	—	—
н49У	н185У	20,46	—	—

КАРТА-ПЛАН ТЕРРИТОРИИ

Сведения об образуемых земельных участках

н185У	н186У	11,86	—	—
н186У	н76У	7,18	—	—
н76У	н77У	21,12	—	—
н77У	н82У	20,02	—	—
н82У	н74У	20,36	—	—
н74У	н65У	19,24	—	—
н65У	н66У	23,88	—	—
н66У	н164У	11,45	—	—
н164У	н85У	10,16	—	—
н85У	н86У	21,08	—	—
н86У	н69У	20,18	—	—
н69У	н70У	20,31	—	—
н70У	н59У	20,00	—	—
н59У	н54У	2,92	—	—
н54У	н55У	19,41	—	—
н55У	н166У	20,23	—	—
н166У	н47У	18,21	—	—
н47У	н24У	19,80	—	—
н24У	14	19,81	—	—
14	н26У	25,65	—	—
н26У	н27У	20,02	—	—
н27У	н48У	19,95	—	—
н48У	н167У	20,19	—	—
н167У	н56У	20,11	—	—
н56У	н57У	5,90	—	—
н57У	н58У	12,64	—	—
н58У	н71У	21,11	—	—
н71У	н72У	20,34	—	—
н72У	н87У	20,08	—	—
н87У	н88У	20,31	—	—
н88У	н67У	22,57	—	—
н67У	н68У	24,15	—	—
н68У	н75У	19,75	—	—
н75У	н83У	20,16	—	—
н83У	н78У	20,16	—	—

КАРТА-ПЛАН ТЕРРИТОРИИ

Сведения об образуемых земельных участках

н78У	н79У	20,49	—	—
н79У	н187У	18,86	—	—
н187У	н50У	21,03	—	—
н50У	н45У	20,31	—	—
н45У	н46У	24,18	—	—
н46У	н43У	29,24	—	—
н14У	н11У	26,75	—	—
н11У	н12У	24,22	—	—
н12У	н63У	20,13	—	—
н63У	н93У	20,57	—	—
н93У	н90У	20,13	—	—
н90У	н22У	19,82	—	—
н22У	н15У	20,35	—	—
н15У	н16У	19,00	—	—
н16У	н19У	21,37	—	—
н19У	н28У	21,19	—	—
н28У	н29У	26,29	—	—
н29У	н51У	25,70	—	—
н51У	н52У	20,51	—	—
н52У	н53У	20,23	—	—
н53У	н73У	19,93	—	—
н73У	н61У	20,27	—	—
н61У	н62У	20,39	—	—
н62У	н81У	20,32	—	—
н81У	н84У	19,19	—	—
н84У	н89У	20,76	—	—
н89У	н91У	25,56	—	—
н91У	н92У	4,18	—	—
н92У	н14У	23,95	—	—
н177У	н170У	25,38	—	—
н170У	н102У	20,58	—	—
н102У	н103У	19,76	—	—
н103У	н106У	20,53	—	—

КАРТА-ПЛАН ТЕРРИТОРИИ

Сведения об образуемых земельных участках

н106У	н115У	19,90	—	—
н115У	н119У	19,40	—	—
н119У	н120У	20,32	—	—
н120У	н94У	19,70	—	—
н94У	н95У	21,01	—	—
н95У	н96У	26,33	—	—
н96У	н114У	25,70	—	—
н114У	н112У	20,62	—	—
н112У	н113У	19,84	—	—
н113У	н100У	20,26	—	—
н100У	н101У	20,22	—	—
н101У	н121У	19,85	—	—
н121У	н118У	20,15	—	—
н118У	н109У	20,21	—	—
н109У	н110У	19,87	—	—
н110У	н117У	22,38	—	—
н117У	н116У	26,85	—	—
н116У	н178У	1,96	—	—
н178У	н177У	22,48	—	—
н179У	н180У	26,79	—	—
н180У	н188У	23,85	—	—
н188У	н193У	32,17	—	—
н193У	н194У	31,66	—	—
н194У	н195У	14,70	—	—
н195У	н196У	32,29	—	—
н196У	н199У	3,37	—	—
н199У	н189У	31,20	—	—
н189У	н190У	10,10	—	—
н190У	н191У	24,91	—	—
н191У	н181У	4,87	—	—
н181У	н182У	26,30	—	—
н182У	н179У	22,92	—	—

КАРТА-ПЛАН ТЕРРИТОРИИ

Сведения об образуемых земельных участках

3. Сведения о характеристиках образуемого земельного участка **:ЗУ3 :**

обозначение земельного участка

№ п/п	Наименование характеристик земельного участка	Значение характеристики
1	2	3
1.	Адрес земельного участка	—
1.1.	Сведения о местоположении земельного участка (при отсутствии адреса) в структурированном в соответствии с федеральной информационной адресной системой виде	—
1.2.	Дополнительные сведения о местоположении земельного участка	—
2	Категория земель	—
3	Вид (виды) разрешенного использования	—
3.1.	Дополнительные сведения об использовании земельного участка	—
4.	Реестровый номер границ территориальной зоны или в случае отсутствия такого реестрового номера ее индивидуальное обозначение (вид, тип, номер, индекс)	—
5.	Площадь земельного участка ± величина предельной погрешности определения (вычисления) площади (**Р ± ΔР**), **м²**	19503±49
6.	Формула, примененная для вычисления предельной погрешности определения площади земельного участка, с подставленными значениями и итоговые (вычисленные) значения (**ΔР**), м2	$\Delta P = 3{,}5 \cdot M_t \cdot \sqrt{P_{док}} = 3{,}5 \cdot 0{,}10 \cdot \sqrt{19503} = 49$
7.	Предельный минимальный и максимальный размеры земельного участка (**Рмин и Рмакс), м²**	—
8.	Кадастровый или иной государственный учетный номер (инвентарный) объекта недвижимости, расположенного на образуемом земельном участке	—
9.	Кадастровые номера исходных земельных участков	—
9.1.	Кадастровый номер входящего в состав земельного участка, представляющего собой единое землепользование (номер контура многоконтурного земельного участка), преобразование которого осуществляется	— —
9.2.	Кадастровые номера земельных участков, исключаемых из состава измененного (исходного) земельного участка, представляющего собой единое землепользование	— —

КАРТА-ПЛАН ТЕРРИТОРИИ

Сведения об образуемых земельных участках

1	2	3
9.3.	Кадастровый или иной государственный учетный номер (инвентарный) объекта недвижимости, расположенного на измененном земельном участке	—
10.	Условный номер земельного участка	—
11	Учетный номер проекта межевания территории	—
12	Дополнительные сведения об образовании земельного участка	—
13	Сведения о земельных участках (землях общего пользования, территории общего пользования), посредством которых обеспечивается доступ	—
14.	Иные сведения	—

4. Пояснения к сведениям об образуемом земельном участке **:ЗУ3** _____ **:**

обозначение земельного участка

1.	

КАРТА-ПЛАН ТЕРРИТОРИИ

Сведения об уточняемых земельных участках, необходимые для исправления реестровых ошибок в сведениях о местоположении их границ

1. Сведения о характерных точках границ уточняемого земельного участка с кадастровым номером 61:26:0503001:1

Система координат МСК-61 **Зона № 1**

Обозначение характерных точек границ	Координаты, м				Метод определения координат	Формулы, примененные для расчета средней квадратической погрешности определения координат характерных точек границ (M_t), с подставленными в такие формулы значениями и итоговые (вычисленные) значения M_t, м	Описание закрепления точки
	содержатся в Едином государственном реестре недвижимости		определены в результате выполнения комплексных кадастровых работ				
	X	Y	X	Y			
1	2	3	4	5	6	7	8
н36У	—	—	426314,14	1354524,35	Метод спутниковых геодезических измерений (определений)	Mt = SQRT(M1^2+M2^2) = SQRT(0,6^2+0,08^2) = 0,1 м	—
н34У	—	—	426317,05	1354544,09	Метод спутниковых геодезических измерений (определений)	Mt = SQRT(M1^2+M2^2) = SQRT(0,6^2+0,08^2) = 0,1 м	—
н5У	—	—	426292,55	1354544,29	Метод спутниковых геодезических измерений (определений)	Mt = SQRT(M1^2+M2^2) = SQRT(0,6^2+0,08^2) = 0,1 м	—
н37У	—	—	426289,59	1354525,82	Метод спутниковых геодезических измерений (определений)	Mt = SQRT(M1^2+M2^2) = SQRT(0,6^2+0,08^2) = 0,1 м	—
н36У	—	—	426314,14	1354524,35	Метод спутниковых геодезических измерений (определений)	Mt = SQRT(M1^2+M2^2) = SQRT(0,6^2+0,08^2) = 0,1 м	—

КАРТА-ПЛАН ТЕРРИТОРИИ

Сведения об уточняемых земельных участках, необходимые для исправления реестровых ошибок в сведениях о местоположении их границ

2. Сведения о частях границ уточняемого земельного участка с кадастровым номером 61:26:0503001:1

Обозначение части границ		Горизонтальное проложение (S), м	Описание прохождения части границ	Сведения о согласовании местоположения границ(согласовано/спорное)
от т.	до т.			
1	2	3	4	5
н36У	н34У	19,95	—	—
н34У	н5У	24,50	—	—
н5У	н37У	18,71	—	—
н37У	н36У	24,59	—	—

3. Характеристики уточняемого земельного участка с кадастровым номером 61:26:0503001:1

№ п/п	Наименование характеристик земельного участка	Значение характеристики
1	2	3
1.	Адрес земельного участка	—
1.1.	Сведения о местоположении земельного участка (при отсутствии адреса) в структурированном в соответствии с федеральной информационной адресной системой виде	Ростовская область, р-н. Неклиновский, х. Грузиновка
1.2.	Дополнительные сведения о местоположении земельного участка	—
2.	Площадь земельного участка ± величина погрешности определения(вычисления) площади (**Р** ± **ΔР**), **м²**	471±8
3.	Формула, примененная для вычисления предельной погрешности определения площади земельного участка, с подставленными значениями и итоговые (вычисленные) значения (**ΔР**), м2	$\Delta P = 3{,}5 \cdot M_t \cdot \sqrt{P_{док}} = 3{,}5 \cdot 0{,}10 \cdot \sqrt{511} = 8$
4.	Площадь земельного участка согласно сведениям Единого государственного реестра недвижимости (**Ркад**), **м²**	511
5.	Оценка расхождения **Р** и **Ркад (Р – Ркад), м²**	-40
6.	Предельный минимальный и максимальный размеры земельного участка (**Рмин и Рмакс), м²**	—
7.	Кадастровый или иной государственный учетный номер (инвентарный) здания, сооружения, объекта незавершенного строительства, расположенного на земельном участке	61:26:0503001:397
8.	Вид (виды) разрешенного использования	садовотство и огородничество
8.1.	Дополнительные сведения об использовании земельного участка	—
9.	Сведения о земельных участках (землях общего пользования, территории общего пользования), посредством которых обеспечивается доступ	—

КАРТА-ПЛАН ТЕРРИТОРИИ

Сведения об уточняемых земельных участках, необходимые для исправления реестровых ошибок в сведениях о местоположении их границ

1	2	3
10.	Иные сведения	—

4. Пояснения к сведениям об уточняемом земельном участке с кадастровым номером 61:26:0503001:1 :

1.	

1. Сведения о характерных точках границ уточняемого земельного участка с кадастровым номером 61:26:0503001:2

Система координат МСК-61 **Зона № 1**

Обозначение характерных точек границ	Координаты, м				Метод определения координат	Формулы, примененные для расчета средней квадратической погрешности определения координат характерных точек границ (M_t), с подставленными в такие формулы значениями и итоговые (вычисленные) значения M_t, м	Описание закрепления точки
	содержатся в Едином государственном реестре недвижимости		определены в результате выполнения комплексных кадастровых работ				
	X	Y	X	Y			
1	2	3	4	5	6	7	8
н115У	—	—	426219,95	1354303,76	Метод спутниковых геодезических измерений (определений)	Mt = SQRT(M1^2+M2^2) = SQRT(0,6^2+0,08^2) = 0,1 м	—
н119У	—	—	426223,80	1354322,77	Метод спутниковых геодезических измерений (определений)	Mt = SQRT(M1^2+M2^2) = SQRT(0,6^2+0,08^2) = 0,1 м	—
н99У	—	—	426198,56	1354325,12	Метод спутниковых геодезических измерений (определений)	Mt = SQRT(M1^2+M2^2) = SQRT(0,6^2+0,08^2) = 0,1 м	—
н98У	—	—	426195,54	1354305,88	Метод спутниковых геодезических измерений (определений)	Mt = SQRT(M1^2+M2^2) = SQRT(0,6^2+0,08^2) = 0,1 м	—

КАРТА-ПЛАН ТЕРРИТОРИИ

Сведения об уточняемых земельных участках, необходимые для исправления реестровых ошибок в сведениях о местоположении их границ

н115У	—	—	426219,95	1354303,76	Метод спутниковых геодезических измерений (определений)	Mt = SQRT(M1^2+M2^2) = SQRT(0,6^2+0,08^2) = 0,1 м	—

2. Сведения о частях границ уточняемого земельного участка с кадастровым номером 61:26:0503001:2

Обозначение части границ		Горизонтальное проложение (S), м	Описание прохождения части границ	Сведения о согласовании местоположения границ(согласовано/спорное)
от т.	до т.			
1	2	3	4	5
н115У	н119У	19,40	—	—
н119У	н99У	25,35	—	—
н99У	н98У	19,48	—	—
н98У	н115У	24,50	—	—

3. Характеристики уточняемого земельного участка с кадастровым номером 61:26:0503001:2

№ п/п	Наименование характеристик земельного участка	Значение характеристики
1	2	3
1.	Адрес земельного участка	—
1.1.	Сведения о местоположении земельного участка (при отсутствии адреса) в структурированном в соответствии с федеральной информационной адресной системой виде	Ростовская обл, р-н Неклиновский, х Грузиновка, снт "Бережок", участок № 62
1.2.	Дополнительные сведения о местоположении земельного участка	—
2.	Площадь земельного участка ± величина погрешности определения(вычисления) площади (**Р ± ΔР**), **м²**	482±8
3.	Формула, примененная для вычисления предельной погрешности определения площади земельного участка, с подставленными значениями и итоговые (вычисленные) значения (**ΔР**), м2	$\Delta P = 3{,}5 \cdot M_t \cdot \sqrt{P_{док}} = 3{,}5 \cdot 0{,}10 \cdot \sqrt{520} = 8$
4.	Площадь земельного участка согласно сведениям Единого государственного реестра недвижимости (**Ркад**), **м²**	520
5.	Оценка расхождения **Р** и **Ркад (Р – Ркад), м²**	-38
6.	Предельный минимальный и максимальный размеры земельного участка (**Рмин и Рмакс), м²**	—
7.	Кадастровый или иной государственный учетный номер (инвентарный) здания, сооружения, объекта незавершенного строительства, расположенного на земельном участке	61:26:0503001:158

КАРТА-ПЛАН ТЕРРИТОРИИ

Сведения об уточняемых земельных участках, необходимые для исправления реестровых ошибок в сведениях о местоположении их границ

1	2	3
8.	Вид (виды) разрешенного использования	Для ведения садоводства и огородничества
8.1.	Дополнительные сведения об использовании земельного участка	—
9.	Сведения о земельных участках (землях общего пользования, территории общего пользования), посредством которых обеспечивается доступ	—
10.	Иные сведения	—

4. Пояснения к сведениям об уточняемом земельном участке с кадастровым номером 61:26:0503001:2 :

1.	

1. Сведения о характерных точках границ уточняемого земельного участка с кадастровым номером 61:26:0503001:3

Система координат МСК-61 **Зона № 1**

Обозначение характерных точек границ	Координаты, м				Метод определения координат	Формулы, примененные для расчета средней квадратической погрешности определения координат характерных точек границ (M_t), с подставленными в такие формулы значениями и итоговые (вычисленные) значения M_t, м	Описание закрепления точки
	содержатся в Едином государственном реестре недвижимости		определены в результате выполнения комплексных кадастровых работ				
	X	Y	X	Y			
1	2	3	4	5	6	7	8
н166У	—	—	426346,89	1354521,53	Метод спутниковых геодезических измерений (определений)	Mt = SQRT(M1^2+M2^2) = SQRT(0,6^2+0,08^2) = 0,1 м	—
н47У	—	—	426349,31	1354539,58	Метод спутниковых геодезических измерений (определений)	Mt = SQRT(M1^2+M2^2) = SQRT(0,6^2+0,08^2) = 0,1 м	—
н48У	—	—	426324,26	1354543,56	Метод спутниковых геодезических измерений (определений)	Mt = SQRT(M1^2+M2^2) = SQRT(0,6^2+0,08^2) = 0,1 м	—

КАРТА-ПЛАН ТЕРРИТОРИИ

Сведения об уточняемых земельных участках, необходимые для исправления реестровых ошибок в сведениях о местоположении их границ

н167У	—	—	426320,90	1354523,65	Метод спутниковых геодезических измерений (определений)	Mt = SQRT(M1^2+M2^2) = SQRT(0,6^2+0,08^2) = 0,1 м	—
н166У	—	—	426346,89	1354521,53	Метод спутниковых геодезических измерений (определений)	Mt = SQRT(M1^2+M2^2) = SQRT(0,6^2+0,08^2) = 0,1 м	—

2. Сведения о частях границ уточняемого земельного участка с кадастровым номером 61:26:0503001:3

Обозначение части границ		Горизонтальное проложение (S), м	Описание прохождения части границ	Сведения о согласовании местоположения границ(согласовано/спорное)
от т.	до т.			
1	2	3	4	5
н166У	н47У	18,21	—	—
н47У	н48У	25,36	—	—
н48У	н167У	20,19	—	—
н167У	н166У	26,08	—	—

3. Характеристики уточняемого земельного участка с кадастровым номером 61:26:0503001:3

№ п/п	Наименование характеристик земельного участка	Значение характеристики
1	2	3
1.	Адрес земельного участка	—
1.1.	Сведения о местоположении земельного участка (при отсутствии адреса) в структурированном в соответствии с федеральной информационной адресной системой виде	Ростовская обл., р-н Неклиновский, х. Грузиновка, с/т "Бережок", уч.№ 5
1.2.	Дополнительные сведения о местоположении земельного участка	—
2.	Площадь земельного участка ± величина погрешности определения(вычисления) площади (**Р** ± **ΔР**), **м²**	493±8
3.	Формула, примененная для вычисления предельной погрешности определения площади земельного участка, с подставленными значениями и итоговые (вычисленные) значения (**ΔР**), м2	$\Delta P = 3{,}5 \cdot M_t \cdot \sqrt{P_{док}} = 3{,}5 \cdot 0{,}10 \cdot \sqrt{501} = 8$
4.	Площадь земельного участка согласно сведениям Единого государственного реестра недвижимости (**Ркад**), **м²**	501
5.	Оценка расхождения **Р** и **Ркад (Р – Ркад), м²**	-8

КАРТА-ПЛАН ТЕРРИТОРИИ

Сведения об уточняемых земельных участках, необходимые для исправления реестровых ошибок в сведениях о местоположении их границ

1	2	3
6.	Предельный минимальный и максимальный размеры земельного участка **(Рмин и Рмакс), м²**	—
7.	Кадастровый или иной государственный учетный номер (инвентарный) здания, сооружения, объекта незавершенного строительства, расположенного на земельном участке	61:26:0503001:152, 61:26:0503001:155, 61:26:0503001:178
8.	Вид (виды) разрешенного использования	садовотство и огородничество
8.1.	Дополнительные сведения об использовании земельного участка	—
9.	Сведения о земельных участках (землях общего пользования, территории общего пользования), посредством которых обеспечивается доступ	—
10.	Иные сведения	—

4. Пояснения к сведениям об уточняемом земельном участке с кадастровым номером 61:26:0503001:3 :

1.	

1. Сведения о характерных точках границ уточняемого земельного участка с кадастровым номером 61:26:0503001:5

Система координат МСК-61 **Зона № 1**

Обозначение характерных точек границ	Координаты, м				Метод определения координат	Формулы, примененные для расчета средней квадратической погрешности определения координат характерных точек границ (M_t), с подставленными в такие формулы значениями и итоговые (вычисленные) значения M_t, м	Описание закрепления точки
	содержатся в Едином государственном реестре недвижимости		определены в результате выполнения комплексных кадастровых работ				
	X	Y	X	Y			
1	2	3	4	5	6	7	8
н37У	—	—	426289,59	1354525,82	Метод спутниковых геодезических измерений (определений)	Mt = SQRT(M1^2+M2^2) = SQRT(0,6^2+0,08^2) = 0,1 м	—
н5У	—	—	426292,55	1354544,29	Метод спутниковых геодезических измерений (определений)	Mt = SQRT(M1^2+M2^2) = SQRT(0,6^2+0,08^2) = 0,1 м	—

КАРТА-ПЛАН ТЕРРИТОРИИ

Сведения об уточняемых земельных участках, необходимые для исправления реестровых ошибок в сведениях о местоположении их границ

н7У	—	—	426267,83	1354546,03	Метод спутниковых геодезических измерений (определений)	Mt = SQRT(M1^2+M2^2) = SQRT(0,6^2+0,08^2) = 0,1 м	—
н140У	—	—	426265,22	1354546,22	Метод спутниковых геодезических измерений (определений)	Mt = SQRT(M1^2+M2^2) = SQRT(0,6^2+0,08^2) = 0,1 м	—
н141У	—	—	426262,44	1354528,07	Метод спутниковых геодезических измерений (определений)	Mt = SQRT(M1^2+M2^2) = SQRT(0,6^2+0,08^2) = 0,1 м	—
н142У	—	—	426263,58	1354528,05	Метод спутниковых геодезических измерений (определений)	Mt = SQRT(M1^2+M2^2) = SQRT(0,6^2+0,08^2) = 0,1 м	—
н37У	—	—	426289,59	1354525,82	Метод спутниковых геодезических измерений (определений)	Mt = SQRT(M1^2+M2^2) = SQRT(0,6^2+0,08^2) = 0,1 м	—

2. Сведения о частях границ уточняемого земельного участка с кадастровым номером 61:26:0503001:5

Обозначение части границ		Горизонтальное проложение (S), м	Описание прохождения части границ	Сведения о согласовании местоположения границ(согласовано/спорное)
от т.	до т.			
1	2	3	4	5
н37У	н5У	18,71	—	—
н5У	н7У	24,78	—	—
н7У	н140У	2,62	—	—
н140У	н141У	18,36	—	—
н141У	н142У	1,14	—	—
н142У	н37У	26,11	—	—

КАРТА-ПЛАН ТЕРРИТОРИИ

Сведения об уточняемых земельных участках, необходимые для исправления реестровых ошибок в сведениях о местоположении их границ

3. Характеристики уточняемого земельного участка с кадастровым номером 61:26:0503001:5

№ п/п	Наименование характеристик земельного участка	Значение характеристики
1	2	3
1.	Адрес земельного участка	—
1.1.	Сведения о местоположении земельного участка (при отсутствии адреса) в структурированном в соответствии с федеральной информационной адресной системой виде	Ростовская обл., р-н Неклиновский, х. Грузиновка, с/т "Бережок", уч. № 41
1.2.	Дополнительные сведения о местоположении земельного участка	—
2.	Площадь земельного участка ± величина погрешности определения(вычисления) площади (**Р ± ΔР**), **м²**	504±8
3.	Формула, примененная для вычисления предельной погрешности определения площади земельного участка, с подставленными значениями и итоговые (вычисленные) значения (**ΔР**), м2	$\Delta P = 3{,}5 \cdot M_t \cdot \sqrt{P_{док}} = 3{,}5 \cdot 0{,}10 \cdot \sqrt{575} = 8$
4.	Площадь земельного участка согласно сведениям Единого государственного реестра недвижимости (**Ркад**), **м²**	575
5.	Оценка расхождения **Р** и **Ркад (Р – Ркад), м²**	-71
6.	Предельный минимальный и максимальный размеры земельного участка (**Рмин и Рмакс), м²**	—
7.	Кадастровый или иной государственный учетный номер (инвентарный) здания, сооружения, объекта незавершенного строительства, расположенного на земельном участке	61:26:0503001:162
8.	Вид (виды) разрешенного использования	садовотство и огородничество
8.1.	Дополнительные сведения об использовании земельного участка	—
9.	Сведения о земельных участках (землях общего пользования, территории общего пользования), посредством которых обеспечивается доступ	—
10.	Иные сведения	—

4. Пояснения к сведениям об уточняемом земельном участке с кадастровым номером 61:26:0503001:5 :

1.	

1. Сведения о характерных точках границ уточняемого земельного участка с кадастровым номером 61:26:0503001:7

Система координат МСК-61 **Зона №** 1

КАРТА-ПЛАН ТЕРРИТОРИИ

Сведения об уточняемых земельных участках, необходимые для исправления реестровых ошибок в сведениях о местоположении их границ

Обозначение характерных точек границ	Координаты, м				Метод определения координат	Формулы, примененные для расчета средней квадратической погрешности определения координат характерных точек границ (M_t), с подставленными в такие формулы значениями и итоговые (вычисленные) значения M_t, м	Описание закрепления точки
	содержатся в Едином государственном реестре недвижимости		определены в результате выполнения комплексных кадастровых работ				
	X	Y	X	Y			
1	2	3	4	5	6	7	8
н21У	—	—	426258,45	1354340,56	Метод спутниковых геодезических измерений (определений)	Mt = SQRT(M1^2+M2^2) = SQRT(0,6^2+0,08^2) = 0,1 м	—
н20У	—	—	426261,65	1354361,04	Метод спутниковых геодезических измерений (определений)	Mt = SQRT(M1^2+M2^2) = SQRT(0,6^2+0,08^2) = 0,1 м	—
н52У	—	—	426235,92	1354363,13	Метод спутниковых геодезических измерений (определений)	Mt = SQRT(M1^2+M2^2) = SQRT(0,6^2+0,08^2) = 0,1 м	—
н53У	—	—	426233,14	1354343,09	Метод спутниковых геодезических измерений (определений)	Mt = SQRT(M1^2+M2^2) = SQRT(0,6^2+0,08^2) = 0,1 м	—
н17У	—	—	426258,34	1354339,87	Метод спутниковых геодезических измерений (определений)	Mt = SQRT(M1^2+M2^2) = SQRT(0,6^2+0,08^2) = 0,1 м	—
н21У	—	—	426258,45	1354340,56	Метод спутниковых геодезических измерений (определений)	Mt = SQRT(M1^2+M2^2) = SQRT(0,6^2+0,08^2) = 0,1 м	—

КАРТА-ПЛАН ТЕРРИТОРИИ

Сведения об уточняемых земельных участках, необходимые для исправления реестровых ошибок в сведениях о местоположении их границ

2. Сведения о частях границ уточняемого земельного участка с кадастровым номером 61:26:0503001:7

Обозначение части границ		Горизонтальное проложение (S), м	Описание прохождения части границ	Сведения о согласовании местоположения границ(согласовано/спорное)
от т.	до т.			
1	2	3	4	5
н21У	н20У	20,73	—	—
н20У	н52У	25,81	—	—
н52У	н53У	20,23	—	—
н53У	н17У	25,40	—	—
н17У	н21У	0,70	—	—

3. Характеристики уточняемого земельного участка с кадастровым номером 61:26:0503001:7

№ п/п	Наименование характеристик земельного участка	Значение характеристики
1	2	3
1.	Адрес земельного участка	—
1.1.	Сведения о местоположении земельного участка (при отсутствии адреса) в структурированном в соответствии с федеральной информационной адресной системой виде	Ростовская область, р-н Неклиновский, х Грузиновка
1.2.	Дополнительные сведения о местоположении земельного участка	—
2.	Площадь земельного участка ± величина погрешности определения(вычисления) площади (**Р ± ΔР**), **м²**	533±8
3.	Формула, примененная для вычисления предельной погрешности определения площади земельного участка, с подставленными значениями и итоговые (вычисленные) значения (**ΔР**), м2	$\Delta P = 3{,}5 \cdot M_t \cdot \sqrt{P_{док}} = 3{,}5 \cdot 0{,}10 \cdot \sqrt{494} = 8$
4.	Площадь земельного участка согласно сведениям Единого государственного реестра недвижимости (**Ркад**), **м²**	494
5.	Оценка расхождения **Р** и **Ркад (Р – Ркад), м²**	39
6.	Предельный минимальный и максимальный размеры земельного участка (**Рмин и Рмакс), м²**	—
7.	Кадастровый или иной государственный учетный номер (инвентарный) здания, сооружения, объекта незавершенного строительства, расположенного на земельном участке	—
8.	Вид (виды) разрешенного использования	Для ведения садоводства
8.1.	Дополнительные сведения об использовании земельного участка	—

КАРТА-ПЛАН ТЕРРИТОРИИ

Сведения об уточняемых земельных участках, необходимые для исправления реестровых ошибок в сведениях о местоположении их границ

1	2	3
9.	Сведения о земельных участках (землях общего пользования, территории общего пользования), посредством которых обеспечивается доступ	—
10.	Иные сведения	—

4. Пояснения к сведениям об уточняемом земельном участке с кадастровым номером 61:26:0503001:7 :

1.	

1. Сведения о характерных точках границ уточняемого земельного участка с кадастровым номером 61:26:0503001:8

Система координат МСК-61 **Зона № 1**

Обозначение характерных точек границ	Координаты, м				Метод определения координат	Формулы, примененные для расчета средней квадратической погрешности определения координат характерных точек границ (M_t), с подставленными в такие формулы значениями и итоговые (вычисленные) значения M_t, м	Описание закрепления точки
	содержатся в Едином государственном реестре недвижимости		определены в результате выполнения комплексных кадастровых работ				
	X	Y	X	Y			
1	2	3	4	5	6	7	8
н108У	—	—	426182,91	1354225,52	Метод спутниковых геодезических измерений (определений)	Mt = SQRT(M1^2+M2^2) = SQRT(0,6^2+0,08^2) = 0,1 м	—
н105У	—	—	426186,08	1354245,70	Метод спутниковых геодезических измерений (определений)	Mt = SQRT(M1^2+M2^2) = SQRT(0,6^2+0,08^2) = 0,1 м	—
н109У	—	—	426159,54	1354248,23	Метод спутниковых геодезических измерений (определений)	Mt = SQRT(M1^2+M2^2) = SQRT(0,6^2+0,08^2) = 0,1 м	—
н110У	—	—	426156,15	1354228,65	Метод спутниковых геодезических	Mt = SQRT(M1^2+M2^2) = SQRT(0,6^2+0,08^2) = 0,1 м	—

КАРТА-ПЛАН ТЕРРИТОРИИ

Сведения об уточняемых земельных участках, необходимые для исправления реестровых ошибок в сведениях о местоположении их границ

					измерений (определений)		
н108У	—	—	426182,91	1354225,52	Метод спутниковых геодезических измерений (определений)	Mt = SQRT(M1^2+M2^2) = SQRT(0,6^2+0,08^2) = 0,1 м	—

2. Сведения о частях границ уточняемого земельного участка с кадастровым номером 61:26:0503001:8

Обозначение части границ		Горизонтальное проложение (S), м	Описание прохождения части границ	Сведения о согласовании местоположения границ(согласовано/спорное)
от т.	до т.			
1	2	3	4	5
н108У	н105У	20,43	—	—
н105У	н109У	26,66	—	—
н109У	н110У	19,87	—	—
н110У	н108У	26,94	—	—

3. Характеристики уточняемого земельного участка с кадастровым номером 61:26:0503001:8

№ п/п	Наименование характеристик земельного участка	Значение характеристики
1	2	3
1.	Адрес земельного участка	—
1.1.	Сведения о местоположении земельного участка (при отсутствии адреса) в структурированном в соответствии с федеральной информационной адресной системой виде	Ростовская обл., р-н Неклиновский, х. Грузиновка, с/т "Бережок", уч. № 90
1.2.	Дополнительные сведения о местоположении земельного участка	—
2.	Площадь земельного участка ± величина погрешности определения(вычисления) площади (**Р ± ΔР**), **м²**	539±8
3.	Формула, примененная для вычисления предельной погрешности определения площади земельного участка, с подставленными значениями и итоговые (вычисленные) значения (**ΔР**), м2	$\Delta P = 3,5 \cdot M_t \cdot \sqrt{P_{док}} = 3,5 \cdot 0,10 \cdot \sqrt{520} = 8$
4.	Площадь земельного участка согласно сведениям Единого государственного реестра недвижимости (**Ркад**), **м²**	520
5.	Оценка расхождения **Р** и **Ркад (Р – Ркад), м²**	19
6.	Предельный минимальный и максимальный размеры земельного участка (**Рмин и Рмакс), м²**	—

КАРТА-ПЛАН ТЕРРИТОРИИ

Сведения об уточняемых земельных участках, необходимые для исправления реестровых ошибок в сведениях о местоположении их границ

1	2	3
7.	Кадастровый или иной государственный учетный номер (инвентарный) здания, сооружения, объекта незавершенного строительства, расположенного на земельном участке	61:26:0503001:160
8.	Вид (виды) разрешенного использования	Для ведения садоводства
8.1.	Дополнительные сведения об использовании земельного участка	—
9.	Сведения о земельных участках (землях общего пользования, территории общего пользования), посредством которых обеспечивается доступ	—
10.	Иные сведения	—

4. Пояснения к сведениям об уточняемом земельном участке с кадастровым номером 61:26:0503001:8 :

1.	

1. Сведения о характерных точках границ уточняемого земельного участка с кадастровым номером 61:26:0503001:9

Система координат МСК-61 **Зона № 1**

Обозначение характерных точек границ	Координаты, м				Метод определения координат	Формулы, примененные для расчета средней квадратической погрешности определения координат характерных точек границ (M_t), с подставленными в такие формулы значениями и итоговые (вычисленные) значения M_t, м	Описание закрепления точки
	содержатся в Едином государственном реестре недвижимости		определены в результате выполнения комплексных кадастровых работ				
	X	Y	X	Y			
1	2	3	4	5	6	7	8
н119У	—	—	426223,80	1354322,77	Метод спутниковых геодезических измерений (определений)	Mt = SQRT(M1^2+M2^2) = SQRT(0,6^2+0,08^2) = 0,1 м	—
н120У	—	—	426226,60	1354342,90	Метод спутниковых геодезических измерений (определений)	Mt = SQRT(M1^2+M2^2) = SQRT(0,6^2+0,08^2) = 0,1 м	—
н111У	—	—	426201,62	1354344,61	Метод спутниковых геодезических	Mt = SQRT(M1^2+M2^2) = SQRT(0,6^2+0,08^2) = 0,1 м	—

КАРТА-ПЛАН ТЕРРИТОРИИ

Сведения об уточняемых земельных участках, необходимые для исправления реестровых ошибок в сведениях о местоположении их границ

					измерений (определений)		
н99У	—	—	426198,56	1354325,12	Метод спутниковых геодезических измерений (определений)	Mt = SQRT(M1^2+M2^2) = SQRT(0,6^2+0,08^2) = 0,1 м	—
н119У	—	—	426223,80	1354322,77	Метод спутниковых геодезических измерений (определений)	Mt = SQRT(M1^2+M2^2) = SQRT(0,6^2+0,08^2) = 0,1 м	—

2. Сведения о частях границ уточняемого земельного участка с кадастровым номером 61:26:0503001:9

Обозначение части границ		Горизонтальное проложение (S), м	Описание прохождения части границ	Сведения о согласовании местоположения границ(согласовано/спорное)
от т.	до т.			
1	2	3	4	5
н119У	н120У	20,32	—	—
н120У	н111У	25,04	—	—
н111У	н99У	19,73	—	—
н99У	н119У	25,35	—	—

3. Характеристики уточняемого земельного участка с кадастровым номером 61:26:0503001:9

№ п/п	Наименование характеристик земельного участка	Значение характеристики
1	2	3
1.	Адрес земельного участка	—
1.1.	Сведения о местоположении земельного участка (при отсутствии адреса) в структурированном в соответствии с федеральной информационной адресной системой виде	Ростовская область, р-н. Неклиновский, х. Грузиновка
1.2.	Дополнительные сведения о местоположении земельного участка	—
2.	Площадь земельного участка ± величина погрешности определения(вычисления) площади (**Р ± ΔР**), **м²**	503±8
3.	Формула, примененная для вычисления предельной погрешности определения площади земельного участка, с подставленными значениями и итоговые (вычисленные) значения (**ΔР**), м2	$\Delta P = 3{,}5 \cdot M_t \cdot \sqrt{P_{док}} = 3{,}5 \cdot 0{,}10 \cdot \sqrt{520} = 8$
4.	Площадь земельного участка согласно сведениям Единого государственного реестра недвижимости (**Ркад**), **м²**	520

КАРТА-ПЛАН ТЕРРИТОРИИ

Сведения об уточняемых земельных участках, необходимые для исправления реестровых ошибок в сведениях о местоположении их границ

1	2	3
5.	Оценка расхождения **Р** и **Ркад (Р – Ркад), м²**	-17
6.	Предельный минимальный и максимальный размеры земельного участка (**Рмин и Рмакс), м²**	—
7.	Кадастровый или иной государственный учетный номер (инвентарный) здания, сооружения, объекта незавершенного строительства, расположенного на земельном участке	—
8.	Вид (виды) разрешенного использования	Для садоводства и огородничества
8.1.	Дополнительные сведения об использовании земельного участка	—
9.	Сведения о земельных участках (землях общего пользования, территории общего пользования), посредством которых обеспечивается доступ	—
10.	Иные сведения	—

4. Пояснения к сведениям об уточняемом земельном участке с кадастровым номером 61:26:0503001:9 :

1.	

1. Сведения о характерных точках границ уточняемого земельного участка с кадастровым номером 61:26:0503001:10

Система координат МСК-61 **Зона № 1**

Обозначение характерных точек границ	Координаты, м				Метод определения координат	Формулы, примененные для расчета средней квадратической погрешности определения координат характерных точек границ (M_t), с подставленными в такие формулы значениями и итоговые (вычисленные) значения M_t, м	Описание закрепления точки
	содержатся в Едином государственном реестре недвижимости		определены в результате выполнения комплексных кадастровых работ				
	X	Y	X	Y			
1	2	3	4	5	6	7	8
н97У	—	—	426204,71	1354364,93	Метод спутниковых геодезических измерений (определений)	Mt = SQRT(M1^2+M2^2) = SQRT(0,6^2+0,08^2) = 0,1 м	—
н96У	—	—	426207,24	1354385,75	Метод спутниковых геодезических	Mt = SQRT(M1^2+M2^2) = SQRT(0,6^2+0,08^2) = 0,1 м	—

КАРТА-ПЛАН ТЕРРИТОРИИ

Сведения об уточняемых земельных участках, необходимые для исправления реестровых ошибок в сведениях о местоположении их границ

					измерений (определений)		
н114У	—	—	426181,61	1354387,64	Метод спутниковых геодезических измерений (определений)	Mt = SQRT(M1^2+M2^2) = SQRT(0,6^2+0,08^2) = 0,1 м	—
н112У	—	—	426178,46	1354367,26	Метод спутниковых геодезических измерений (определений)	Mt = SQRT(M1^2+M2^2) = SQRT(0,6^2+0,08^2) = 0,1 м	—
н97У	—	—	426204,71	1354364,93	Метод спутниковых геодезических измерений (определений)	Mt = SQRT(M1^2+M2^2) = SQRT(0,6^2+0,08^2) = 0,1 м	—

2. Сведения о частях границ уточняемого земельного участка с кадастровым номером 61:26:0503001:10

Обозначение части границ		Горизонтальное проложение (S), м	Описание прохождения части границ	Сведения о согласовании местоположения границ(согласовано/спорное)
от т.	до т.			
1	2	3	4	5
н97У	н96У	20,97	—	—
н96У	н114У	25,70	—	—
н114У	н112У	20,62	—	—
н112У	н97У	26,35	—	—

3. Характеристики уточняемого земельного участка с кадастровым номером 61:26:0503001:10

№ п/п	Наименование характеристик земельного участка	Значение характеристики
1	2	3
1.	Адрес земельного участка	—
1.1.	Сведения о местоположении земельного участка (при отсутствии адреса) в структурированном в соответствии с федеральной информационной адресной системой виде	Ростовская область, Неклиновский район, х. Грузиновка, снт "Бережок", 81
1.2.	Дополнительные сведения о местоположении земельного участка	—
2.	Площадь земельного участка ± величина погрешности определения(вычисления) площади (**Р ± ΔР**), **м²**	540±8

КАРТА-ПЛАН ТЕРРИТОРИИ

Сведения об уточняемых земельных участках, необходимые для исправления реестровых ошибок в сведениях о местоположении их границ

1	2	3
3.	Формула, примененная для вычисления предельной погрешности определения площади земельного участка, с подставленными значениями и итоговые (вычисленные) значения (**ΔР**), м2	$\Delta P = 3{,}5 \cdot M_t \cdot \sqrt{P_{док}} = 3{,}5 \cdot 0{,}10 \cdot \sqrt{546} = 8$
4.	Площадь земельного участка согласно сведениям Единого государственного реестра недвижимости (**Ркад**), **м²**	546
5.	Оценка расхождения **Р** и **Ркад (Р – Ркад), м²**	-6
6.	Предельный минимальный и максимальный размеры земельного участка (**Рмин и Рмакс), м²**	—
7.	Кадастровый или иной государственный учетный номер (инвентарный) здания, сооружения, объекта незавершенного строительства, расположенного на земельном участке	61:26:0503001:120, 61:26:0503001:121
8.	Вид (виды) разрешенного использования	Для ведения садоводства
8.1.	Дополнительные сведения об использовании земельного участка	—
9.	Сведения о земельных участках (землях общего пользования, территории общего пользования), посредством которых обеспечивается доступ	—
10.	Иные сведения	—

4. Пояснения к сведениям об уточняемом земельном участке с кадастровым номером 61:26:0503001:10 :

1.	

1. Сведения о характерных точках границ уточняемого земельного участка с кадастровым номером 61:26:0503001:11

Система координат МСК-61 **Зона № 1**

Обозначение характерных точек границ	Координаты, м				Метод определения координат	Формулы, примененные для расчета средней квадратической погрешности определения координат характерных точек границ (M_t), с подставленными в такие формулы значениями и итоговые (вычисленные) значения M_t, м	Описание закрепления точки
	содержатся в Едином государственном реестре недвижимости		определены в результате выполнения комплексных кадастровых работ				
	X	Y	X	Y			
1	2	3	4	5	6	7	8
н120У	—	—	426226,60	1354342,90	Метод спутниковых геодезических	Mt = SQRT(M1^2+M2^2) = SQRT(0,6^2+0,08^2) = 0,1 м	—

КАРТА-ПЛАН ТЕРРИТОРИИ

Сведения об уточняемых земельных участках, необходимые для исправления реестровых ошибок в сведениях о местоположении их границ

					измерений (определений)		
н94У	—	—	426230,45	1354362,22	Метод спутниковых геодезических измерений (определений)	Mt = SQRT(M1^2+M2^2) = SQRT(0,6^2+0,08^2) = 0,1 м	—
н97У	—	—	426204,71	1354364,93	Метод спутниковых геодезических измерений (определений)	Mt = SQRT(M1^2+M2^2) = SQRT(0,6^2+0,08^2) = 0,1 м	—
н111У	—	—	426201,62	1354344,61	Метод спутниковых геодезических измерений (определений)	Mt = SQRT(M1^2+M2^2) = SQRT(0,6^2+0,08^2) = 0,1 м	—
н120У	—	—	426226,60	1354342,90	Метод спутниковых геодезических измерений (определений)	Mt = SQRT(M1^2+M2^2) = SQRT(0,6^2+0,08^2) = 0,1 м	—

2. Сведения о частях границ уточняемого земельного участка с кадастровым номером 61:26:0503001:11

Обозначение части границ		Горизонтальное проложение (S), м	Описание прохождения части границ	Сведения о согласовании местоположения границ(согласовано/спорное)
от т.	до т.			
1	2	3	4	5
н120У	н94У	19,70	—	—
н94У	н97У	25,88	—	—
н97У	н111У	20,55	—	—
н111У	н120У	25,04	—	—

3. Характеристики уточняемого земельного участка с кадастровым номером 61:26:0503001:11

№ п/п	Наименование характеристик земельного участка	Значение характеристики
1	2	3
1.	Адрес земельного участка	Ростовская обл., Неклиновский р-н, х. Грузиновка, тер. снт Бережок, уч. 58

КАРТА-ПЛАН ТЕРРИТОРИИ

Сведения об уточняемых земельных участках, необходимые для исправления реестровых ошибок в сведениях о местоположении их границ

1	2	3
1.1.	Сведения о местоположении земельного участка (при отсутствии адреса) в структурированном в соответствии с федеральной информационной адресной системой виде	—
1.2.	Дополнительные сведения о местоположении земельного участка	—
2.	Площадь земельного участка ± величина погрешности определения(вычисления) площади (**Р** ± **ΔР**), **м²**	510±8
3.	Формула, примененная для вычисления предельной погрешности определения площади земельного участка, с подставленными значениями и итоговые (вычисленные) значения (**ΔР**), м2	$\Delta P = 3{,}5 \cdot M_t \cdot \sqrt{P_{док}} = 3{,}5 \cdot 0{,}10 \cdot \sqrt{525} = 8$
4.	Площадь земельного участка согласно сведениям Единого государственного реестра недвижимости (**Ркад**), **м²**	525
5.	Оценка расхождения **Р** и **Ркад (Р – Ркад), м²**	-15
6.	Предельный минимальный и максимальный размеры земельного участка (**Рмин и Рмакс), м²**	—
7.	Кадастровый или иной государственный учетный номер (инвентарный) здания, сооружения, объекта незавершенного строительства, расположенного на земельном участке	—
8.	Вид (виды) разрешенного использования	Для ведения садоводства
8.1.	Дополнительные сведения об использовании земельного участка	—
9.	Сведения о земельных участках (землях общего пользования, территории общего пользования), посредством которых обеспечивается доступ	—
10.	Иные сведения	—

4. Пояснения к сведениям об уточняемом земельном участке с кадастровым номером 61:26:0503001:11 :

1.	

1. Сведения о характерных точках границ уточняемого земельного участка с кадастровым номером 61:26:0503001:12

Система координат МСК-61 **Зона №** 1

КАРТА-ПЛАН ТЕРРИТОРИИ

Сведения об уточняемых земельных участках, необходимые для исправления реестровых ошибок в сведениях о местоположении их границ

Обозначение характерных точек границ	Координаты, м				Метод определения координат	Формулы, примененные для расчета средней квадратической погрешности определения координат характерных точек границ (M_t), с подставленными в такие формулы значениями и итоговые (вычисленные) значения M_t, м	Описание закрепления точки
	содержатся в Едином государственном реестре недвижимости		определены в результате выполнения комплексных кадастровых работ				
	X	Y	X	Y			
1	2	3	4	5	6	7	8
н150У	—	—	426253,88	1354514,32	Метод спутниковых геодезических измерений (определений)	Mt = SQRT(M1^2+M2^2) = SQRT(0,6^2+0,08^2) = 0,1 м	—
н200У	—	—	426256,17	1354527,45	Метод спутниковых геодезических измерений (определений)	Mt = SQRT(M1^2+M2^2) = SQRT(0,6^2+0,08^2) = 0,1 м	—
н201У	—	—	426257,55	1354534,48	Метод спутниковых геодезических измерений (определений)	Mt = SQRT(M1^2+M2^2) = SQRT(0,6^2+0,08^2) = 0,1 м	—
н202У	—	—	426225,86	1354539,63	Метод спутниковых геодезических измерений (определений)	Mt = SQRT(M1^2+M2^2) = SQRT(0,6^2+0,08^2) = 0,1 м	—
н203У	—	—	426221,04	1354519,48	Метод спутниковых геодезических измерений (определений)	Mt = SQRT(M1^2+M2^2) = SQRT(0,6^2+0,08^2) = 0,1 м	—
н151У	—	—	426225,46	1354518,79	Метод спутниковых геодезических измерений (определений)	Mt = SQRT(M1^2+M2^2) = SQRT(0,6^2+0,08^2) = 0,1 м	—

КАРТА-ПЛАН ТЕРРИТОРИИ

Сведения об уточняемых земельных участках, необходимые для исправления реестровых ошибок в сведениях о местоположении их границ

н150У	—	—	426253,88	1354514,32	Метод спутниковых геодезических измерений (определений)	Mt = SQRT(M1^2+M2^2) = SQRT(0,6^2+0,08^2) = 0,1 м	—

2. Сведения о частях границ уточняемого земельного участка с кадастровым номером 61:26:0503001:12

Обозначение части границ		Горизонтальное проложение (S), м	Описание прохождения части границ	Сведения о согласовании местоположения границ(согласовано/спорное)
от т.	до т.			
1	2	3	4	5
н150У	н200У	13,33	—	—
н200У	н201У	7,16	—	—
н201У	н202У	32,11	—	—
н202У	н203У	20,72	—	—
н203У	н151У	4,47	—	—
н151У	н150У	28,77	—	—

3. Характеристики уточняемого земельного участка с кадастровым номером 61:26:0503001:12

№ п/п	Наименование характеристик земельного участка	Значение характеристики
1	2	3
1.	Адрес земельного участка	—
1.1.	Сведения о местоположении земельного участка (при отсутствии адреса) в структурированном в соответствии с федеральной информационной адресной системой виде	Ростовская область, р-н. Неклиновский, х. Грузиновка
1.2.	Дополнительные сведения о местоположении земельного участка	—
2.	Площадь земельного участка ± величина погрешности определения(вычисления) площади (**Р ± ΔР**), **м²**	671±9
3.	Формула, примененная для вычисления предельной погрешности определения площади земельного участка, с подставленными значениями и итоговые (вычисленные) значения (**ΔР**), м2	$\Delta P = 3{,}5 \cdot M_t \cdot \sqrt{P_{док}} = 3{,}5 \cdot 0{,}10 \cdot \sqrt{640} = 9$
4.	Площадь земельного участка согласно сведениям Единого государственного реестра недвижимости (**Ркад**), **м²**	640
5.	Оценка расхождения **Р** и **Ркад (Р – Ркад), м²**	31
6.	Предельный минимальный и максимальный размеры земельного участка (**Рмин и Рмакс), м²**	—

КАРТА-ПЛАН ТЕРРИТОРИИ

Сведения об уточняемых земельных участках, необходимые для исправления реестровых ошибок в сведениях о местоположении их границ

1	2	3
7.	Кадастровый или иной государственный учетный номер (инвентарный) здания, сооружения, объекта незавершенного строительства, расположенного на земельном участке	61:26:0503001:163, 61:26:0503001:164
8.	Вид (виды) разрешенного использования	Для ведения садоводства
8.1.	Дополнительные сведения об использовании земельного участка	—
9.	Сведения о земельных участках (землях общего пользования, территории общего пользования), посредством которых обеспечивается доступ	—
10.	Иные сведения	—

4. Пояснения к сведениям об уточняемом земельном участке с кадастровым номером 61:26:0503001:12 :

1.	

1. Сведения о характерных точках границ уточняемого земельного участка с кадастровым номером 61:26:0503001:13

Система координат МСК-61 **Зона № 1**

Обозначение характерных точек границ	Координаты, м				Метод определения координат	Формулы, примененные для расчета средней квадратической погрешности определения координат характерных точек границ (M_t), с подставленными в такие формулы значениями и итоговые (вычисленные) значения M_t, м	Описание закрепления точки
	содержатся в Едином государственном реестре недвижимости		определены в результате выполнения комплексных кадастровых работ				
	X	Y	X	Y			
1	2	3	4	5	6	7	8
н90У	—	—	426274,75	1354279,91	Метод спутниковых геодезических измерений (определений)	Mt = SQRT(M1^2+M2^2) = SQRT(0,6^2+0,08^2) = 0,1 м	—
н22У	—	—	426277,87	1354299,48	Метод спутниковых геодезических измерений (определений)	Mt = SQRT(M1^2+M2^2) = SQRT(0,6^2+0,08^2) = 0,1 м	—
н23У	—	—	426252,26	1354300,95	Метод спутниковых геодезических	Mt = SQRT(M1^2+M2^2) = SQRT(0,6^2+0,08^2) = 0,1 м	—

КАРТА-ПЛАН ТЕРРИТОРИИ

Сведения об уточняемых земельных участках, необходимые для исправления реестровых ошибок в сведениях о местоположении их границ

					измерений (определений)		
н60У	—	—	426248,94	1354279,78	Метод спутниковых геодезических измерений (определений)	Mt = SQRT(M1^2+M2^2) = SQRT(0,6^2+0,08^2) = 0,1 м	—
н90У	—	—	426274,75	1354279,91	Метод спутниковых геодезических измерений (определений)	Mt = SQRT(M1^2+M2^2) = SQRT(0,6^2+0,08^2) = 0,1 м	—

2. Сведения о частях границ уточняемого земельного участка с кадастровым номером 61:26:0503001:13

Обозначение части границ		Горизонтальное проложение (S), м	Описание прохождения части границ	Сведения о согласовании местоположения границ(согласовано/спорное)
от т.	до т.			
1	2	3	4	5
н90У	н22У	19,82	—	—
н22У	н23У	25,65	—	—
н23У	н60У	21,43	—	—
н60У	н90У	25,81	—	—

3. Характеристики уточняемого земельного участка с кадастровым номером 61:26:0503001:13

№ п/п	Наименование характеристик земельного участка	Значение характеристики
1	2	3
1.	Адрес земельного участка	—
1.1.	Сведения о местоположении земельного участка (при отсутствии адреса) в структурированном в соответствии с федеральной информационной адресной системой виде	Ростовская обл., р-н Неклиновский, х.Грузиновка, снт "Бережок", участок №30
1.2.	Дополнительные сведения о местоположении земельного участка	—
2.	Площадь земельного участка ± величина погрешности определения(вычисления) площади (**Р ± ΔР**), **м²**	526±8
3.	Формула, примененная для вычисления предельной погрешности определения площади земельного участка, с подставленными значениями и итоговые (вычисленные) значения (**ΔР**), м2	$\Delta P = 3{,}5 \cdot M_t \cdot \sqrt{P_{док}} = 3{,}5 \cdot 0{,}10 \cdot \sqrt{520} = 8$
4.	Площадь земельного участка согласно сведениям Единого государственного реестра недвижимости (**Ркад**), **м²**	520

КАРТА-ПЛАН ТЕРРИТОРИИ

Сведения об уточняемых земельных участках, необходимые для исправления реестровых ошибок в сведениях о местоположении их границ

1	2	3
5.	Оценка расхождения **Р** и **Ркад (Р – Ркад), м²**	6
6.	Предельный минимальный и максимальный размеры земельного участка (**Рмин и Рмакс), м²**	—
7.	Кадастровый или иной государственный учетный номер (инвентарный) здания, сооружения, объекта незавершенного строительства, расположенного на земельном участке	—
8.	Вид (виды) разрешенного использования	Для ведения садоводства и огородничества
8.1.	Дополнительные сведения об использовании земельного участка	—
9.	Сведения о земельных участках (землях общего пользования, территории общего пользования), посредством которых обеспечивается доступ	—
10.	Иные сведения	—

4. Пояснения к сведениям об уточняемом земельном участке с кадастровым номером 61:26:0503001:13 :

1.	

1. Сведения о характерных точках границ уточняемого земельного участка с кадастровым номером 61:26:0503001:14

Система координат — **Зона № —**

Обозначение характерных точек границ	Координаты, м				Метод определения координат	Формулы, примененные для расчета средней квадратической погрешности определения координат характерных точек границ (M_t), с подставленными в такие формулы значениями и итоговые (вычисленные) значения M_t, м	Описание закрепления точки
	содержатся в Едином государственном реестре недвижимости		определены в результате выполнения комплексных кадастровых работ				
	X	Y	X	Y			
1	2	3	4	5	6	7	8
—	—	—	—	—	—	—	—

2. Сведения о частях границ уточняемого земельного участка с кадастровым номером 61:26:0503001:14

Обозначение части границ		Горизонтальное проложение (S), м	Описание прохождения части границ	Сведения о согласовании местоположения границ(согласовано/спорное)
от т.	до т.			
1	2	3	4	5
—	—	—	—	—

КАРТА-ПЛАН ТЕРРИТОРИИ

Сведения об уточняемых земельных участках, необходимые для исправления реестровых ошибок в сведениях о местоположении их границ

3. Характеристики уточняемого земельного участка с кадастровым номером 61:26:0503001:14

№ п/п	Наименование характеристик земельного участка	Значение характеристики
1	2	3
1.	Адрес земельного участка	—
1.1.	Сведения о местоположении земельного участка (при отсутствии адреса) в структурированном в соответствии с федеральной информационной адресной системой виде	Ростовская область, Неклиновский район, х. Грузиновка, снт "Бережок", 93
1.2.	Дополнительные сведения о местоположении земельного участка	—
2.	Площадь земельного участка ± величина погрешности определения(вычисления) площади (**Р ± ΔР**), **м²**	—±—
3.	Формула, примененная для вычисления предельной погрешности определения площади земельного участка, с подставленными значениями и итоговые (вычисленные) значения (**ΔР**), м2	—
4.	Площадь земельного участка согласно сведениям Единого государственного реестра недвижимости (**Ркад**), **м²**	608
5.	Оценка расхождения **Р** и **Ркад (Р – Ркад), м²**	—
6.	Предельный минимальный и максимальный размеры земельного участка (**Рмин и Рмакс), м²**	—
7.	Кадастровый или иной государственный учетный номер (инвентарный) здания, сооружения, объекта незавершенного строительства, расположенного на земельном участке	—
8.	Вид (виды) разрешенного использования	Садоводство
8.1.	Дополнительные сведения об использовании земельного участка	—
9.	Сведения о земельных участках (землях общего пользования, территории общего пользования), посредством которых обеспечивается доступ	—
10.	Иные сведения	—

4. Пояснения к сведениям об уточняемом земельном участке с кадастровым номером 61:26:0503001:14 :

1.	

1. Сведения о характерных точках границ уточняемого земельного участка с кадастровым номером 61:26:0503001:15

Система координат МСК-61 **Зона №** 1

КАРТА-ПЛАН ТЕРРИТОРИИ

Сведения об уточняемых земельных участках, необходимые для исправления реестровых ошибок в сведениях о местоположении их границ

Обозначение характерных точек границ	Координаты, м				Метод определения координат	Формулы, примененные для расчета средней квадратической погрешности определения координат характерных точек границ (M_t), с подставленными в такие формулы значениями и итоговые (вычисленные) значения M_t, м	Описание закрепления точки
	содержатся в Едином государственном реестре недвижимости		определены в результате выполнения комплексных кадастровых работ				
	X	Y	X	Y			
1	2	3	4	5	6	7	8
н4У	—	—	426296,29	1354567,65	Метод спутниковых геодезических измерений (определений)	Mt = SQRT(M1^2+M2^2) = SQRT(0,6^2+0,08^2) = 0,1 м	—
н3У	—	—	426300,47	1354593,73	Метод спутниковых геодезических измерений (определений)	Mt = SQRT(M1^2+M2^2) = SQRT(0,6^2+0,08^2) = 0,1 м	—
н8У	—	—	426283,30	1354594,74	Метод спутниковых геодезических измерений (определений)	Mt = SQRT(M1^2+M2^2) = SQRT(0,6^2+0,08^2) = 0,1 м	—
н9У	—	—	426274,15	1354591,52	Метод спутниковых геодезических измерений (определений)	Mt = SQRT(M1^2+M2^2) = SQRT(0,6^2+0,08^2) = 0,1 м	—
н10У	—	—	426268,74	1354569,17	Метод спутниковых геодезических измерений (определений)	Mt = SQRT(M1^2+M2^2) = SQRT(0,6^2+0,08^2) = 0,1 м	—
н6У	—	—	426271,25	1354569,03	Метод спутниковых геодезических измерений (определений)	Mt = SQRT(M1^2+M2^2) = SQRT(0,6^2+0,08^2) = 0,1 м	—

КАРТА-ПЛАН ТЕРРИТОРИИ

Сведения об уточняемых земельных участках, необходимые для исправления реестровых ошибок в сведениях о местоположении их границ

н4У	—	—	426296,29	1354567,65	Метод спутниковых геодезических измерений (определений)	Mt = SQRT(M1^2+M2^2) = SQRT(0,6^2+0,08^2) = 0,1 м	—

2. Сведения о частях границ уточняемого земельного участка с кадастровым номером 61:26:0503001:15

Обозначение части границ		Горизонтальное проложение (S), м	Описание прохождения части границ	Сведения о согласовании местоположения границ(согласовано/спорное)
от т.	до т.			
1	2	3	4	5
н4У	н3У	26,41	—	—
н3У	н8У	17,20	—	—
н8У	н9У	9,70	—	—
н9У	н10У	23,00	—	—
н10У	н6У	2,51	—	—
н6У	н4У	25,08	—	—

3. Характеристики уточняемого земельного участка с кадастровым номером 61:26:0503001:15

№ п/п	Наименование характеристик земельного участка	Значение характеристики
1	2	3
1.	Адрес земельного участка	Ростовская обл., Неклиновский р-н, Андреево-Мелентьевское сельское поселение р-н, х. Грузиновка, сад Бережок, д. 92
1.1.	Сведения о местоположении земельного участка (при отсутствии адреса) в структурированном в соответствии с федеральной информационной адресной системой виде	—
1.2.	Дополнительные сведения о местоположении земельного участка	—
2.	Площадь земельного участка ± величина погрешности определения(вычисления) площади (**Р ± ΔР**), **м²**	683±9
3.	Формула, примененная для вычисления предельной погрешности определения площади земельного участка, с подставленными значениями и итоговые (вычисленные) значения (**ΔР**), м2	$\Delta P = 3{,}5 \cdot M_t \cdot \sqrt{P_{док}} = 3{,}5 \cdot 0{,}10 \cdot \sqrt{638} = 9$
4.	Площадь земельного участка согласно сведениям Единого государственного реестра недвижимости (**Ркад**), **м²**	638
5.	Оценка расхождения **Р** и **Ркад (Р – Ркад), м²**	45
6.	Предельный минимальный и максимальный размеры земельного участка (**Рмин и Рмакс), м²**	—

КАРТА-ПЛАН ТЕРРИТОРИИ

Сведения об уточняемых земельных участках, необходимые для исправления реестровых ошибок в сведениях о местоположении их границ

1	2	3
7.	Кадастровый или иной государственный учетный номер (инвентарный) здания, сооружения, объекта незавершенного строительства, расположенного на земельном участке	61:26:0503001:182
8.	Вид (виды) разрешенного использования	Садоводство
8.1.	Дополнительные сведения об использовании земельного участка	—
9.	Сведения о земельных участках (землях общего пользования, территории общего пользования), посредством которых обеспечивается доступ	—
10.	Иные сведения	—

4. Пояснения к сведениям об уточняемом земельном участке с кадастровым номером 61:26:0503001:15 :

1.	

1. Сведения о характерных точках границ уточняемого земельного участка с кадастровым номером 61:26:0503001:16

Система координат МСК-61 **Зона № 1**

Обозначение характерных точек границ	Координаты, м				Метод определения координат	Формулы, примененные для расчета средней квадратической погрешности определения координат характерных точек границ (M_t), с подставленными в такие формулы значениями и итоговые (вычисленные) значения M_t, м	Описание закрепления точки
	содержатся в Едином государственном реестре недвижимости		определены в результате выполнения комплексных кадастровых работ				
	X	Y	X	Y			
1	2	3	4	5	6	7	8
н116У	—	—	426179,30	1354202,56	Метод спутниковых геодезических измерений (определений)	Mt = SQRT(M1^2+M2^2) = SQRT(0,6^2+0,08^2) = 0,1 м	—
н108У	—	—	426182,91	1354225,52	Метод спутниковых геодезических измерений (определений)	Mt = SQRT(M1^2+M2^2) = SQRT(0,6^2+0,08^2) = 0,1 м	—
н110У	—	—	426156,15	1354228,65	Метод спутниковых геодезических	Mt = SQRT(M1^2+M2^2) = SQRT(0,6^2+0,08^2) = 0,1 м	—

КАРТА-ПЛАН ТЕРРИТОРИИ

Сведения об уточняемых земельных участках, необходимые для исправления реестровых ошибок в сведениях о местоположении их границ

					измерений (определений)		
н117У	—	—	426152,75	1354206,53	Метод спутниковых геодезических измерений (определений)	Mt = SQRT(M1^2+M2^2) = SQRT(0,6^2+0,08^2) = 0,1 м	—
н116У	—	—	426179,30	1354202,56	Метод спутниковых геодезических измерений (определений)	Mt = SQRT(M1^2+M2^2) = SQRT(0,6^2+0,08^2) = 0,1 м	—

2. Сведения о частях границ уточняемого земельного участка с кадастровым номером 61:26:0503001:16

Обозначение части границ		Горизонтальное проложение (S), м	Описание прохождения части границ	Сведения о согласовании местоположения границ(согласовано/спорное)
от т.	до т.			
1	2	3	4	5
н116У	н108У	23,24	—	—
н108У	н110У	26,94	—	—
н110У	н117У	22,38	—	—
н117У	н116У	26,85	—	—

3. Характеристики уточняемого земельного участка с кадастровым номером 61:26:0503001:16

№ п/п	Наименование характеристик земельного участка	Значение характеристики
1	2	3
1.	Адрес земельного участка	—
1.1.	Сведения о местоположении земельного участка (при отсутствии адреса) в структурированном в соответствии с федеральной информационной адресной системой виде	Ростовская обл., р-н Неклиновский, х. Грузиновка, СНТ "Бережок", уч. №91
1.2.	Дополнительные сведения о местоположении земельного участка	—
2.	Площадь земельного участка ± величина погрешности определения(вычисления) площади (**Р ± ΔР**), **м²**	613±9
3.	Формула, примененная для вычисления предельной погрешности определения площади земельного участка, с подставленными значениями и итоговые (вычисленные) значения (**ΔР**), м2	$\Delta P = 3{,}5 \cdot M_t \cdot \sqrt{P_{док}} = 3{,}5 \cdot 0{,}10 \cdot \sqrt{590} = 9$
4.	Площадь земельного участка согласно сведениям Единого государственного реестра недвижимости (**Ркад**), **м²**	590

КАРТА-ПЛАН ТЕРРИТОРИИ

Сведения об уточняемых земельных участках, необходимые для исправления реестровых ошибок в сведениях о местоположении их границ

1	2	3
5.	Оценка расхождения **Р** и **Ркад (Р – Ркад), м²**	23
6.	Предельный минимальный и максимальный размеры земельного участка (**Рмин и Рмакс), м²**	—
7.	Кадастровый или иной государственный учетный номер (инвентарный) здания, сооружения, объекта незавершенного строительства, расположенного на земельном участке	61:26:0503001:160
8.	Вид (виды) разрешенного использования	Садоводство и огородничество
8.1.	Дополнительные сведения об использовании земельного участка	—
9.	Сведения о земельных участках (землях общего пользования, территории общего пользования), посредством которых обеспечивается доступ	—
10.	Иные сведения	—

4. Пояснения к сведениям об уточняемом земельном участке с кадастровым номером 61:26:0503001:16 :

1.	

1. Сведения о характерных точках границ уточняемого земельного участка с кадастровым номером 61:26:0503001:18

Система координат МСК-61 **Зона № 1**

Обозначение характерных точек границ	Координаты, м				Метод определения координат	Формулы, примененные для расчета средней квадратической погрешности определения координат характерных точек границ (M_t), с подставленными в такие формулы значениями и итоговые (вычисленные) значения M_t, м	Описание закрепления точки
	содержатся в Едином государственном реестре недвижимости		определены в результате выполнения комплексных кадастровых работ				
	X	Y	X	Y			
1	2	3	4	5	6	7	8
н54У	—	—	426341,18	1354482,38	Метод спутниковых геодезических измерений (определений)	Mt = SQRT(M1^2+M2^2) = SQRT(0,6^2+0,08^2) = 0,1 м	—
н55У	—	—	426342,75	1354501,73	Метод спутниковых геодезических	Mt = SQRT(M1^2+M2^2) = SQRT(0,6^2+0,08^2) = 0,1 м	—

КАРТА-ПЛАН ТЕРРИТОРИИ

Сведения об уточняемых земельных участках, необходимые для исправления реестровых ошибок в сведениях о местоположении их границ

					измерений (определений)		
н56У	—	—	426317,32	1354503,86	Метод спутниковых геодезических измерений (определений)	Mt = SQRT(M1^2+M2^2) = SQRT(0,6^2+0,08^2) = 0,1 м	—
н57У	—	—	426316,31	1354498,05	Метод спутниковых геодезических измерений (определений)	Mt = SQRT(M1^2+M2^2) = SQRT(0,6^2+0,08^2) = 0,1 м	—
н58У	—	—	426314,15	1354485,60	Метод спутниковых геодезических измерений (определений)	Mt = SQRT(M1^2+M2^2) = SQRT(0,6^2+0,08^2) = 0,1 м	—
н59У	—	—	426338,27	1354482,58	Метод спутниковых геодезических измерений (определений)	Mt = SQRT(M1^2+M2^2) = SQRT(0,6^2+0,08^2) = 0,1 м	—
н54У	—	—	426341,18	1354482,38	Метод спутниковых геодезических измерений (определений)	Mt = SQRT(M1^2+M2^2) = SQRT(0,6^2+0,08^2) = 0,1 м	—

2. Сведения о частях границ уточняемого земельного участка с кадастровым номером 61:26:0503001:18

Обозначение части границ		Горизонтальное проложение (S), м	Описание прохождения части границ	Сведения о согласовании местоположения границ(согласовано/спорное)
от т.	до т.			
1	2	3	4	5
н54У	н55У	19,41	—	—
н55У	н56У	25,52	—	—
н56У	н57У	5,90	—	—
н57У	н58У	12,64	—	—
н58У	н59У	24,31	—	—
н59У	н54У	2,92	—	—

КАРТА-ПЛАН ТЕРРИТОРИИ

Сведения об уточняемых земельных участках, необходимые для исправления реестровых ошибок в сведениях о местоположении их границ

3. Характеристики уточняемого земельного участка с кадастровым номером 61:26:0503001:18

№ п/п	Наименование характеристик земельного участка	Значение характеристики
1	2	3
1.	Адрес земельного участка	—
1.1.	Сведения о местоположении земельного участка (при отсутствии адреса) в структурированном в соответствии с федеральной информационной адресной системой виде	Ростовская обл., р-н Неклиновский, х. Грузиновка,СНТ "Бережок",участок № 9
1.2.	Дополнительные сведения о местоположении земельного участка	—
2.	Площадь земельного участка ± величина погрешности определения(вычисления) площади (**Р ± ΔР**), **м²**	502±8
3.	Формула, примененная для вычисления предельной погрешности определения площади земельного участка, с подставленными значениями и итоговые (вычисленные) значения (**ΔР**), м2	$\Delta P = 3{,}5 \cdot M_t \cdot \sqrt{P_{док}} = 3{,}5 \cdot 0{,}10 \cdot \sqrt{507} = 8$
4.	Площадь земельного участка согласно сведениям Единого государственного реестра недвижимости (**Ркад**), **м²**	507
5.	Оценка расхождения **Р** и **Ркад (Р – Ркад), м²**	-5
6.	Предельный минимальный и максимальный размеры земельного участка (**Рмин и Рмакс), м²**	—
7.	Кадастровый или иной государственный учетный номер (инвентарный) здания, сооружения, объекта незавершенного строительства, расположенного на земельном участке	—
8.	Вид (виды) разрешенного использования	садоводство
8.1.	Дополнительные сведения об использовании земельного участка	—
9.	Сведения о земельных участках (землях общего пользования, территории общего пользования), посредством которых обеспечивается доступ	—
10.	Иные сведения	—

4. Пояснения к сведениям об уточняемом земельном участке с кадастровым номером 61:26:0503001:18 :

1.	

1. Сведения о характерных точках границ уточняемого земельного участка с кадастровым номером 61:26:0503001:19

Система координат МСК-61 **Зона №** 1

КАРТА-ПЛАН ТЕРРИТОРИИ

Сведения об уточняемых земельных участках, необходимые для исправления реестровых ошибок в сведениях о местоположении их границ

Обозначение характерных точек границ	Координаты, м				Метод определения координат	Формулы, примененные для расчета средней квадратической погрешности определения координат характерных точек границ (M_t), с подставленными в такие формулы значениями и итоговые (вычисленные) значения M_t, м	Описание закрепления точки
	содержатся в Едином государственном реестре недвижимости		определены в результате выполнения комплексных кадастровых работ				
	X	Y	X	Y			
1	2	3	4	5	6	7	8
н105У	—	—	426186,08	1354245,70	Метод спутниковых геодезических измерений (определений)	Mt = SQRT(M1^2+M2^2) = SQRT(0,6^2+0,08^2) = 0,1 м	—
н104У	—	—	426189,22	1354265,70	Метод спутниковых геодезических измерений (определений)	Mt = SQRT(M1^2+M2^2) = SQRT(0,6^2+0,08^2) = 0,1 м	—
н118У	—	—	426162,87	1354268,16	Метод спутниковых геодезических измерений (определений)	Mt = SQRT(M1^2+M2^2) = SQRT(0,6^2+0,08^2) = 0,1 м	—
н109У	—	—	426159,54	1354248,23	Метод спутниковых геодезических измерений (определений)	Mt = SQRT(M1^2+M2^2) = SQRT(0,6^2+0,08^2) = 0,1 м	—
н105У	—	—	426186,08	1354245,70	Метод спутниковых геодезических измерений (определений)	Mt = SQRT(M1^2+M2^2) = SQRT(0,6^2+0,08^2) = 0,1 м	—

2. Сведения о частях границ уточняемого земельного участка с кадастровым номером 61:26:0503001:19

Обозначение части границ		Горизонтальное проложение (S), м	Описание прохождения части границ	Сведения о согласовании местоположения границ(согласовано/спорное)
от т.	до т.			
1	2	3	4	5
н105У	н104У	20,24	—	—

КАРТА-ПЛАН ТЕРРИТОРИИ

Сведения об уточняемых земельных участках, необходимые для исправления реестровых ошибок в сведениях о местоположении их границ

н104У	н118У	26,46	—	—
н118У	н109У	20,21	—	—
н109У	н105У	26,66	—	—

3. Характеристики уточняемого земельного участка с кадастровым номером 61:26:0503001:19

№ п/п	Наименование характеристик земельного участка	Значение характеристики
1	2	3
1.	Адрес земельного участка	—
1.1.	Сведения о местоположении земельного участка (при отсутствии адреса) в структурированном в соответствии с федеральной информационной адресной системой виде	Ростовская обл., р-н Неклиновский, х. Грузиновка, СНТ "Бережок", участок № 89
1.2.	Дополнительные сведения о местоположении земельного участка	—
2.	Площадь земельного участка ± величина погрешности определения(вычисления) площади (**Р** ± **ΔР**), **м²**	536±8
3.	Формула, примененная для вычисления предельной погрешности определения площади земельного участка, с подставленными значениями и итоговые (вычисленные) значения (**ΔР**), м2	$\Delta P = 3{,}5 \cdot M_t \cdot \sqrt{P_{док}} = 3{,}5 \cdot 0{,}10 \cdot \sqrt{500} = 8$
4.	Площадь земельного участка согласно сведениям Единого государственного реестра недвижимости (**Ркад**), **м²**	500
5.	Оценка расхождения **Р** и **Ркад (Р – Ркад), м²**	36
6.	Предельный минимальный и максимальный размеры земельного участка (**Рмин и Рмакс), м²**	—
7.	Кадастровый или иной государственный учетный номер (инвентарный) здания, сооружения, объекта незавершенного строительства, расположенного на земельном участке	—
8.	Вид (виды) разрешенного использования	Садоводство
8.1.	Дополнительные сведения об использовании земельного участка	—
9.	Сведения о земельных участках (землях общего пользования, территории общего пользования), посредством которых обеспечивается доступ	—
10.	Иные сведения	—

4. Пояснения к сведениям об уточняемом земельном участке с кадастровым номером 61:26:0503001:19 :

1.	

1. Сведения о характерных точках границ уточняемого земельного участка с кадастровым номером 61:26:0503001:21

КАРТА-ПЛАН ТЕРРИТОРИИ

Сведения об уточняемых земельных участках, необходимые для исправления реестровых ошибок в сведениях о местоположении их границ

Система координат МСК-61 **Зона № 1**

Обозначение характерных точек границ	Координаты, м				Метод определения координат	Формулы, примененные для расчета средней квадратической погрешности определения координат характерных точек границ (M_t), с подставленными в такие формулы значениями и итоговые (вычисленные) значения M_t, м	Описание закрепления точки
	содержатся в Едином государственном реестре недвижимости		определены в результате выполнения комплексных кадастровых работ				
	X	Y	X	Y			
1	2	3	4	5	6	7	8
н107У	—	—	426192,38	1354285,78	Метод спутниковых геодезических измерений (определений)	Mt = SQRT(M1^2+M2^2) = SQRT(0,6^2+0,08^2) = 0,1 м	—
н98У	—	—	426195,54	1354305,88	Метод спутниковых геодезических измерений (определений)	Mt = SQRT(M1^2+M2^2) = SQRT(0,6^2+0,08^2) = 0,1 м	—
н101У	—	—	426168,69	1354307,74	Метод спутниковых геодезических измерений (определений)	Mt = SQRT(M1^2+M2^2) = SQRT(0,6^2+0,08^2) = 0,1 м	—
н121У	—	—	426165,99	1354288,07	Метод спутниковых геодезических измерений (определений)	Mt = SQRT(M1^2+M2^2) = SQRT(0,6^2+0,08^2) = 0,1 м	—
н107У	—	—	426192,38	1354285,78	Метод спутниковых геодезических измерений (определений)	Mt = SQRT(M1^2+M2^2) = SQRT(0,6^2+0,08^2) = 0,1 м	—

2. Сведения о частях границ уточняемого земельного участка с кадастровым номером 61:26:0503001:21

Обозначение части границ		Горизонтальное проложение (S), м	Описание прохождения части границ	Сведения о согласовании местоположения границ(согласовано/спорное)
от т.	до т.			

КАРТА-ПЛАН ТЕРРИТОРИИ

Сведения об уточняемых земельных участках, необходимые для исправления реестровых ошибок в сведениях о местоположении их границ

1	2	3	4	5
н107У	н98У	20,35	—	—
н98У	н101У	26,91	—	—
н101У	н121У	19,85	—	—
н121У	н107У	26,49	—	—

3. Характеристики уточняемого земельного участка с кадастровым номером 61:26:0503001:21

№ п/п	Наименование характеристик земельного участка	Значение характеристики
1	2	3
1.	Адрес земельного участка	—
1.1.	Сведения о местоположении земельного участка (при отсутствии адреса) в структурированном в соответствии с федеральной информационной адресной системой виде	Ростовская обл., р-н Неклиновский, х. Грузиновка, СНТ "Бережок", уч. № 87
1.2.	Дополнительные сведения о местоположении земельного участка	—
2.	Площадь земельного участка ± величина погрешности определения(вычисления) площади (**Р** ± **ΔР**), **м²**	535±8
3.	Формула, примененная для вычисления предельной погрешности определения площади земельного участка, с подставленными значениями и итоговые (вычисленные) значения (**ΔР**), м2	$\Delta P = 3{,}5 \cdot M_t \cdot \sqrt{P_{док}} = 3{,}5 \cdot 0{,}10 \cdot \sqrt{520} = 8$
4.	Площадь земельного участка согласно сведениям Единого государственного реестра недвижимости (**Ркад**), **м²**	520
5.	Оценка расхождения **Р** и **Ркад (Р – Ркад), м²**	15
6.	Предельный минимальный и максимальный размеры земельного участка (**Рмин и Рмакс), м²**	—
7.	Кадастровый или иной государственный учетный номер (инвентарный) здания, сооружения, объекта незавершенного строительства, расположенного на земельном участке	61:26:0503001:137
8.	Вид (виды) разрешенного использования	Садоводство и огородничество
8.1.	Дополнительные сведения об использовании земельного участка	—
9.	Сведения о земельных участках (землях общего пользования, территории общего пользования), посредством которых обеспечивается доступ	—
10.	Иные сведения	—

КАРТА-ПЛАН ТЕРРИТОРИИ

Сведения об уточняемых земельных участках, необходимые для исправления реестровых ошибок в сведениях о местоположении их границ

4. Пояснения к сведениям об уточняемом земельном участке с кадастровым номером 61:26:0503001:21 :

1.	

1. Сведения о характерных точках границ уточняемого земельного участка с кадастровым номером 61:26:0503001:22

Система координат МСК-61 **Зона № 1**

Обозначение характерных точек границ	Координаты, м				Метод определения координат	Формулы, примененные для расчета средней квадратической погрешности определения координат характерных точек границ (M_t), с подставленными в такие формулы значениями и итоговые (вычисленные) значения M_t, м	Описание закрепления точки
	содержатся в Едином государственном реестре недвижимости		определены в результате выполнения комплексных кадастровых работ				
	X	Y	X	Y			
1	2	3	4	5	6	7	8
н98У	—	—	426195,54	1354305,88	Метод спутниковых геодезических измерений (определений)	Mt = SQRT(M1^2+M2^2) = SQRT(0,6^2+0,08^2) = 0,1 м	—
н99У	—	—	426198,56	1354325,12	Метод спутниковых геодезических измерений (определений)	Mt = SQRT(M1^2+M2^2) = SQRT(0,6^2+0,08^2) = 0,1 м	—
н100У	—	—	426171,74	1354327,73	Метод спутниковых геодезических измерений (определений)	Mt = SQRT(M1^2+M2^2) = SQRT(0,6^2+0,08^2) = 0,1 м	—
н101У	—	—	426168,69	1354307,74	Метод спутниковых геодезических измерений (определений)	Mt = SQRT(M1^2+M2^2) = SQRT(0,6^2+0,08^2) = 0,1 м	—
н98У	—	—	426195,54	1354305,88	Метод спутниковых геодезических измерений (определений)	Mt = SQRT(M1^2+M2^2) = SQRT(0,6^2+0,08^2) = 0,1 м	—

КАРТА-ПЛАН ТЕРРИТОРИИ

Сведения об уточняемых земельных участках, необходимые для исправления реестровых ошибок в сведениях о местоположении их границ

2. Сведения о частях границ уточняемого земельного участка с кадастровым номером 61:26:0503001:22

Обозначение части границ		Горизонтальное проложение (S), м	Описание прохождения части границ	Сведения о согласовании местоположения границ(согласовано/спорное)
от т.	до т.			
1	2	3	4	5
н98У	н99У	19,48	—	—
н99У	н100У	26,95	—	—
н100У	н101У	20,22	—	—
н101У	н98У	26,91	—	—

3. Характеристики уточняемого земельного участка с кадастровым номером 61:26:0503001:22

№ п/п	Наименование характеристик земельного участка	Значение характеристики
1	2	3
1.	Адрес земельного участка	—
1.1.	Сведения о местоположении земельного участка (при отсутствии адреса) в структурированном в соответствии с федеральной информационной адресной системой виде	Ростовская обл., р-н Неклиновский, х. Грузиновка, снт "Бережок", уч. №86
1.2.	Дополнительные сведения о местоположении земельного участка	—
2.	Площадь земельного участка ± величина погрешности определения(вычисления) площади (**Р ± ΔР**), **м²**	533±8
3.	Формула, примененная для вычисления предельной погрешности определения площади земельного участка, с подставленными значениями и итоговые (вычисленные) значения (**ΔР**), м2	$\Delta P = 3{,}5 \cdot M_t \cdot \sqrt{P_{док}} = 3{,}5 \cdot 0{,}10 \cdot \sqrt{538} = 8$
4.	Площадь земельного участка согласно сведениям Единого государственного реестра недвижимости (**Ркад**), **м²**	538
5.	Оценка расхождения **Р** и **Ркад (Р – Ркад), м²**	-5
6.	Предельный минимальный и максимальный размеры земельного участка (**Рмин и Рмакс), м²**	—
7.	Кадастровый или иной государственный учетный номер (инвентарный) здания, сооружения, объекта незавершенного строительства, расположенного на земельном участке	61:26:0503001:119, 61:26:0503001:127
8.	Вид (виды) разрешенного использования	Садоводство и огородничество
8.1.	Дополнительные сведения об использовании земельного участка	—
9.	Сведения о земельных участках (землях общего пользования, территории общего пользования), посредством которых обеспечивается доступ	—

КАРТА-ПЛАН ТЕРРИТОРИИ

Сведения об уточняемых земельных участках, необходимые для исправления реестровых ошибок в сведениях о местоположении их границ

1	2	3
10.	Иные сведения	—

4. Пояснения к сведениям об уточняемом земельном участке с кадастровым номером 61:26:0503001:22 :

1.	

1. Сведения о характерных точках границ уточняемого земельного участка с кадастровым номером 61:26:0503001:23

Система координат МСК-61 **Зона № 1**

Обозначение характерных точек границ	Координаты, м				Метод определения координат	Формулы, примененные для расчета средней квадратической погрешности определения координат характерных точек границ (M_t), с подставленными в такие формулы значениями и итоговые (вычисленные) значения M_t, м	Описание закрепления точки
	содержатся в Едином государственном реестре недвижимости		определены в результате выполнения комплексных кадастровых работ				
	X	Y	X	Y			
1	2	3	4	5	6	7	8
н99У	—	—	426198,56	1354325,12	Метод спутниковых геодезических измерений (определений)	Mt = SQRT(M1^2+M2^2) = SQRT(0,6^2+0,08^2) = 0,1 м	—
н111У	—	—	426201,62	1354344,61	Метод спутниковых геодезических измерений (определений)	Mt = SQRT(M1^2+M2^2) = SQRT(0,6^2+0,08^2) = 0,1 м	—
н113У	—	—	426175,03	1354347,72	Метод спутниковых геодезических измерений (определений)	Mt = SQRT(M1^2+M2^2) = SQRT(0,6^2+0,08^2) = 0,1 м	—
н100У	—	—	426171,74	1354327,73	Метод спутниковых геодезических измерений (определений)	Mt = SQRT(M1^2+M2^2) = SQRT(0,6^2+0,08^2) = 0,1 м	—

КАРТА-ПЛАН ТЕРРИТОРИИ

Сведения об уточняемых земельных участках, необходимые для исправления реестровых ошибок в сведениях о местоположении их границ

н99У	—	—	426198,56	1354325,12	Метод спутниковых геодезических измерений (определений)	Mt = SQRT(M1^2+M2^2) = SQRT(0,6^2+0,08^2) = 0,1 м	—

2. Сведения о частях границ уточняемого земельного участка с кадастровым номером 61:26:0503001:23

Обозначение части границ		Горизонтальное проложение (S), м	Описание прохождения части границ	Сведения о согласовании местоположения границ(согласовано/спорное)
от т.	до т.			
1	2	3	4	5
н99У	н111У	19,73	—	—
н111У	н113У	26,77	—	—
н113У	н100У	20,26	—	—
н100У	н99У	26,95	—	—

3. Характеристики уточняемого земельного участка с кадастровым номером 61:26:0503001:23

№ п/п	Наименование характеристик земельного участка	Значение характеристики
1	2	3
1.	Адрес земельного участка	—
1.1.	Сведения о местоположении земельного участка (при отсутствии адреса) в структурированном в соответствии с федеральной информационной адресной системой виде	Ростовская область, р-н. Неклиновский, х. Грузиновка
1.2.	Дополнительные сведения о местоположении земельного участка	—
2.	Площадь земельного участка ± величина погрешности определения(вычисления) площади (**Р ± ΔР**), **м²**	536±8
3.	Формула, примененная для вычисления предельной погрешности определения площади земельного участка, с подставленными значениями и итоговые (вычисленные) значения (**ΔР**), м2	$\Delta P = 3{,}5 \cdot M_t \cdot \sqrt{P_{док}} = 3{,}5 \cdot 0{,}10 \cdot \sqrt{525} = 8$
4.	Площадь земельного участка согласно сведениям Единого государственного реестра недвижимости (**Ркад**), **м²**	525
5.	Оценка расхождения **Р** и **Ркад (Р – Ркад), м²**	11
6.	Предельный минимальный и максимальный размеры земельного участка (**Рмин и Рмакс), м²**	—
7.	Кадастровый или иной государственный учетный номер (инвентарный) здания, сооружения, объекта незавершенного строительства, расположенного на земельном участке	61:26:0503001:118, 61:26:0503001:119

КАРТА-ПЛАН ТЕРРИТОРИИ

Сведения об уточняемых земельных участках, необходимые для исправления реестровых ошибок в сведениях о местоположении их границ

1	2	3
8.	Вид (виды) разрешенного использования	Для садоводства и огородничества
8.1.	Дополнительные сведения об использовании земельного участка	—
9.	Сведения о земельных участках (землях общего пользования, территории общего пользования), посредством которых обеспечивается доступ	—
10.	Иные сведения	—

4. Пояснения к сведениям об уточняемом земельном участке с кадастровым номером 61:26:0503001:23 :

1.	

1. Сведения о характерных точках границ уточняемого земельного участка с кадастровым номером 61:26:0503001:25

Система координат МСК-61 **Зона № 1**

Обозначение характерных точек границ	Координаты, м				Метод определения координат	Формулы, примененные для расчета средней квадратической погрешности определения координат характерных точек границ (M_t), с подставленными в такие формулы значениями и итоговые (вычисленные) значения M_t, м	Описание закрепления точки
	содержатся в Едином государственном реестре недвижимости		определены в результате выполнения комплексных кадастровых работ				
	X	Y	X	Y			
1	2	3	4	5	6	7	8
н111У	—	—	426201,62	1354344,61	Метод спутниковых геодезических измерений (определений)	Mt = SQRT(M1^2+M2^2) = SQRT(0,6^2+0,08^2) = 0,1 м	—
н97У	—	—	426204,71	1354364,93	Метод спутниковых геодезических измерений (определений)	Mt = SQRT(M1^2+M2^2) = SQRT(0,6^2+0,08^2) = 0,1 м	—
н112У	—	—	426178,46	1354367,26	Метод спутниковых геодезических измерений (определений)	Mt = SQRT(M1^2+M2^2) = SQRT(0,6^2+0,08^2) = 0,1 м	—

КАРТА-ПЛАН ТЕРРИТОРИИ

Сведения об уточняемых земельных участках, необходимые для исправления реестровых ошибок в сведениях о местоположении их границ

н113У	—	—	426175,03	1354347,72	Метод спутниковых геодезических измерений (определений)	Mt = SQRT(M1^2+M2^2) = SQRT(0,6^2+0,08^2) = 0,1 м	—
н111У	—	—	426201,62	1354344,61	Метод спутниковых геодезических измерений (определений)	Mt = SQRT(M1^2+M2^2) = SQRT(0,6^2+0,08^2) = 0,1 м	—

2. Сведения о частях границ уточняемого земельного участка с кадастровым номером 61:26:0503001:25

Обозначение части границ		Горизонтальное проложение (S), м	Описание прохождения части границ	Сведения о согласовании местоположения границ(согласовано/спорное)
от т.	до т.			
1	2	3	4	5
н111У	н97У	20,55	—	—
н97У	н112У	26,35	—	—
н112У	н113У	19,84	—	—
н113У	н111У	26,77	—	—

3. Характеристики уточняемого земельного участка с кадастровым номером 61:26:0503001:25

№ п/п	Наименование характеристик земельного участка	Значение характеристики
1	2	3
1.	Адрес земельного участка	—
1.1.	Сведения о местоположении земельного участка (при отсутствии адреса) в структурированном в соответствии с федеральной информационной адресной системой виде	Ростовская область, р-н. Неклиновский, х. Грузиновка
1.2.	Дополнительные сведения о местоположении земельного участка	—
2.	Площадь земельного участка ± величина погрешности определения(вычисления) площади (**Р** ± **ΔР**), **м²**	535±8
3.	Формула, примененная для вычисления предельной погрешности определения площади земельного участка, с подставленными значениями и итоговые (вычисленные) значения (**ΔР**), м2	$\Delta P = 3{,}5 \cdot M_t \cdot \sqrt{P_{док}} = 3{,}5 \cdot 0{,}10 \cdot \sqrt{500} = 8$
4.	Площадь земельного участка согласно сведениям Единого государственного реестра недвижимости (**Ркад**), **м²**	500
5.	Оценка расхождения **Р** и **Ркад (Р – Ркад), м²**	35

КАРТА-ПЛАН ТЕРРИТОРИИ

Сведения об уточняемых земельных участках, необходимые для исправления реестровых ошибок в сведениях о местоположении их границ

1	2	3
6.	Предельный минимальный и максимальный размеры земельного участка **(Рмин и Рмакс), м²**	—
7.	Кадастровый или иной государственный учетный номер (инвентарный) здания, сооружения, объекта незавершенного строительства, расположенного на земельном участке	61:26:0503001:110
8.	Вид (виды) разрешенного использования	Для садоводства и огородничества
8.1.	Дополнительные сведения об использовании земельного участка	—
9.	Сведения о земельных участках (землях общего пользования, территории общего пользования), посредством которых обеспечивается доступ	—
10.	Иные сведения	—

4. Пояснения к сведениям об уточняемом земельном участке с кадастровым номером 61:26:0503001:25 :

1.	

1. Сведения о характерных точках границ уточняемого земельного участка с кадастровым номером 61:26:0503001:28

Система координат МСК-61 **Зона № 1**

Обозначение характерных точек границ	Координаты, м				Метод определения координат	Формулы, примененные для расчета средней квадратической погрешности определения координат характерных точек границ (M_t), с подставленными в такие формулы значениями и итоговые (вычисленные) значения M_t, м	Описание закрепления точки
	содержатся в Едином государственном реестре недвижимости		определены в результате выполнения комплексных кадастровых работ				
	X	Y	X	Y			
1	2	3	4	5	6	7	8
н180У	—	—	426152,03	1354233,50	Метод спутниковых геодезических измерений (определений)	Mt = SQRT(M1^2+M2^2) = SQRT(0,6^2+0,08^2) = 0,1 м	—
н188У	—	—	426154,87	1354257,18	Метод спутниковых геодезических измерений (определений)	Mt = SQRT(M1^2+M2^2) = SQRT(0,6^2+0,08^2) = 0,1 м	—

КАРТА-ПЛАН ТЕРРИТОРИИ

Сведения об уточняемых земельных участках, необходимые для исправления реестровых ошибок в сведениях о местоположении их границ

н189У	—	—	426135,63	1354260,06	Метод спутниковых геодезических измерений (определений)	Mt = SQRT(M1^2+M2^2) = SQRT(0,6^2+0,08^2) = 0,1 м	—
н190У	—	—	426125,58	1354261,06	Метод спутниковых геодезических измерений (определений)	Mt = SQRT(M1^2+M2^2) = SQRT(0,6^2+0,08^2) = 0,1 м	—
н191У	—	—	426122,27	1354236,37	Метод спутниковых геодезических измерений (определений)	Mt = SQRT(M1^2+M2^2) = SQRT(0,6^2+0,08^2) = 0,1 м	—
н181У	—	—	426127,11	1354235,85	Метод спутниковых геодезических измерений (определений)	Mt = SQRT(M1^2+M2^2) = SQRT(0,6^2+0,08^2) = 0,1 м	—
н180У	—	—	426152,03	1354233,50	Метод спутниковых геодезических измерений (определений)	Mt = SQRT(M1^2+M2^2) = SQRT(0,6^2+0,08^2) = 0,1 м	—

2. Сведения о частях границ уточняемого земельного участка с кадастровым номером 61:26:0503001:28

Обозначение части границ		Горизонтальное проложение (S), м	Описание прохождения части границ	Сведения о согласовании местоположения границ(согласовано/спорное)
от т.	до т.			
1	2	3	4	5
н180У	н188У	23,85	—	—
н188У	н189У	19,45	—	—
н189У	н190У	10,10	—	—
н190У	н191У	24,91	—	—
н191У	н181У	4,87	—	—
н181У	н180У	25,03	—	—

КАРТА-ПЛАН ТЕРРИТОРИИ

Сведения об уточняемых земельных участках, необходимые для исправления реестровых ошибок в сведениях о местоположении их границ

3. Характеристики уточняемого земельного участка с кадастровым номером 61:26:0503001:28

№ п/п	Наименование характеристик земельного участка	Значение характеристики
1	2	3
1.	Адрес земельного участка	—
1.1.	Сведения о местоположении земельного участка (при отсутствии адреса) в структурированном в соответствии с федеральной информационной адресной системой виде	Ростовская область, Неклиновский район, х. Грузиновка, снт "Бережок", 80
1.2.	Дополнительные сведения о местоположении земельного участка	—
2.	Площадь земельного участка ± величина погрешности определения(вычисления) площади (**Р ± ΔР**), **м²**	730±10
3.	Формула, примененная для вычисления предельной погрешности определения площади земельного участка, с подставленными значениями и итоговые (вычисленные) значения (**ΔР**), м2	$\Delta P = 3{,}5 \cdot M_t \cdot \sqrt{P_{док}} = 3{,}5 \cdot 0{,}10 \cdot \sqrt{804} = 10$
4.	Площадь земельного участка согласно сведениям Единого государственного реестра недвижимости (**Ркад**), **м²**	804
5.	Оценка расхождения **Р** и **Ркад (Р – Ркад), м²**	-74
6.	Предельный минимальный и максимальный размеры земельного участка (**Рмин и Рмакс), м²**	—
7.	Кадастровый или иной государственный учетный номер (инвентарный) здания, сооружения, объекта незавершенного строительства, расположенного на земельном участке	61:26:0503001:134
8.	Вид (виды) разрешенного использования	Садоводство
8.1.	Дополнительные сведения об использовании земельного участка	—
9.	Сведения о земельных участках (землях общего пользования, территории общего пользования), посредством которых обеспечивается доступ	—
10.	Иные сведения	—

4. Пояснения к сведениям об уточняемом земельном участке с кадастровым номером 61:26:0503001:28 :

1.	

1. Сведения о характерных точках границ уточняемого земельного участка с кадастровым номером 61:26:0503001:29

Система координат МСК-61 **Зона №** 1

КАРТА-ПЛАН ТЕРРИТОРИИ

Сведения об уточняемых земельных участках, необходимые для исправления реестровых ошибок в сведениях о местоположении их границ

Обозначение характерных точек границ	Координаты, м				Метод определения координат	Формулы, примененные для расчета средней квадратической погрешности определения координат характерных точек границ (M_t), с подставленными в такие формулы значениями и итоговые (вычисленные) значения M_t, м	Описание закрепления точки
	содержатся в Едином государственном реестре недвижимости		определены в результате выполнения комплексных кадастровых работ				
	X	Y	X	Y			
1	2	3	4	5	6	7	8
н38У	—	—	426310,80	1354504,54	Метод спутниковых геодезических измерений (определений)	Mt = SQRT(M1^2+M2^2) = SQRT(0,6^2+0,08^2) = 0,1 м	—
н36У	—	—	426314,14	1354524,35	Метод спутниковых геодезических измерений (определений)	Mt = SQRT(M1^2+M2^2) = SQRT(0,6^2+0,08^2) = 0,1 м	—
н37У	—	—	426289,59	1354525,82	Метод спутниковых геодезических измерений (определений)	Mt = SQRT(M1^2+M2^2) = SQRT(0,6^2+0,08^2) = 0,1 м	—
н39У	—	—	426287,98	1354515,77	Метод спутниковых геодезических измерений (определений)	Mt = SQRT(M1^2+M2^2) = SQRT(0,6^2+0,08^2) = 0,1 м	—
н40У	—	—	426286,62	1354506,82	Метод спутниковых геодезических измерений (определений)	Mt = SQRT(M1^2+M2^2) = SQRT(0,6^2+0,08^2) = 0,1 м	—
н38У	—	—	426310,80	1354504,54	Метод спутниковых геодезических измерений (определений)	Mt = SQRT(M1^2+M2^2) = SQRT(0,6^2+0,08^2) = 0,1 м	—

КАРТА-ПЛАН ТЕРРИТОРИИ

Сведения об уточняемых земельных участках, необходимые для исправления реестровых ошибок в сведениях о местоположении их границ

2. Сведения о частях границ уточняемого земельного участка с кадастровым номером 61:26:0503001:29

Обозначение части границ		Горизонтальное проложение (S), м	Описание прохождения части границ	Сведения о согласовании местоположения границ(согласовано/спорное)
от т.	до т.			
1	2	3	4	5
н38У	н36У	20,09	—	—
н36У	н37У	24,59	—	—
н37У	н39У	10,18	—	—
н39У	н40У	9,05	—	—
н40У	н38У	24,29	—	—

3. Характеристики уточняемого земельного участка с кадастровым номером 61:26:0503001:29

№ п/п	Наименование характеристик земельного участка	Значение характеристики
1	2	3
1.	Адрес земельного участка	—
1.1.	Сведения о местоположении земельного участка (при отсутствии адреса) в структурированном в соответствии с федеральной информационной адресной системой виде	Ростовская область, р-н Неклиновский, х Грузиновка, снт "Бережок", 8
1.2.	Дополнительные сведения о местоположении земельного участка	—
2.	Площадь земельного участка ± величина погрешности определения(вычисления) площади (**Р ± ΔР**), **м²**	479±8
3.	Формула, примененная для вычисления предельной погрешности определения площади земельного участка, с подставленными значениями и итоговые (вычисленные) значения (**ΔР**), м2	$\Delta P = 3{,}5 \cdot M_t \cdot \sqrt{P_{док}} = 3{,}5 \cdot 0{,}10 \cdot \sqrt{510} = 8$
4.	Площадь земельного участка согласно сведениям Единого государственного реестра недвижимости (**Ркад**), **м²**	510
5.	Оценка расхождения **Р** и **Ркад (Р – Ркад), м²**	-31
6.	Предельный минимальный и максимальный размеры земельного участка (**Рмин и Рмакс), м²**	—
7.	Кадастровый или иной государственный учетный номер (инвентарный) здания, сооружения, объекта незавершенного строительства, расположенного на земельном участке	61:26:0503001:111
8.	Вид (виды) разрешенного использования	Садоводство и огородничество
8.1.	Дополнительные сведения об использовании земельного участка	—

КАРТА-ПЛАН ТЕРРИТОРИИ

Сведения об уточняемых земельных участках, необходимые для исправления реестровых ошибок в сведениях о местоположении их границ

1	2	3
9.	Сведения о земельных участках (землях общего пользования, территории общего пользования), посредством которых обеспечивается доступ	—
10.	Иные сведения	—

4. Пояснения к сведениям об уточняемом земельном участке с кадастровым номером 61:26:0503001:29 :

1.	

1. Сведения о характерных точках границ уточняемого земельного участка с кадастровым номером 61:26:0503001:30

Система координат МСК-61 **Зона № 1**

Обозначение характерных точек границ	Координаты, м				Метод определения координат	Формулы, примененные для расчета средней квадратической погрешности определения координат характерных точек границ (M_t), с подставленными в такие формулы значениями и итоговые (вычисленные) значения M_t, м	Описание закрепления точки
	содержатся в Едином государственном реестре недвижимости		определены в результате выполнения комплексных кадастровых работ				
	X	Y	X	Y			
1	2	3	4	5	6	7	8
н125У	—	—	426208,73	1354390,40	Метод спутниковых геодезических измерений (определений)	Mt = SQRT(M1^2+M2^2) = SQRT(0,6^2+0,08^2) = 0,1 м	—
н124У	—	—	426212,78	1354411,26	Метод спутниковых геодезических измерений (определений)	Mt = SQRT(M1^2+M2^2) = SQRT(0,6^2+0,08^2) = 0,1 м	—
н129У	—	—	426193,53	1354412,43	Метод спутниковых геодезических измерений (определений)	Mt = SQRT(M1^2+M2^2) = SQRT(0,6^2+0,08^2) = 0,1 м	—
н131У	—	—	426183,99	1354413,98	Метод спутниковых геодезических	Mt = SQRT(M1^2+M2^2) = SQRT(0,6^2+0,08^2) = 0,1 м	—

КАРТА-ПЛАН ТЕРРИТОРИИ

Сведения об уточняемых земельных участках, необходимые для исправления реестровых ошибок в сведениях о местоположении их границ

					измерений (определений)		
н132У	—	—	426182,04	1354392,87	Метод спутниковых геодезических измерений (определений)	Mt = SQRT(M1^2+M2^2) = SQRT(0,6^2+0,08^2) = 0,1 м	—
н125У	—	—	426208,73	1354390,40	Метод спутниковых геодезических измерений (определений)	Mt = SQRT(M1^2+M2^2) = SQRT(0,6^2+0,08^2) = 0,1 м	—

2. Сведения о частях границ уточняемого земельного участка с кадастровым номером 61:26:0503001:30

Обозначение части границ		Горизонтальное проложение (S), м	Описание прохождения части границ	Сведения о согласовании местоположения границ(согласовано/спорное)
от т.	до т.			
1	2	3	4	5
н125У	н124У	21,25	—	—
н124У	н129У	19,29	—	—
н129У	н131У	9,67	—	—
н131У	н132У	21,20	—	—
н132У	н125У	26,80	—	—

3. Характеристики уточняемого земельного участка с кадастровым номером 61:26:0503001:30

№ п/п	Наименование характеристик земельного участка	Значение характеристики
1	2	3
1.	Адрес земельного участка	—
1.1.	Сведения о местоположении земельного участка (при отсутствии адреса) в структурированном в соответствии с федеральной информационной адресной системой виде	Ростовская обл, р-н Неклиновский, х Грузиновка, СНТ "Бережок", участок № 79
1.2.	Дополнительные сведения о местоположении земельного участка	—
2.	Площадь земельного участка ± величина погрешности определения(вычисления) площади (**Р ± ΔР**), **м²**	581±9
3.	Формула, примененная для вычисления предельной погрешности определения площади земельного участка, с подставленными значениями и итоговые (вычисленные) значения (**ΔР**), м2	$\Delta P = 3{,}5 \cdot M_t \cdot \sqrt{P_{док}} = 3{,}5 \cdot 0{,}10 \cdot \sqrt{592} = 9$

КАРТА-ПЛАН ТЕРРИТОРИИ

Сведения об уточняемых земельных участках, необходимые для исправления реестровых ошибок в сведениях о местоположении их границ

1	2	3
4.	Площадь земельного участка согласно сведениям Единого государственного реестра недвижимости (**Ркад**), **м²**	592
5.	Оценка расхождения **Р** и **Ркад (Р – Ркад), м²**	-11
6.	Предельный минимальный и максимальный размеры земельного участка (**Рмин и Рмакс), м²**	—
7.	Кадастровый или иной государственный учетный номер (инвентарный) здания, сооружения, объекта незавершенного строительства, расположенного на земельном участке	61:26:0503001:183
8.	Вид (виды) разрешенного использования	Садоводство
8.1.	Дополнительные сведения об использовании земельного участка	—
9.	Сведения о земельных участках (землях общего пользования, территории общего пользования), посредством которых обеспечивается доступ	—
10.	Иные сведения	—

4. Пояснения к сведениям об уточняемом земельном участке с кадастровым номером 61:26:0503001:30 :

1.	

1. Сведения о характерных точках границ уточняемого земельного участка с кадастровым номером 61:26:0503001:31

Система координат МСК-61 **Зона №** 1

Обозначение характерных точек границ	Координаты, м				Метод определения координат	Формулы, примененные для расчета средней квадратической погрешности определения координат характерных точек границ (M_t), с подставленными в такие формулы значениями и итоговые (вычисленные) значения M_t, м	Описание закрепления точки
	содержатся в Едином государственном реестре недвижимости		определены в результате выполнения комплексных кадастровых работ				
	X	Y	X	Y			
1	2	3	4	5	6	7	8
н188У	—	—	426154,87	1354257,18	Метод спутниковых геодезических измерений (определений)	Mt = SQRT(M1^2+M2^2) = SQRT(0,6^2+0,08^2) = 0,1 м	—

КАРТА-ПЛАН ТЕРРИТОРИИ

Сведения об уточняемых земельных участках, необходимые для исправления реестровых ошибок в сведениях о местоположении их границ

н193У	—	—	426160,27	1354288,89	Метод спутниковых геодезических измерений (определений)	Mt = SQRT(M1^2+M2^2) = SQRT(0,6^2+0,08^2) = 0,1 м	—
н196У	—	—	426144,20	1354290,51	Метод спутниковых геодезических измерений (определений)	Mt = SQRT(M1^2+M2^2) = SQRT(0,6^2+0,08^2) = 0,1 м	—
н199У	—	—	426140,84	1354290,82	Метод спутниковых геодезических измерений (определений)	Mt = SQRT(M1^2+M2^2) = SQRT(0,6^2+0,08^2) = 0,1 м	—
н189У	—	—	426135,63	1354260,06	Метод спутниковых геодезических измерений (определений)	Mt = SQRT(M1^2+M2^2) = SQRT(0,6^2+0,08^2) = 0,1 м	—
н188У	—	—	426154,87	1354257,18	Метод спутниковых геодезических измерений (определений)	Mt = SQRT(M1^2+M2^2) = SQRT(0,6^2+0,08^2) = 0,1 м	—

2. Сведения о частях границ уточняемого земельного участка с кадастровым номером 61:26:0503001:31

Обозначение части границ		Горизонтальное проложение (S), м	Описание прохождения части границ	Сведения о согласовании местоположения границ(согласовано/спорное)
от т.	до т.			
1	2	3	4	5
н188У	н193У	32,17	—	—
н193У	н196У	16,15	—	—
н196У	н199У	3,37	—	—
н199У	н189У	31,20	—	—
н189У	н188У	19,45	—	—

3. Характеристики уточняемого земельного участка с кадастровым номером 61:26:0503001:31

№ п/п	Наименование характеристик земельного участка	Значение характеристики
1	2	3
1.	Адрес земельного участка	—

КАРТА-ПЛАН ТЕРРИТОРИИ

Сведения об уточняемых земельных участках, необходимые для исправления реестровых ошибок в сведениях о местоположении их границ

1	2	3
1.1.	Сведения о местоположении земельного участка (при отсутствии адреса) в структурированном в соответствии с федеральной информационной адресной системой виде	Ростовская обл., р-н Неклиновский, х. Грузиновка, СНТ "Бережок", уч. № 78
1.2.	Дополнительные сведения о местоположении земельного участка	—
2.	Площадь земельного участка ± величина погрешности определения(вычисления) площади (**Р** ± **ΔР**), **м²**	617±9
3.	Формула, примененная для вычисления предельной погрешности определения площади земельного участка, с подставленными значениями и итоговые (вычисленные) значения (**ΔР**), м2	$\Delta P = 3{,}5 \cdot M_t \cdot \sqrt{P_{док}} = 3{,}5 \cdot 0{,}10 \cdot \sqrt{600} = 9$
4.	Площадь земельного участка согласно сведениям Единого государственного реестра недвижимости (**Ркад**), **м²**	600
5.	Оценка расхождения **Р** и **Ркад (Р – Ркад), м²**	17
6.	Предельный минимальный и максимальный размеры земельного участка (**Рмин и Рмакс), м²**	—
7.	Кадастровый или иной государственный учетный номер (инвентарный) здания, сооружения, объекта незавершенного строительства, расположенного на земельном участке	—
8.	Вид (виды) разрешенного использования	Для садоводства и огородничества
8.1.	Дополнительные сведения об использовании земельного участка	—
9.	Сведения о земельных участках (землях общего пользования, территории общего пользования), посредством которых обеспечивается доступ	—
10.	Иные сведения	—

4. Пояснения к сведениям об уточняемом земельном участке с кадастровым номером 61:26:0503001:31 :

1.	

1. Сведения о характерных точках границ уточняемого земельного участка с кадастровым номером 61:26:0503001:34

Система координат МСК-61 **Зона № 1**

КАРТА-ПЛАН ТЕРРИТОРИИ

Сведения об уточняемых земельных участках, необходимые для исправления реестровых ошибок в сведениях о местоположении их границ

Обозначение характерных точек границ	Координаты, м				Метод определения координат	Формулы, примененные для расчета средней квадратической погрешности определения координат характерных точек границ (M_t), с подставленными в такие формулы значениями и итоговые (вычисленные) значения M_t, м	Описание закрепления точки
	содержатся в Едином государственном реестре недвижимости		определены в результате выполнения комплексных кадастровых работ				
	X	Y	X	Y			
1	2	3	4	5	6	7	8
н136У	—	—	426218,32	1354441,63	Метод спутниковых геодезических измерений (определений)	Mt = SQRT(M1^2+M2^2) = SQRT(0,6^2+0,08^2) = 0,1 м	—
н135У	—	—	426220,19	1354451,73	Метод спутниковых геодезических измерений (определений)	Mt = SQRT(M1^2+M2^2) = SQRT(0,6^2+0,08^2) = 0,1 м	—
н137У	—	—	426222,70	1354465,38	Метод спутниковых геодезических измерений (определений)	Mt = SQRT(M1^2+M2^2) = SQRT(0,6^2+0,08^2) = 0,1 м	—
н138У	—	—	426201,08	1354467,87	Метод спутниковых геодезических измерений (определений)	Mt = SQRT(M1^2+M2^2) = SQRT(0,6^2+0,08^2) = 0,1 м	—
н139У	—	—	426193,65	1354442,85	Метод спутниковых геодезических измерений (определений)	Mt = SQRT(M1^2+M2^2) = SQRT(0,6^2+0,08^2) = 0,1 м	—
н128У	—	—	426200,86	1354442,09	Метод спутниковых геодезических измерений (определений)	Mt = SQRT(M1^2+M2^2) = SQRT(0,6^2+0,08^2) = 0,1 м	—

КАРТА-ПЛАН ТЕРРИТОРИИ

Сведения об уточняемых земельных участках, необходимые для исправления реестровых ошибок в сведениях о местоположении их границ

н127У	—	—	426218,07	1354440,27	Метод спутниковых геодезических измерений (определений)	Mt = SQRT(M1^2+M2^2) = SQRT(0,6^2+0,08^2) = 0,1 м	—
н136У	—	—	426218,32	1354441,63	Метод спутниковых геодезических измерений (определений)	Mt = SQRT(M1^2+M2^2) = SQRT(0,6^2+0,08^2) = 0,1 м	—

2. Сведения о частях границ уточняемого земельного участка с кадастровым номером 61:26:0503001:34

Обозначение части границ		Горизонтальное проложение (S), м	Описание прохождения части границ	Сведения о согласовании местоположения границ(согласовано/спорное)
от т.	до т.			
1	2	3	4	5
н136У	н135У	10,27	—	—
н135У	н137У	13,88	—	—
н137У	н138У	21,76	—	—
н138У	н139У	26,10	—	—
н139У	н128У	7,25	—	—
н128У	н127У	17,31	—	—
н127У	н136У	1,38	—	—

3. Характеристики уточняемого земельного участка с кадастровым номером 61:26:0503001:34

№ п/п	Наименование характеристик земельного участка	Значение характеристики
1	2	3
1.	Адрес земельного участка	—
1.1.	Сведения о местоположении земельного участка (при отсутствии адреса) в структурированном в соответствии с федеральной информационной адресной системой виде	Ростовская обл., р-н Неклиновский, х. Грузиновка, СНТ "Бережок", уч. 75
1.2.	Дополнительные сведения о местоположении земельного участка	—
2.	Площадь земельного участка ± величина погрешности определения(вычисления) площади (**Р** ± **ΔР**), **м²**	592±8
3.	Формула, примененная для вычисления предельной погрешности определения площади земельного участка, с подставленными значениями и итоговые (вычисленные) значения (**ΔР**), м2	$\Delta P = 3,5 \cdot M_t \cdot \sqrt{P_{док}} = 3,5 \cdot 0,10 \cdot \sqrt{542} = 8$

КАРТА-ПЛАН ТЕРРИТОРИИ

Сведения об уточняемых земельных участках, необходимые для исправления реестровых ошибок в сведениях о местоположении их границ

1	2	3
4.	Площадь земельного участка согласно сведениям Единого государственного реестра недвижимости (**Ркад**), **м²**	542
5.	Оценка расхождения **Р** и **Ркад (Р – Ркад), м²**	50
6.	Предельный минимальный и максимальный размеры земельного участка (**Рмин и Рмакс), м²**	—
7.	Кадастровый или иной государственный учетный номер (инвентарный) здания, сооружения, объекта незавершенного строительства, расположенного на земельном участке	—
8.	Вид (виды) разрешенного использования	Для садоводства и огородничества
8.1.	Дополнительные сведения об использовании земельного участка	—
9.	Сведения о земельных участках (землях общего пользования, территории общего пользования), посредством которых обеспечивается доступ	—
10.	Иные сведения	—

4. Пояснения к сведениям об уточняемом земельном участке с кадастровым номером 61:26:0503001:34 :

1.	

1. Сведения о характерных точках границ уточняемого земельного участка с кадастровым номером 61:26:0503001:36

Система координат МСК-61 **Зона № 1**

Обозначение характерных точек границ	Координаты, м				Метод определения координат	Формулы, примененные для расчета средней квадратической погрешности определения координат характерных точек границ (M_t), с подставленными в такие формулы значениями и итоговые (вычисленные) значения M_t, м	Описание закрепления точки
	содержатся в Едином государственном реестре недвижимости		определены в результате выполнения комплексных кадастровых работ				
	X	Y	X	Y			
1	2	3	4	5	6	7	8
н14У	—	—	426235,76	1354195,51	Метод спутниковых геодезических измерений (определений)	Mt = SQRT(M1^2+M2^2) = SQRT(0,6^2+0,08^2) = 0,1 м	—

КАРТА-ПЛАН ТЕРРИТОРИИ

Сведения об уточняемых земельных участках, необходимые для исправления реестровых ошибок в сведениях о местоположении их границ

н13У	—	—	426239,59	1354219,96	Метод спутниковых геодезических измерений (определений)	Mt = SQRT(M1^2+M2^2) = SQRT(0,6^2+0,08^2) = 0,1 м	—
н89У	—	—	426212,71	1354224,00	Метод спутниковых геодезических измерений (определений)	Mt = SQRT(M1^2+M2^2) = SQRT(0,6^2+0,08^2) = 0,1 м	—
н91У	—	—	426208,19	1354198,84	Метод спутниковых геодезических измерений (определений)	Mt = SQRT(M1^2+M2^2) = SQRT(0,6^2+0,08^2) = 0,1 м	—
н92У	—	—	426211,84	1354196,80	Метод спутниковых геодезических измерений (определений)	Mt = SQRT(M1^2+M2^2) = SQRT(0,6^2+0,08^2) = 0,1 м	—
н14У	—	—	426235,76	1354195,51	Метод спутниковых геодезических измерений (определений)	Mt = SQRT(M1^2+M2^2) = SQRT(0,6^2+0,08^2) = 0,1 м	—

2. Сведения о частях границ уточняемого земельного участка с кадастровым номером 61:26:0503001:36

Обозначение части границ		Горизонтальное проложение (S), м	Описание прохождения части границ	Сведения о согласовании местоположения границ(согласовано/спорное)
от т.	до т.			
1	2	3	4	5
н14У	н13У	24,75	—	—
н13У	н89У	27,18	—	—
н89У	н91У	25,56	—	—
н91У	н92У	4,18	—	—
н92У	н14У	23,95	—	—

3. Характеристики уточняемого земельного участка с кадастровым номером 61:26:0503001:36

№ п/п	Наименование характеристик земельного участка	Значение характеристики
1	2	3
1.	Адрес земельного участка	—

КАРТА-ПЛАН ТЕРРИТОРИИ

Сведения об уточняемых земельных участках, необходимые для исправления реестровых ошибок в сведениях о местоположении их границ

1	2	3
1.1.	Сведения о местоположении земельного участка (при отсутствии адреса) в структурированном в соответствии с федеральной информационной адресной системой виде	Ростовская обл., р-н Неклиновский, с. Грузиновка, с/т " Бережок", 73
1.2.	Дополнительные сведения о местоположении земельного участка	—
2.	Площадь земельного участка ± величина погрешности определения(вычисления) площади (**Р** ± **ΔР**), **м²**	713±9
3.	Формула, примененная для вычисления предельной погрешности определения площади земельного участка, с подставленными значениями и итоговые (вычисленные) значения (**ΔР**), м2	$\Delta P = 3{,}5 \cdot M_t \cdot \sqrt{P_{док}} = 3{,}5 \cdot 0{,}10 \cdot \sqrt{676} = 9$
4.	Площадь земельного участка согласно сведениям Единого государственного реестра недвижимости (**Ркад**), **м²**	676
5.	Оценка расхождения **Р** и **Ркад (Р – Ркад), м²**	37
6.	Предельный минимальный и максимальный размеры земельного участка (**Рмин и Рмакс), м²**	—
7.	Кадастровый или иной государственный учетный номер (инвентарный) здания, сооружения, объекта незавершенного строительства, расположенного на земельном участке	—
8.	Вид (виды) разрешенного использования	Для сада и огорода
8.1.	Дополнительные сведения об использовании земельного участка	—
9.	Сведения о земельных участках (землях общего пользования, территории общего пользования), посредством которых обеспечивается доступ	—
10.	Иные сведения	—

4. Пояснения к сведениям об уточняемом земельном участке с кадастровым номером 61:26:0503001:36 :

1.	

1. Сведения о характерных точках границ уточняемого земельного участка с кадастровым номером 61:26:0503001:38

Система координат МСК-61 **Зона № 1**

КАРТА-ПЛАН ТЕРРИТОРИИ

Сведения об уточняемых земельных участках, необходимые для исправления реестровых ошибок в сведениях о местоположении их границ

Обозначение характерных точек границ	Координаты, м				Метод определения координат	Формулы, примененные для расчета средней квадратической погрешности определения координат характерных точек границ (M_t), с подставленными в такие формулы значениями и итоговые (вычисленные) значения M_t, м	Описание закрепления точки
	содержатся в Едином государственном реестре недвижимости		определены в результате выполнения комплексных кадастровых работ				
	X	Y	X	Y			
1	2	3	4	5	6	7	8
н13У	—	—	426239,59	1354219,96	Метод спутниковых геодезических измерений (определений)	Mt = SQRT(M1^2+M2^2) = SQRT(0,6^2+0,08^2) = 0,1 м	—
н64У	—	—	426242,69	1354239,83	Метод спутниковых геодезических измерений (определений)	Mt = SQRT(M1^2+M2^2) = SQRT(0,6^2+0,08^2) = 0,1 м	—
н84У	—	—	426216,92	1354244,33	Метод спутниковых геодезических измерений (определений)	Mt = SQRT(M1^2+M2^2) = SQRT(0,6^2+0,08^2) = 0,1 м	—
н89У	—	—	426212,71	1354224,00	Метод спутниковых геодезических измерений (определений)	Mt = SQRT(M1^2+M2^2) = SQRT(0,6^2+0,08^2) = 0,1 м	—
н13У	—	—	426239,59	1354219,96	Метод спутниковых геодезических измерений (определений)	Mt = SQRT(M1^2+M2^2) = SQRT(0,6^2+0,08^2) = 0,1 м	—

2. Сведения о частях границ уточняемого земельного участка с кадастровым номером 61:26:0503001:38

Обозначение части границ		Горизонтальное проложение (S), м	Описание прохождения части границ	Сведения о согласовании местоположения границ(согласовано/спорное)
от т.	до т.			
1	2	3	4	5
н13У	н64У	20,11	—	—

КАРТА-ПЛАН ТЕРРИТОРИИ

Сведения об уточняемых земельных участках, необходимые для исправления реестровых ошибок в сведениях о местоположении их границ

н64У	н84У	26,16	—	—
н84У	н89У	20,76	—	—
н89У	н13У	27,18	—	—

3. Характеристики уточняемого земельного участка с кадастровым номером 61:26:0503001:38

№ п/п	Наименование характеристик земельного участка	Значение характеристики
1	2	3
1.	Адрес земельного участка	—
1.1.	Сведения о местоположении земельного участка (при отсутствии адреса) в структурированном в соответствии с федеральной информационной адресной системой виде	Ростовская обл, р-н Неклиновский, х Грузиновка, СНТ "Бережок",участок № 71
1.2.	Дополнительные сведения о местоположении земельного участка	—
2.	Площадь земельного участка ± величина погрешности определения(вычисления) площади (**Р** ± **ΔР**), **м²**	545±8
3.	Формула, примененная для вычисления предельной погрешности определения площади земельного участка, с подставленными значениями и итоговые (вычисленные) значения (**ΔР**), м2	$\Delta P = 3{,}5 \cdot M_t \cdot \sqrt{P_{док}} = 3{,}5 \cdot 0{,}10 \cdot \sqrt{520} = 8$
4.	Площадь земельного участка согласно сведениям Единого государственного реестра недвижимости (**Ркад**), **м²**	520
5.	Оценка расхождения **Р** и **Ркад (Р – Ркад), м²**	25
6.	Предельный минимальный и максимальный размеры земельного участка (**Рмин и Рмакс), м²**	—
7.	Кадастровый или иной государственный учетный номер (инвентарный) здания, сооружения, объекта незавершенного строительства, расположенного на земельном участке	—
8.	Вид (виды) разрешенного использования	садоводство
8.1.	Дополнительные сведения об использовании земельного участка	—
9.	Сведения о земельных участках (землях общего пользования, территории общего пользования), посредством которых обеспечивается доступ	—
10.	Иные сведения	—

4. Пояснения к сведениям об уточняемом земельном участке с кадастровым номером 61:26:0503001:38 :

1.	

1. Сведения о характерных точках границ уточняемого земельного участка с кадастровым номером 61:26:0503001:39

КАРТА-ПЛАН ТЕРРИТОРИИ

Сведения об уточняемых земельных участках, необходимые для исправления реестровых ошибок в сведениях о местоположении их границ

Система координат МСК-61 **Зона № 1**

Обозначение характерных точек границ	Координаты, м				Метод определения координат	Формулы, примененные для расчета средней квадратической погрешности определения координат характерных точек границ (M_t), с подставленными в такие формулы значениями и итоговые (вычисленные) значения M_t, м	Описание закрепления точки
	содержатся в Едином государственном реестре недвижимости		определены в результате выполнения комплексных кадастровых работ				
	X	Y	X	Y			
1	2	3	4	5	6	7	8
н173У	—	—	426269,26	1354406,77	Метод спутниковых геодезических измерений (определений)	Mt = SQRT(M1^2+M2^2) = SQRT(0,6^2+0,08^2) = 0,1 м	—
н184У	—	—	426272,47	1354426,68	Метод спутниковых геодезических измерений (определений)	Mt = SQRT(M1^2+M2^2) = SQRT(0,6^2+0,08^2) = 0,1 м	—
н198У	—	—	426247,27	1354428,84	Метод спутниковых геодезических измерений (определений)	Mt = SQRT(M1^2+M2^2) = SQRT(0,6^2+0,08^2) = 0,1 м	—
н174У	—	—	426243,73	1354409,73	Метод спутниковых геодезических измерений (определений)	Mt = SQRT(M1^2+M2^2) = SQRT(0,6^2+0,08^2) = 0,1 м	—
н173У	—	—	426269,26	1354406,77	Метод спутниковых геодезических измерений (определений)	Mt = SQRT(M1^2+M2^2) = SQRT(0,6^2+0,08^2) = 0,1 м	—

2. Сведения о частях границ уточняемого земельного участка с кадастровым номером 61:26:0503001:39

Обозначение части границ		Горизонтальное проложение (S), м	Описание прохождения части границ	Сведения о согласовании местоположения границ(согласовано/спорное)
от т.	до т.			

КАРТА-ПЛАН ТЕРРИТОРИИ

Сведения об уточняемых земельных участках, необходимые для исправления реестровых ошибок в сведениях о местоположении их границ

1	2	3	4	5
н173У	н184У	20,17	—	—
н184У	н198У	25,29	—	—
н198У	н174У	19,44	—	—
н174У	н173У	25,70	—	—

3. Характеристики уточняемого земельного участка с кадастровым номером 61:26:0503001:39

№ п/п	Наименование характеристик земельного участка	Значение характеристики
1	2	3
1.	Адрес земельного участка	—
1.1.	Сведения о местоположении земельного участка (при отсутствии адреса) в структурированном в соответствии с федеральной информационной адресной системой виде	Ростовская область, р-н. Неклиновский, х. Грузиновка
1.2.	Дополнительные сведения о местоположении земельного участка	—
2.	Площадь земельного участка ± величина погрешности определения(вычисления) площади (**Р** ± **ΔР**), **м²**	504±8
3.	Формула, примененная для вычисления предельной погрешности определения площади земельного участка, с подставленными значениями и итоговые (вычисленные) значения (**ΔР**), м2	$\Delta P = 3{,}5 \cdot M_t \cdot \sqrt{P_{док}} = 3{,}5 \cdot 0{,}10 \cdot \sqrt{499} = 8$
4.	Площадь земельного участка согласно сведениям Единого государственного реестра недвижимости (**Ркад**), **м²**	499
5.	Оценка расхождения **Р** и **Ркад (Р – Ркад), м²**	5
6.	Предельный минимальный и максимальный размеры земельного участка (**Рмин и Рмакс), м²**	—
7.	Кадастровый или иной государственный учетный номер (инвентарный) здания, сооружения, объекта незавершенного строительства, расположенного на земельном участке	—
8.	Вид (виды) разрешенного использования	Садоводство
8.1.	Дополнительные сведения об использовании земельного участка	—
9.	Сведения о земельных участках (землях общего пользования, территории общего пользования), посредством которых обеспечивается доступ	—
10.	Иные сведения	—

КАРТА-ПЛАН ТЕРРИТОРИИ

Сведения об уточняемых земельных участках, необходимые для исправления реестровых ошибок в сведениях о местоположении их границ

4. Пояснения к сведениям об уточняемом земельном участке с кадастровым номером 61:26:0503001:39 :

1.	

1. Сведения о характерных точках границ уточняемого земельного участка с кадастровым номером 61:26:0503001:41

Система координат МСК-61 **Зона № 1**

Обозначение характерных точек границ	Координаты, м				Метод определения координат	Формулы, примененные для расчета средней квадратической погрешности определения координат характерных точек границ (M_t), с подставленными в такие формулы значениями и итоговые (вычисленные) значения M_t, м	Описание закрепления точки
	содержатся в Едином государственном реестре недвижимости		определены в результате выполнения комплексных кадастровых работ				
	X	Y	X	Y			
1	2	3	4	5	6	7	8
н64У	—	—	426242,69	1354239,83	Метод спутниковых геодезических измерений (определений)	Mt = SQRT(M1^2+M2^2) = SQRT(0,6^2+0,08^2) = 0,1 м	—
н80У	—	—	426245,93	1354260,37	Метод спутниковых геодезических измерений (определений)	Mt = SQRT(M1^2+M2^2) = SQRT(0,6^2+0,08^2) = 0,1 м	—
н81У	—	—	426219,77	1354263,31	Метод спутниковых геодезических измерений (определений)	Mt = SQRT(M1^2+M2^2) = SQRT(0,6^2+0,08^2) = 0,1 м	—
н84У	—	—	426216,92	1354244,33	Метод спутниковых геодезических измерений (определений)	Mt = SQRT(M1^2+M2^2) = SQRT(0,6^2+0,08^2) = 0,1 м	—
н64У	—	—	426242,69	1354239,83	Метод спутниковых геодезических измерений (определений)	Mt = SQRT(M1^2+M2^2) = SQRT(0,6^2+0,08^2) = 0,1 м	—

КАРТА-ПЛАН ТЕРРИТОРИИ

Сведения об уточняемых земельных участках, необходимые для исправления реестровых ошибок в сведениях о местоположении их границ

2. Сведения о частях границ уточняемого земельного участка с кадастровым номером 61:26:0503001:41

Обозначение части границ		Горизонтальное проложение (S), м	Описание прохождения части границ	Сведения о согласовании местоположения границ(согласовано/спорное)
от т.	до т.			
1	2	3	4	5
н64У	н80У	20,79	—	—
н80У	н81У	26,32	—	—
н81У	н84У	19,19	—	—
н84У	н64У	26,16	—	—

3. Характеристики уточняемого земельного участка с кадастровым номером 61:26:0503001:41

№ п/п	Наименование характеристик земельного участка	Значение характеристики
1	2	3
1.	Адрес земельного участка	—
1.1.	Сведения о местоположении земельного участка (при отсутствии адреса) в структурированном в соответствии с федеральной информационной адресной системой виде	Ростовская обл, р-н Неклиновский, х Грузиновка,снт "Бережок",участок № 69
1.2.	Дополнительные сведения о местоположении земельного участка	—
2.	Площадь земельного участка ± величина погрешности определения(вычисления) площади (**Р ± ΔР**), **м²**	524±8
3.	Формула, примененная для вычисления предельной погрешности определения площади земельного участка, с подставленными значениями и итоговые (вычисленные) значения (**ΔР**), м2	$\Delta P = 3{,}5 \cdot M_t \cdot \sqrt{P_{док}} = 3{,}5 \cdot 0{,}10 \cdot \sqrt{510} = 8$
4.	Площадь земельного участка согласно сведениям Единого государственного реестра недвижимости (**Ркад**), **м²**	510
5.	Оценка расхождения **Р** и **Ркад (Р – Ркад), м²**	14
6.	Предельный минимальный и максимальный размеры земельного участка (**Рмин и Рмакс), м²**	—
7.	Кадастровый или иной государственный учетный номер (инвентарный) здания, сооружения, объекта незавершенного строительства, расположенного на земельном участке	61:26:0503001:395
8.	Вид (виды) разрешенного использования	садоводство
8.1.	Дополнительные сведения об использовании земельного участка	—
9.	Сведения о земельных участках (землях общего пользования, территории общего пользования), посредством которых обеспечивается доступ	—

КАРТА-ПЛАН ТЕРРИТОРИИ

Сведения об уточняемых земельных участках, необходимые для исправления реестровых ошибок в сведениях о местоположении их границ

1	2	3
10.	Иные сведения	—

4. Пояснения к сведениям об уточняемом земельном участке с кадастровым номером 61:26:0503001:41 :

1.	

1. Сведения о характерных точках границ уточняемого земельного участка с кадастровым номером 61:26:0503001:42

Система координат МСК-61 **Зона № 1**

Обозначение характерных точек границ	Координаты, м				Метод определения координат	Формулы, примененные для расчета средней квадратической погрешности определения координат характерных точек границ (M_t), с подставленными в такие формулы значениями и итоговые (вычисленные) значения M_t, м	Описание закрепления точки
	содержатся в Едином государственном реестре недвижимости		определены в результате выполнения комплексных кадастровых работ				
	X	Y	X	Y			
1	2	3	4	5	6	7	8
н170У	—	—	426208,21	1354223,87	Метод спутниковых геодезических измерений (определений)	Mt = SQRT(M1^2+M2^2) = SQRT(0,6^2+0,08^2) = 0,1 м	—
н102У	—	—	426210,72	1354244,30	Метод спутниковых геодезических измерений (определений)	Mt = SQRT(M1^2+M2^2) = SQRT(0,6^2+0,08^2) = 0,1 м	—
н105У	—	—	426186,08	1354245,70	Метод спутниковых геодезических измерений (определений)	Mt = SQRT(M1^2+M2^2) = SQRT(0,6^2+0,08^2) = 0,1 м	—
н108У	—	—	426182,91	1354225,52	Метод спутниковых геодезических измерений (определений)	Mt = SQRT(M1^2+M2^2) = SQRT(0,6^2+0,08^2) = 0,1 м	—

КАРТА-ПЛАН ТЕРРИТОРИИ

Сведения об уточняемых земельных участках, необходимые для исправления реестровых ошибок в сведениях о местоположении их границ

н171У	—	—	426185,38	1354225,36	Метод спутниковых геодезических измерений (определений)	Mt = SQRT(M1^2+M2^2) = SQRT(0,6^2+0,08^2) = 0,1 м	—
н170У	—	—	426208,21	1354223,87	Метод спутниковых геодезических измерений (определений)	Mt = SQRT(M1^2+M2^2) = SQRT(0,6^2+0,08^2) = 0,1 м	—

2. Сведения о частях границ уточняемого земельного участка с кадастровым номером 61:26:0503001:42

Обозначение части границ		Горизонтальное проложение (S), м	Описание прохождения части границ	Сведения о согласовании местоположения границ(согласовано/спорное)
от т.	до т.			
1	2	3	4	5
н170У	н102У	20,58	—	—
н102У	н105У	24,68	—	—
н105У	н108У	20,43	—	—
н108У	н171У	2,48	—	—
н171У	н170У	22,88	—	—

3. Характеристики уточняемого земельного участка с кадастровым номером 61:26:0503001:42

№ п/п	Наименование характеристик земельного участка	Значение характеристики
1	2	3
1.	Адрес земельного участка	—
1.1.	Сведения о местоположении земельного участка (при отсутствии адреса) в структурированном в соответствии с федеральной информационной адресной системой виде	Ростовская обл., р-н Неклиновский, х. Грузиновка
1.2.	Дополнительные сведения о местоположении земельного участка	—
2.	Площадь земельного участка ± величина погрешности определения(вычисления) площади (**Р** ± **ΔР**), **м²**	511±8
3.	Формула, примененная для вычисления предельной погрешности определения площади земельного участка, с подставленными значениями и итоговые (вычисленные) значения (**ΔР**), м2	$\Delta P = 3{,}5 \cdot M_t \cdot \sqrt{P_{док}} = 3{,}5 \cdot 0{,}10 \cdot \sqrt{520} = 8$
4.	Площадь земельного участка согласно сведениям Единого государственного реестра недвижимости (**Ркад**), **м²**	520
5.	Оценка расхождения **Р** и **Ркад (Р – Ркад), м²**	-9

КАРТА-ПЛАН ТЕРРИТОРИИ

Сведения об уточняемых земельных участках, необходимые для исправления реестровых ошибок в сведениях о местоположении их границ

1	2	3
6.	Предельный минимальный и максимальный размеры земельного участка **(Рмин и Рмакс), м²**	—
7.	Кадастровый или иной государственный учетный номер (инвентарный) здания, сооружения, объекта незавершенного строительства, расположенного на земельном участке	61:26:0503001:184
8.	Вид (виды) разрешенного использования	Садоводство
8.1.	Дополнительные сведения об использовании земельного участка	—
9.	Сведения о земельных участках (землях общего пользования, территории общего пользования), посредством которых обеспечивается доступ	—
10.	Иные сведения	—

4. Пояснения к сведениям об уточняемом земельном участке с кадастровым номером 61:26:0503001:42 :

1.	

1. Сведения о характерных точках границ уточняемого земельного участка с кадастровым номером 61:26:0503001:44

Система координат МСК-61 **Зона № 1**

Обозначение характерных точек границ	Координаты, м				Метод определения координат	Формулы, примененные для расчета средней квадратической погрешности определения координат характерных точек границ (M_t), с подставленными в такие формулы значениями и итоговые (вычисленные) значения M_t, м	Описание закрепления точки
	содержатся в Едином государственном реестре недвижимости		определены в результате выполнения комплексных кадастровых работ				
	X	Y	X	Y			
1	2	3	4	5	6	7	8
н103У	—	—	426214,16	1354263,76	Метод спутниковых геодезических измерений (определений)	Mt = SQRT(M1^2+M2^2) = SQRT(0,6^2+0,08^2) = 0,1 м	—
н106У	—	—	426216,76	1354284,12	Метод спутниковых геодезических измерений (определений)	Mt = SQRT(M1^2+M2^2) = SQRT(0,6^2+0,08^2) = 0,1 м	—

КАРТА-ПЛАН ТЕРРИТОРИИ

Сведения об уточняемых земельных участках, необходимые для исправления реестровых ошибок в сведениях о местоположении их границ

н107У	—	—	426192,38	1354285,78	Метод спутниковых геодезических измерений (определений)	Mt = SQRT(M1^2+M2^2) = SQRT(0,6^2+0,08^2) = 0,1 м	—
н104У	—	—	426189,22	1354265,70	Метод спутниковых геодезических измерений (определений)	Mt = SQRT(M1^2+M2^2) = SQRT(0,6^2+0,08^2) = 0,1 м	—
н103У	—	—	426214,16	1354263,76	Метод спутниковых геодезических измерений (определений)	Mt = SQRT(M1^2+M2^2) = SQRT(0,6^2+0,08^2) = 0,1 м	—

2. Сведения о частях границ уточняемого земельного участка с кадастровым номером 61:26:0503001:44

Обозначение части границ		Горизонтальное проложение (S), м	Описание прохождения части границ	Сведения о согласовании местоположения границ(согласовано/спорное)
от т.	до т.			
1	2	3	4	5
н103У	н106У	20,53	—	—
н106У	н107У	24,44	—	—
н107У	н104У	20,33	—	—
н104У	н103У	25,02	—	—

3. Характеристики уточняемого земельного участка с кадастровым номером 61:26:0503001:44

№ п/п	Наименование характеристик земельного участка	Значение характеристики
1	2	3
1.	Адрес земельного участка	—
1.1.	Сведения о местоположении земельного участка (при отсутствии адреса) в структурированном в соответствии с федеральной информационной адресной системой виде	Ростовская обл, р-н Неклиновский, х. Грузиновка, снт "Бережок" участок № 66
1.2.	Дополнительные сведения о местоположении земельного участка	—
2.	Площадь земельного участка ± величина погрешности определения(вычисления) площади (**Р ± ΔР**), **м²**	504±8
3.	Формула, примененная для вычисления предельной погрешности определения площади земельного участка, с подставленными значениями и итоговые (вычисленные) значения (**ΔР**), м2	$\Delta P = 3{,}5 \cdot M_t \cdot \sqrt{P_{док}} = 3{,}5 \cdot 0{,}10 \cdot \sqrt{514} = 8$

КАРТА-ПЛАН ТЕРРИТОРИИ

Сведения об уточняемых земельных участках, необходимые для исправления реестровых ошибок в сведениях о местоположении их границ

1	2	3
4.	Площадь земельного участка согласно сведениям Единого государственного реестра недвижимости (**Ркад**), **м²**	514
5.	Оценка расхождения **Р** и **Ркад (Р – Ркад), м²**	-10
6.	Предельный минимальный и максимальный размеры земельного участка (**Рмин и Рмакс), м²**	—
7.	Кадастровый или иной государственный учетный номер (инвентарный) здания, сооружения, объекта незавершенного строительства, расположенного на земельном участке	61:26:0503001:170
8.	Вид (виды) разрешенного использования	Садоводство
8.1.	Дополнительные сведения об использовании земельного участка	—
9.	Сведения о земельных участках (землях общего пользования, территории общего пользования), посредством которых обеспечивается доступ	—
10.	Иные сведения	—

4. Пояснения к сведениям об уточняемом земельном участке с кадастровым номером 61:26:0503001:44 :

1.	

1. Сведения о характерных точках границ уточняемого земельного участка с кадастровым номером 61:26:0503001:50

Система координат МСК-61 **Зона № 1**

Обозначение характерных точек границ	Координаты, м				Метод определения координат	Формулы, примененные для расчета средней квадратической погрешности определения координат характерных точек границ (M_t), с подставленными в такие формулы значениями и итоговые (вычисленные) значения M_t, м	Описание закрепления точки
	содержатся в Едином государственном реестре недвижимости		определены в результате выполнения комплексных кадастровых работ				
	X	Y	X	Y			
1	2	3	4	5	6	7	8
н5У	—	—	426292,55	1354544,29	Метод спутниковых геодезических измерений (определений)	Mt = SQRT(M1^2+M2^2) = SQRT(0,6^2+0,08^2) = 0,1 м	—

КАРТА-ПЛАН ТЕРРИТОРИИ

Сведения об уточняемых земельных участках, необходимые для исправления реестровых ошибок в сведениях о местоположении их границ

н4У	—	—	426296,29	1354567,65	Метод спутниковых геодезических измерений (определений)	Mt = SQRT(M1^2+M2^2) = SQRT(0,6^2+0,08^2) = 0,1 м	—
н6У	—	—	426271,25	1354569,03	Метод спутниковых геодезических измерений (определений)	Mt = SQRT(M1^2+M2^2) = SQRT(0,6^2+0,08^2) = 0,1 м	—
н7У	—	—	426267,83	1354546,03	Метод спутниковых геодезических измерений (определений)	Mt = SQRT(M1^2+M2^2) = SQRT(0,6^2+0,08^2) = 0,1 м	—
н5У	—	—	426292,55	1354544,29	Метод спутниковых геодезических измерений (определений)	Mt = SQRT(M1^2+M2^2) = SQRT(0,6^2+0,08^2) = 0,1 м	—

2. Сведения о частях границ уточняемого земельного участка с кадастровым номером 61:26:0503001:50

Обозначение части границ		Горизонтальное проложение (S), м	Описание прохождения части границ	Сведения о согласовании местоположения границ(согласовано/спорное)
от т.	до т.			
1	2	3	4	5
н5У	н4У	23,66	—	—
н4У	н6У	25,08	—	—
н6У	н7У	23,25	—	—
н7У	н5У	24,78	—	—

3. Характеристики уточняемого земельного участка с кадастровым номером 61:26:0503001:50

№ п/п	Наименование характеристик земельного участка	Значение характеристики
1	2	3
1.	Адрес земельного участка	—
1.1.	Сведения о местоположении земельного участка (при отсутствии адреса) в структурированном в соответствии с федеральной информационной адресной системой виде	Ростовская область, р-н Неклиновский, х. Грузиновка, снт "Бережок", 39
1.2.	Дополнительные сведения о местоположении земельного участка	—

КАРТА-ПЛАН ТЕРРИТОРИИ

Сведения об уточняемых земельных участках, необходимые для исправления реестровых ошибок в сведениях о местоположении их границ

1	2	3
2.	Площадь земельного участка ± величина погрешности определения(вычисления) площади (**Р ± ΔР**), **м²**	582±8
3.	Формула, примененная для вычисления предельной погрешности определения площади земельного участка, с подставленными значениями и итоговые (вычисленные) значения (**ΔР**), м2	$\Delta P = 3{,}5 \cdot M_t \cdot \sqrt{P_{док}} = 3{,}5 \cdot 0{,}10 \cdot \sqrt{539} = 8$
4.	Площадь земельного участка согласно сведениям Единого государственного реестра недвижимости (**Ркад**), **м²**	539
5.	Оценка расхождения **Р** и **Ркад (Р – Ркад), м²**	43
6.	Предельный минимальный и максимальный размеры земельного участка (**Рмин и Рмакс), м²**	—
7.	Кадастровый или иной государственный учетный номер (инвентарный) здания, сооружения, объекта незавершенного строительства, расположенного на земельном участке	—
8.	Вид (виды) разрешенного использования	Садоводство
8.1.	Дополнительные сведения об использовании земельного участка	—
9.	Сведения о земельных участках (землях общего пользования, территории общего пользования), посредством которых обеспечивается доступ	—
10.	Иные сведения	—

4. Пояснения к сведениям об уточняемом земельном участке с кадастровым номером 61:26:0503001:50 :

1.	

1. Сведения о характерных точках границ уточняемого земельного участка с кадастровым номером 61:26:0503001:52

Система координат МСК-61 **Зона № 1**

Обозначение характерных точек границ	Координаты, м				Метод определения координат	Формулы, примененные для расчета средней квадратической погрешности определения координат характерных точек границ (M_t), с подставленными в такие формулы значениями и итоговые (вычисленные) значения M_t, м	Описание закрепления точки
	содержатся в Едином государственном реестре недвижимости		определены в результате выполнения комплексных кадастровых работ				
	X	Y	X	Y			
1	2	3	4	5	6	7	8

КАРТА-ПЛАН ТЕРРИТОРИИ

Сведения об уточняемых земельных участках, необходимые для исправления реестровых ошибок в сведениях о местоположении их границ

н43У	—	—	426296,19	1354194,50	Метод спутниковых геодезических измерений (определений)	Mt = SQRT(M1^2+M2^2) = SQRT(0,6^2+0,08^2) = 0,1 м	—
н44У	—	—	426299,35	1354217,53	Метод спутниковых геодезических измерений (определений)	Mt = SQRT(M1^2+M2^2) = SQRT(0,6^2+0,08^2) = 0,1 м	—
н45У	—	—	426270,06	1354219,93	Метод спутниковых геодезических измерений (определений)	Mt = SQRT(M1^2+M2^2) = SQRT(0,6^2+0,08^2) = 0,1 м	—
н46У	—	—	426266,99	1354195,95	Метод спутниковых геодезических измерений (определений)	Mt = SQRT(M1^2+M2^2) = SQRT(0,6^2+0,08^2) = 0,1 м	—
н43У	—	—	426296,19	1354194,50	Метод спутниковых геодезических измерений (определений)	Mt = SQRT(M1^2+M2^2) = SQRT(0,6^2+0,08^2) = 0,1 м	—

2. Сведения о частях границ уточняемого земельного участка с кадастровым номером 61:26:0503001:52

Обозначение части границ		Горизонтальное проложение (S), м	Описание прохождения части границ	Сведения о согласовании местоположения границ(согласовано/спорное)
от т.	до т.			
1	2	3	4	5
н43У	н44У	23,25	—	—
н44У	н45У	29,39	—	—
н45У	н46У	24,18	—	—
н46У	н43У	29,24	—	—

3. Характеристики уточняемого земельного участка с кадастровым номером 61:26:0503001:52

№ п/п	Наименование характеристик земельного участка	Значение характеристики
1	2	3
1.	Адрес земельного участка	Ростовская обл., Неклиновский р-н, х. Грузиновка, тер. СНТ Бережок, уч. 37

КАРТА-ПЛАН ТЕРРИТОРИИ

Сведения об уточняемых земельных участках, необходимые для исправления реестровых ошибок в сведениях о местоположении их границ

1	2	3
1.1.	Сведения о местоположении земельного участка (при отсутствии адреса) в структурированном в соответствии с федеральной информационной адресной системой виде	—
1.2.	Дополнительные сведения о местоположении земельного участка	—
2.	Площадь земельного участка ± величина погрешности определения(вычисления) площади (**Р ± ΔР**), **м²**	693±9
3.	Формула, примененная для вычисления предельной погрешности определения площади земельного участка, с подставленными значениями и итоговые (вычисленные) значения (**ΔР**), м2	$\Delta P = 3{,}5 \cdot M_t \cdot \sqrt{P_{док}} = 3{,}5 \cdot 0{,}10 \cdot \sqrt{735} = 9$
4.	Площадь земельного участка согласно сведениям Единого государственного реестра недвижимости (**Ркад**), **м²**	735
5.	Оценка расхождения **Р** и **Ркад (Р – Ркад), м²**	-42
6.	Предельный минимальный и максимальный размеры земельного участка (**Рмин и Рмакс), м²**	—
7.	Кадастровый или иной государственный учетный номер (инвентарный) здания, сооружения, объекта незавершенного строительства, расположенного на земельном участке	61:26:0503001:109
8.	Вид (виды) разрешенного использования	Для садоводства и огородничества
8.1.	Дополнительные сведения об использовании земельного участка	—
9.	Сведения о земельных участках (землях общего пользования, территории общего пользования), посредством которых обеспечивается доступ	—
10.	Иные сведения	—

4. Пояснения к сведениям об уточняемом земельном участке с кадастровым номером 61:26:0503001:52 :

1.	

1. Сведения о характерных точках границ уточняемого земельного участка с кадастровым номером 61:26:0503001:53

Система координат МСК-61 **Зона № 1**

КАРТА-ПЛАН ТЕРРИТОРИИ

Сведения об уточняемых земельных участках, необходимые для исправления реестровых ошибок в сведениях о местоположении их границ

Обозначение характерных точек границ	Координаты, м				Метод определения координат	Формулы, примененные для расчета средней квадратической погрешности определения координат характерных точек границ (M_t), с подставленными в такие формулы значениями и итоговые (вычисленные) значения M_t, м	Описание закрепления точки
	содержатся в Едином государственном реестре недвижимости		определены в результате выполнения комплексных кадастровых работ				
	X	Y	X	Y			
1	2	3	4	5	6	7	8
н94У	—	—	426230,45	1354362,22	Метод спутниковых геодезических измерений (определений)	Mt = SQRT(M1^2+M2^2) = SQRT(0,6^2+0,08^2) = 0,1 м	—
н95У	—	—	426233,43	1354383,02	Метод спутниковых геодезических измерений (определений)	Mt = SQRT(M1^2+M2^2) = SQRT(0,6^2+0,08^2) = 0,1 м	—
н96У	—	—	426207,24	1354385,75	Метод спутниковых геодезических измерений (определений)	Mt = SQRT(M1^2+M2^2) = SQRT(0,6^2+0,08^2) = 0,1 м	—
н97У	—	—	426204,71	1354364,93	Метод спутниковых геодезических измерений (определений)	Mt = SQRT(M1^2+M2^2) = SQRT(0,6^2+0,08^2) = 0,1 м	—
н94У	—	—	426230,45	1354362,22	Метод спутниковых геодезических измерений (определений)	Mt = SQRT(M1^2+M2^2) = SQRT(0,6^2+0,08^2) = 0,1 м	—

2. Сведения о частях границ уточняемого земельного участка с кадастровым номером 61:26:0503001:53

Обозначение части границ		Горизонтальное проложение (S), м	Описание прохождения части границ	Сведения о согласовании местоположения границ(согласовано/спорное)
от т.	до т.			
1	2	3	4	5
н94У	н95У	21,01	—	—

КАРТА-ПЛАН ТЕРРИТОРИИ

Сведения об уточняемых земельных участках, необходимые для исправления реестровых ошибок в сведениях о местоположении их границ

н95У	н96У	26,33	—	—
н96У	н97У	20,97	—	—
н97У	н94У	25,88	—	—

3. Характеристики уточняемого земельного участка с кадастровым номером 61:26:0503001:53

№ п/п	Наименование характеристик земельного участка	Значение характеристики
1	**2**	**3**
1.	Адрес земельного участка	—
1.1.	Сведения о местоположении земельного участка (при отсутствии адреса) в структурированном в соответствии с федеральной информационной адресной системой виде	Ростовская обл., р-н Неклиновский, х. Грузиновка, СНТ "Бережок", уч. №56
1.2.	Дополнительные сведения о местоположении земельного участка	—
2.	Площадь земельного участка ± величина погрешности определения(вычисления) площади (**Р** ± **ΔР**), **м²**	548±8
3.	Формула, примененная для вычисления предельной погрешности определения площади земельного участка, с подставленными значениями и итоговые (вычисленные) значения (**ΔР**), м2	$\Delta P = 3{,}5 \cdot M_t \cdot \sqrt{P_{док}} = 3{,}5 \cdot 0{,}10 \cdot \sqrt{546} = 8$
4.	Площадь земельного участка согласно сведениям Единого государственного реестра недвижимости (**Ркад**), **м²**	546
5.	Оценка расхождения **Р** и **Ркад (Р – Ркад), м²**	2
6.	Предельный минимальный и максимальный размеры земельного участка (**Рмин и Рмакс), м²**	—
7.	Кадастровый или иной государственный учетный номер (инвентарный) здания, сооружения, объекта незавершенного строительства, расположенного на земельном участке	61:26:0503001:128, 61:26:0503001:129
8.	Вид (виды) разрешенного использования	Для садоводства и огородничества
8.1.	Дополнительные сведения об использовании земельного участка	—
9.	Сведения о земельных участках (землях общего пользования, территории общего пользования), посредством которых обеспечивается доступ	—
10.	Иные сведения	—

4. Пояснения к сведениям об уточняемом земельном участке с кадастровым номером 61:26:0503001:53 :

1.	

1. Сведения о характерных точках границ уточняемого земельного участка с кадастровым номером 61:26:0503001:55

КАРТА-ПЛАН ТЕРРИТОРИИ

Сведения об уточняемых земельных участках, необходимые для исправления реестровых ошибок в сведениях о местоположении их границ

Система координат МСК-61 **Зона № 1**

Обозначение характерных точек границ	Координаты, м				Метод определения координат	Формулы, примененные для расчета средней квадратической погрешности определения координат характерных точек границ (M_t), с подставленными в такие формулы значениями и итоговые (вычисленные) значения M_t, м	Описание закрепления точки
	содержатся в Едином государственном реестре недвижимости		определены в результате выполнения комплексных кадастровых работ				
	X	Y	X	Y			
1	2	3	4	5	6	7	8
н122У	—	—	426234,42	1354389,59	Метод спутниковых геодезических измерений (определений)	Mt = SQRT(M1^2+M2^2) = SQRT(0,6^2+0,08^2) = 0,1 м	—
н123У	—	—	426237,36	1354409,38	Метод спутниковых геодезических измерений (определений)	Mt = SQRT(M1^2+M2^2) = SQRT(0,6^2+0,08^2) = 0,1 м	—
н124У	—	—	426212,78	1354411,26	Метод спутниковых геодезических измерений (определений)	Mt = SQRT(M1^2+M2^2) = SQRT(0,6^2+0,08^2) = 0,1 м	—
н125У	—	—	426208,73	1354390,40	Метод спутниковых геодезических измерений (определений)	Mt = SQRT(M1^2+M2^2) = SQRT(0,6^2+0,08^2) = 0,1 м	—
н122У	—	—	426234,42	1354389,59	Метод спутниковых геодезических измерений (определений)	Mt = SQRT(M1^2+M2^2) = SQRT(0,6^2+0,08^2) = 0,1 м	—

2. Сведения о частях границ уточняемого земельного участка с кадастровым номером 61:26:0503001:55

Обозначение части границ		Горизонтальное проложение (S), м	Описание прохождения части границ	Сведения о согласовании местоположения границ(согласовано/спорное)
от т.	до т.			

КАРТА-ПЛАН ТЕРРИТОРИИ

Сведения об уточняемых земельных участках, необходимые для исправления реестровых ошибок в сведениях о местоположении их границ

1	2	3	4	5
н122У	н123У	20,01	—	—
н123У	н124У	24,65	—	—
н124У	н125У	21,25	—	—
н125У	н122У	25,70	—	—

3. Характеристики уточняемого земельного участка с кадастровым номером 61:26:0503001:55

№ п/п	Наименование характеристик земельного участка	Значение характеристики
1	2	3
1.	Адрес земельного участка	—
1.1.	Сведения о местоположении земельного участка (при отсутствии адреса) в структурированном в соответствии с федеральной информационной адресной системой виде	Ростовская область, Неклиновский район, х. Грузиновка, снт "Бережок", 54
1.2.	Дополнительные сведения о местоположении земельного участка	—
2.	Площадь земельного участка ± величина погрешности определения(вычисления) площади (**Р ± ΔР**), **м²**	516±8
3.	Формула, примененная для вычисления предельной погрешности определения площади земельного участка, с подставленными значениями и итоговые (вычисленные) значения (**ΔР**), м2	$\Delta P = 3{,}5 \cdot M_t \cdot \sqrt{P_{док}} = 3{,}5 \cdot 0{,}10 \cdot \sqrt{556} = 8$
4.	Площадь земельного участка согласно сведениям Единого государственного реестра недвижимости (**Ркад**), **м²**	556
5.	Оценка расхождения **Р** и **Ркад (Р – Ркад), м²**	-40
6.	Предельный минимальный и максимальный размеры земельного участка (**Рмин и Рмакс), м²**	—
7.	Кадастровый или иной государственный учетный номер (инвентарный) здания, сооружения, объекта незавершенного строительства, расположенного на земельном участке	61:26:0503001:136
8.	Вид (виды) разрешенного использования	Садоводство
8.1.	Дополнительные сведения об использовании земельного участка	—
9.	Сведения о земельных участках (землях общего пользования, территории общего пользования), посредством которых обеспечивается доступ	—
10.	Иные сведения	—

КАРТА-ПЛАН ТЕРРИТОРИИ

Сведения об уточняемых земельных участках, необходимые для исправления реестровых ошибок в сведениях о местоположении их границ

4. Пояснения к сведениям об уточняемом земельном участке с кадастровым номером 61:26:0503001:55 :

1.	

1. Сведения о характерных точках границ уточняемого земельного участка с кадастровым номером 61:26:0503001:59

Система координат МСК-61 **Зона № 1**

Обозначение характерных точек границ	Координаты, м				Метод определения координат	Формулы, примененные для расчета средней квадратической погрешности определения координат характерных точек границ (M_t), с подставленными в такие формулы значениями и итоговые (вычисленные) значения M_t, м	Описание закрепления точки
	содержатся в Едином государственном реестре недвижимости		определены в результате выполнения комплексных кадастровых работ				
	X	Y	X	Y			
1	2	3	4	5	6	7	8
н130У	—	—	426241,26	1354429,67	Метод спутниковых геодезических измерений (определений)	Mt = SQRT(M1^2+M2^2) = SQRT(0,6^2+0,08^2) = 0,1 м	—
н133У	—	—	426243,08	1354439,35	Метод спутниковых геодезических измерений (определений)	Mt = SQRT(M1^2+M2^2) = SQRT(0,6^2+0,08^2) = 0,1 м	—
н136У	—	—	426218,32	1354441,63	Метод спутниковых геодезических измерений (определений)	Mt = SQRT(M1^2+M2^2) = SQRT(0,6^2+0,08^2) = 0,1 м	—
н127У	—	—	426218,07	1354440,27	Метод спутниковых геодезических измерений (определений)	Mt = SQRT(M1^2+M2^2) = SQRT(0,6^2+0,08^2) = 0,1 м	—
н126У	—	—	426216,50	1354431,76	Метод спутниковых геодезических измерений (определений)	Mt = SQRT(M1^2+M2^2) = SQRT(0,6^2+0,08^2) = 0,1 м	—

КАРТА-ПЛАН ТЕРРИТОРИИ

Сведения об уточняемых земельных участках, необходимые для исправления реестровых ошибок в сведениях о местоположении их границ

н130У	—	—	426241,26	1354429,67	Метод спутниковых геодезических измерений (определений)	Mt = SQRT(M1^2+M2^2) = SQRT(0,6^2+0,08^2) = 0,1 м	—

2. Сведения о частях границ уточняемого земельного участка с кадастровым номером 61:26:0503001:59

Обозначение части границ		Горизонтальное проложение (S), м	Описание прохождения части границ	Сведения о согласовании местоположения границ(согласовано/спорное)
от т.	до т.			
1	2	3	4	5
н130У	н133У	9,85	—	—
н133У	н136У	24,86	—	—
н136У	н127У	1,38	—	—
н127У	н126У	8,65	—	—
н126У	н130У	24,85	—	—

3. Характеристики уточняемого земельного участка с кадастровым номером 61:26:0503001:59

№ п/п	Наименование характеристик земельного участка	Значение характеристики
1	2	3
1.	Адрес земельного участка	—
1.1.	Сведения о местоположении земельного участка (при отсутствии адреса) в структурированном в соответствии с федеральной информационной адресной системой виде	Ростовская область, р-н. Неклиновский, х. Грузиновка
1.2.	Дополнительные сведения о местоположении земельного участка	—
2.	Площадь земельного участка ± величина погрешности определения(вычисления) площади (**Р ± ΔР**), **м²**	246±6
3.	Формула, примененная для вычисления предельной погрешности определения площади земельного участка, с подставленными значениями и итоговые (вычисленные) значения (**ΔР**), м2	$\Delta P = 3{,}5 \cdot M_t \cdot \sqrt{P_{док}} = 3{,}5 \cdot 0{,}10 \cdot \sqrt{260} = 6$
4.	Площадь земельного участка согласно сведениям Единого государственного реестра недвижимости (**Ркад**), **м²**	260
5.	Оценка расхождения **Р** и **Ркад (Р – Ркад), м²**	-14
6.	Предельный минимальный и максимальный размеры земельного участка (**Рмин и Рмакс), м²**	—

КАРТА-ПЛАН ТЕРРИТОРИИ

Сведения об уточняемых земельных участках, необходимые для исправления реестровых ошибок в сведениях о местоположении их границ

1	2	3
7.	Кадастровый или иной государственный учетный номер (инвентарный) здания, сооружения, объекта незавершенного строительства, расположенного на земельном участке	—
8.	Вид (виды) разрешенного использования	Садоводство и огородничество
8.1.	Дополнительные сведения об использовании земельного участка	—
9.	Сведения о земельных участках (землях общего пользования, территории общего пользования), посредством которых обеспечивается доступ	—
10.	Иные сведения	—

4. Пояснения к сведениям об уточняемом земельном участке с кадастровым номером 61:26:0503001:59 :

1.	

1. Сведения о характерных точках границ уточняемого земельного участка с кадастровым номером 61:26:0503001:60

Система координат МСК-61 **Зона № 1**

Обозначение характерных точек границ	Координаты, м				Метод определения координат	Формулы, примененные для расчета средней квадратической погрешности определения координат характерных точек границ (M_t), с подставленными в такие формулы значениями и итоговые (вычисленные) значения M_t, м	Описание закрепления точки
	содержатся в Едином государственном реестре недвижимости		определены в результате выполнения комплексных кадастровых работ				
	X	Y	X	Y			
1	2	3	4	5	6	7	8
н49У	—	—	426301,90	1354238,01	Метод спутниковых геодезических измерений (определений)	Mt = SQRT(M1^2+M2^2) = SQRT(0,6^2+0,08^2) = 0,1 м	—
н185У	—	—	426304,81	1354258,26	Метод спутниковых геодезических измерений (определений)	Mt = SQRT(M1^2+M2^2) = SQRT(0,6^2+0,08^2) = 0,1 м	—
н187У	—	—	426277,24	1354260,64	Метод спутниковых геодезических	Mt = SQRT(M1^2+M2^2) = SQRT(0,6^2+0,08^2) = 0,1 м	—

КАРТА-ПЛАН ТЕРРИТОРИИ

Сведения об уточняемых земельных участках, необходимые для исправления реестровых ошибок в сведениях о местоположении их границ

					измерений (определений)		
н50У	—	—	426273,54	1354239,94	Метод спутниковых геодезических измерений (определений)	Mt = SQRT(M1^2+M2^2) = SQRT(0,6^2+0,08^2) = 0,1 м	—
н49У	—	—	426301,90	1354238,01	Метод спутниковых геодезических измерений (определений)	Mt = SQRT(M1^2+M2^2) = SQRT(0,6^2+0,08^2) = 0,1 м	—

2. Сведения о частях границ уточняемого земельного участка с кадастровым номером 61:26:0503001:60

Обозначение части границ		Горизонтальное проложение (S), м	Описание прохождения части границ	Сведения о согласовании местоположения границ(согласовано/спорное)
от т.	до т.			
1	2	3	4	5
н49У	н185У	20,46	—	—
н185У	н187У	27,67	—	—
н187У	н50У	21,03	—	—
н50У	н49У	28,43	—	—

3. Характеристики уточняемого земельного участка с кадастровым номером 61:26:0503001:60

№ п/п	Наименование характеристик земельного участка	Значение характеристики
1	2	3
1.	Адрес земельного участка	—
1.1.	Сведения о местоположении земельного участка (при отсутствии адреса) в структурированном в соответствии с федеральной информационной адресной системой виде	Ростовская обл, р-н Неклиновский, х Грузиновка, с/т "Бережок", уч. № 33
1.2.	Дополнительные сведения о местоположении земельного участка	—
2.	Площадь земельного участка ± величина погрешности определения(вычисления) площади (**Р ± ΔР**), **м²**	580±8
3.	Формула, примененная для вычисления предельной погрешности определения площади земельного участка, с подставленными значениями и итоговые (вычисленные) значения (**ΔР**), м2	$\Delta P = 3{,}5 \cdot M_t \cdot \sqrt{P_{док}} = 3{,}5 \cdot 0{,}10 \cdot \sqrt{588} = 8$
4.	Площадь земельного участка согласно сведениям Единого государственного реестра недвижимости (**Ркад**), **м²**	588

КАРТА-ПЛАН ТЕРРИТОРИИ

Сведения об уточняемых земельных участках, необходимые для исправления реестровых ошибок в сведениях о местоположении их границ

1	2	3
5.	Оценка расхождения **Р** и **Ркад (Р – Ркад), м²**	-8
6.	Предельный минимальный и максимальный размеры земельного участка (**Рмин и Рмакс), м²**	—
7.	Кадастровый или иной государственный учетный номер (инвентарный) здания, сооружения, объекта незавершенного строительства, расположенного на земельном участке	—
8.	Вид (виды) разрешенного использования	Садоводство и городничество
8.1.	Дополнительные сведения об использовании земельного участка	—
9.	Сведения о земельных участках (землях общего пользования, территории общего пользования), посредством которых обеспечивается доступ	—
10.	Иные сведения	—

4. Пояснения к сведениям об уточняемом земельном участке с кадастровым номером 61:26:0503001:60 :

1.	

1. Сведения о характерных точках границ уточняемого земельного участка с кадастровым номером 61:26:0503001:61

Система координат МСК-61 **Зона № 1**

Обозначение характерных точек границ	Координаты, м				Метод определения координат	Формулы, примененные для расчета средней квадратической погрешности определения координат характерных точек границ (M_t), с подставленными в такие формулы значениями и итоговые (вычисленные) значения M_t, м	Описание закрепления точки
	содержатся в Едином государственном реестре недвижимости		определены в результате выполнения комплексных кадастровых работ				
	X	Y	X	Y			
1	2	3	4	5	6	7	8
н33У	—	—	426276,11	1354447,34	Метод спутниковых геодезических измерений (определений)	Mt = SQRT(M1^2+M2^2) = SQRT(0,6^2+0,08^2) = 0,1 м	—
н32У	—	—	426279,41	1354466,56	Метод спутниковых геодезических	Mt = SQRT(M1^2+M2^2) = SQRT(0,6^2+0,08^2) = 0,1 м	—

КАРТА-ПЛАН ТЕРРИТОРИИ

Сведения об уточняемых земельных участках, необходимые для исправления реестровых ошибок в сведениях о местоположении их границ

					измерений (определений)		
н165У	—	—	426253,28	1354468,46	Метод спутниковых геодезических измерений (определений)	Mt = SQRT(M1^2+M2^2) = SQRT(0,6^2+0,08^2) = 0,1 м	—
н168У	—	—	426250,36	1354448,89	Метод спутниковых геодезических измерений (определений)	Mt = SQRT(M1^2+M2^2) = SQRT(0,6^2+0,08^2) = 0,1 м	—
н33У	—	—	426276,11	1354447,34	Метод спутниковых геодезических измерений (определений)	Mt = SQRT(M1^2+M2^2) = SQRT(0,6^2+0,08^2) = 0,1 м	—

2. Сведения о частях границ уточняемого земельного участка с кадастровым номером 61:26:0503001:61

Обозначение части границ		Горизонтальное проложение (S), м	Описание прохождения части границ	Сведения о согласовании местоположения границ(согласовано/спорное)
от т.	до т.			
1	2	3	4	5
н33У	н32У	19,50	—	—
н32У	н165У	26,20	—	—
н165У	н168У	19,79	—	—
н168У	н33У	25,80	—	—

3. Характеристики уточняемого земельного участка с кадастровым номером 61:26:0503001:61

№ п/п	Наименование характеристик земельного участка	Значение характеристики
1	2	3
1.	Адрес земельного участка	—
1.1.	Сведения о местоположении земельного участка (при отсутствии адреса) в структурированном в соответствии с федеральной информационной адресной системой виде	Ростовская область, р-н Неклиновский, х Грузиновка, сдт Бережок, уч 49
1.2.	Дополнительные сведения о местоположении земельного участка	—
2.	Площадь земельного участка ± величина погрешности определения(вычисления) площади (**Р ± ΔР**), **м²**	508±8

КАРТА-ПЛАН ТЕРРИТОРИИ

Сведения об уточняемых земельных участках, необходимые для исправления реестровых ошибок в сведениях о местоположении их границ

1	2	3
3.	Формула, примененная для вычисления предельной погрешности определения площади земельного участка, с подставленными значениями и итоговые (вычисленные) значения (**ΔР**), м2	$\Delta P = 3{,}5 \cdot M_t \cdot \sqrt{P_{док}} = 3{,}5 \cdot 0{,}10 \cdot \sqrt{517} = 8$
4.	Площадь земельного участка согласно сведениям Единого государственного реестра недвижимости (**Ркад**), **м²**	517
5.	Оценка расхождения **Р** и **Ркад (Р – Ркад), м²**	-9
6.	Предельный минимальный и максимальный размеры земельного участка (**Рмин и Рмакс), м²**	—
7.	Кадастровый или иной государственный учетный номер (инвентарный) здания, сооружения, объекта незавершенного строительства, расположенного на земельном участке	61:26:0503001:126
8.	Вид (виды) разрешенного использования	Для ведения садоводства
8.1.	Дополнительные сведения об использовании земельного участка	—
9.	Сведения о земельных участках (землях общего пользования, территории общего пользования), посредством которых обеспечивается доступ	—
10.	Иные сведения	—

4. Пояснения к сведениям об уточняемом земельном участке с кадастровым номером 61:26:0503001:61 :

1.	

1. Сведения о характерных точках границ уточняемого земельного участка с кадастровым номером 61:26:0503001:62

Система координат МСК-61 **Зона № 1**

Обозначение характерных точек границ	Координаты, м				Метод определения координат	Формулы, примененные для расчета средней квадратической погрешности определения координат характерных точек границ (M_t), с подставленными в такие формулы значениями и итоговые (вычисленные) значения M_t, м	Описание закрепления точки
	содержатся в Едином государственном реестре недвижимости		определены в результате выполнения комплексных кадастровых работ				
	X	Y	X	Y			
1	2	3	4	5	6	7	8
н134У	—	—	426244,40	1354448,93	Метод спутниковых геодезических	Mt = SQRT(M1^2+M2^2) = SQRT(0,6^2+0,08^2) = 0,1 м	—

КАРТА-ПЛАН ТЕРРИТОРИИ

Сведения об уточняемых земельных участках, необходимые для исправления реестровых ошибок в сведениях о местоположении их границ

					измерений (определений)		
н160У	—	—	426247,13	1354469,26	Метод спутниковых геодезических измерений (определений)	Mt = SQRT(M1^2+M2^2) = SQRT(0,6^2+0,08^2) = 0,1 м	—
н144У	—	—	426247,30	1354470,47	Метод спутниковых геодезических измерений (определений)	Mt = SQRT(M1^2+M2^2) = SQRT(0,6^2+0,08^2) = 0,1 м	—
н148У	—	—	426217,51	1354474,89	Метод спутниковых геодезических измерений (определений)	Mt = SQRT(M1^2+M2^2) = SQRT(0,6^2+0,08^2) = 0,1 м	—
н161У	—	—	426203,78	1354476,94	Метод спутниковых геодезических измерений (определений)	Mt = SQRT(M1^2+M2^2) = SQRT(0,6^2+0,08^2) = 0,1 м	—
н138У	—	—	426201,08	1354467,87	Метод спутниковых геодезических измерений (определений)	Mt = SQRT(M1^2+M2^2) = SQRT(0,6^2+0,08^2) = 0,1 м	—
н137У	—	—	426222,70	1354465,38	Метод спутниковых геодезических измерений (определений)	Mt = SQRT(M1^2+M2^2) = SQRT(0,6^2+0,08^2) = 0,1 м	—
н135У	—	—	426220,19	1354451,73	Метод спутниковых геодезических измерений (определений)	Mt = SQRT(M1^2+M2^2) = SQRT(0,6^2+0,08^2) = 0,1 м	—
н134У	—	—	426244,40	1354448,93	Метод спутниковых геодезических измерений (определений)	Mt = SQRT(M1^2+M2^2) = SQRT(0,6^2+0,08^2) = 0,1 м	—

КАРТА-ПЛАН ТЕРРИТОРИИ

Сведения об уточняемых земельных участках, необходимые для исправления реестровых ошибок в сведениях о местоположении их границ

2. Сведения о частях границ уточняемого земельного участка с кадастровым номером 61:26:0503001:62

Обозначение части границ		Горизонтальное проложение (S), м	Описание прохождения части границ	Сведения о согласовании местоположения границ(согласовано/спорное)
от т.	до т.			
1	2	3	4	5
н134У	н160У	20,51	—	—
н160У	н144У	1,22	—	—
н144У	н148У	30,12	—	—
н148У	н161У	13,88	—	—
н161У	н138У	9,46	—	—
н138У	н137У	21,76	—	—
н137У	н135У	13,88	—	—
н135У	н134У	24,37	—	—

3. Характеристики уточняемого земельного участка с кадастровым номером 61:26:0503001:62

№ п/п	Наименование характеристик земельного участка	Значение характеристики
1	2	3
1.	Адрес земельного участка	Ростовская обл., Неклиновский р-н, х. Грузиновка, сад Бережок, уч. 48
1.1.	Сведения о местоположении земельного участка (при отсутствии адреса) в структурированном в соответствии с федеральной информационной адресной системой виде	—
1.2.	Дополнительные сведения о местоположении земельного участка	—
2.	Площадь земельного участка ± величина погрешности определения(вычисления) площади (**Р ± ΔР**), **м²**	718±9
3.	Формула, примененная для вычисления предельной погрешности определения площади земельного участка, с подставленными значениями и итоговые (вычисленные) значения (**ΔР**), м2	$\Delta P = 3{,}5 \cdot M_t \cdot \sqrt{P_{док}} = 3{,}5 \cdot 0{,}10 \cdot \sqrt{679} = 9$
4.	Площадь земельного участка согласно сведениям Единого государственного реестра недвижимости (**Ркад**), **м²**	679
5.	Оценка расхождения **Р** и **Ркад (Р – Ркад), м²**	39
6.	Предельный минимальный и максимальный размеры земельного участка (**Рмин и Рмакс), м²**	—

КАРТА-ПЛАН ТЕРРИТОРИИ

Сведения об уточняемых земельных участках, необходимые для исправления реестровых ошибок в сведениях о местоположении их границ

1	2	3
7.	Кадастровый или иной государственный учетный номер (инвентарный) здания, сооружения, объекта незавершенного строительства, расположенного на земельном участке	—
8.	Вид (виды) разрешенного использования	Для садоводства и огородничества
8.1.	Дополнительные сведения об использовании земельного участка	—
9.	Сведения о земельных участках (землях общего пользования, территории общего пользования), посредством которых обеспечивается доступ	—
10.	Иные сведения	—

4. Пояснения к сведениям об уточняемом земельном участке с кадастровым номером 61:26:0503001:62 :

1.	

1. Сведения о характерных точках границ уточняемого земельного участка с кадастровым номером 61:26:0503001:65

Система координат МСК-61 **Зона № 1**

Обозначение характерных точек границ	Координаты, м				Метод определения координат	Формулы, примененные для расчета средней квадратической погрешности определения координат характерных точек границ (M_t), с подставленными в такие формулы значениями и итоговые (вычисленные) значения M_t, м	Описание закрепления точки
	содержатся в Едином государственном реестре недвижимости		определены в результате выполнения комплексных кадастровых работ				
	X	Y	X	Y			
1	2	3	4	5	6	7	8
н42У	—	—	426282,95	1354487,07	Метод спутниковых геодезических измерений (определений)	Mt = SQRT(M1^2+M2^2) = SQRT(0,6^2+0,08^2) = 0,1 м	—
н40У	—	—	426286,62	1354506,82	Метод спутниковых геодезических измерений (определений)	Mt = SQRT(M1^2+M2^2) = SQRT(0,6^2+0,08^2) = 0,1 м	—
н143У	—	—	426260,80	1354509,08	Метод спутниковых геодезических	Mt = SQRT(M1^2+M2^2) = SQRT(0,6^2+0,08^2) = 0,1 м	—

КАРТА-ПЛАН ТЕРРИТОРИИ

Сведения об уточняемых земельных участках, необходимые для исправления реестровых ошибок в сведениях о местоположении их границ

					измерений (определений)		
н162У	—	—	426260,33	1354507,85	Метод спутниковых геодезических измерений (определений)	Mt = SQRT(M1^2+M2^2) = SQRT(0,6^2+0,08^2) = 0,1 м	—
н163У	—	—	426256,62	1354487,84	Метод спутниковых геодезических измерений (определений)	Mt = SQRT(M1^2+M2^2) = SQRT(0,6^2+0,08^2) = 0,1 м	—
н42У	—	—	426282,95	1354487,07	Метод спутниковых геодезических измерений (определений)	Mt = SQRT(M1^2+M2^2) = SQRT(0,6^2+0,08^2) = 0,1 м	—

2. Сведения о частях границ уточняемого земельного участка с кадастровым номером 61:26:0503001:65

Обозначение части границ		Горизонтальное проложение (S), м	Описание прохождения части границ	Сведения о согласовании местоположения границ(согласовано/спорное)
от т.	до т.			
1	2	3	4	5
н42У	н40У	20,09	—	—
н40У	н143У	25,92	—	—
н143У	н162У	1,32	—	—
н162У	н163У	20,35	—	—
н163У	н42У	26,34	—	—

3. Характеристики уточняемого земельного участка с кадастровым номером 61:26:0503001:65

№ п/п	Наименование характеристик земельного участка	Значение характеристики
1	2	3
1.	Адрес земельного участка	—
1.1.	Сведения о местоположении земельного участка (при отсутствии адреса) в структурированном в соответствии с федеральной информационной адресной системой виде	Ростовская область, р-н. Неклиновский, х. Грузиновка
1.2.	Дополнительные сведения о местоположении земельного участка	—
2.	Площадь земельного участка ± величина погрешности определения(вычисления) площади (**Р ± ΔР**), **м²**	543±8

КАРТА-ПЛАН ТЕРРИТОРИИ

Сведения об уточняемых земельных участках, необходимые для исправления реестровых ошибок в сведениях о местоположении их границ

1	2	3
3.	Формула, примененная для вычисления предельной погрешности определения площади земельного участка, с подставленными значениями и итоговые (вычисленные) значения (**ΔР**), м2	$\Delta P = 3{,}5 \cdot M_t \cdot \sqrt{P_{док}} = 3{,}5 \cdot 0{,}10 \cdot \sqrt{508} = 8$
4.	Площадь земельного участка согласно сведениям Единого государственного реестра недвижимости (**Ркад**), **м²**	508
5.	Оценка расхождения **Р** и **Ркад (Р – Ркад), м²**	35
6.	Предельный минимальный и максимальный размеры земельного участка (**Рмин и Рмакс), м²**	—
7.	Кадастровый или иной государственный учетный номер (инвентарный) здания, сооружения, объекта незавершенного строительства, расположенного на земельном участке	—
8.	Вид (виды) разрешенного использования	Для садоводства и огородничества
8.1.	Дополнительные сведения об использовании земельного участка	—
9.	Сведения о земельных участках (землях общего пользования, территории общего пользования), посредством которых обеспечивается доступ	—
10.	Иные сведения	—

4. Пояснения к сведениям об уточняемом земельном участке с кадастровым номером 61:26:0503001:65 :

1.	

1. Сведения о характерных точках границ уточняемого земельного участка с кадастровым номером 61:26:0503001:66

Система координат МСК-61 **Зона № 1**

Обозначение характерных точек границ	Координаты, м				Метод определения координат	Формулы, примененные для расчета средней квадратической погрешности определения координат характерных точек границ (M_t), с подставленными в такие формулы значениями и итоговые (вычисленные) значения M_t, м	Описание закрепления точки
	содержатся в Едином государственном реестре недвижимости		определены в результате выполнения комплексных кадастровых работ				
	X	Y	X	Y			
1	2	3	4	5	6	7	8
н146У	—	—	426250,30	1354491,69	Метод спутниковых геодезических	Mt = SQRT(M1^2+M2^2) = SQRT(0,6^2+0,08^2) = 0,1 м	—

КАРТА-ПЛАН ТЕРРИТОРИИ

Сведения об уточняемых земельных участках, необходимые для исправления реестровых ошибок в сведениях о местоположении их границ

					измерений (определений)		
н149У	—	—	426252,78	1354508,01	Метод спутниковых геодезических измерений (определений)	Mt = SQRT(M1^2+M2^2) = SQRT(0,6^2+0,08^2) = 0,1 м	—
н150У	—	—	426253,88	1354514,32	Метод спутниковых геодезических измерений (определений)	Mt = SQRT(M1^2+M2^2) = SQRT(0,6^2+0,08^2) = 0,1 м	—
н151У	—	—	426225,46	1354518,79	Метод спутниковых геодезических измерений (определений)	Mt = SQRT(M1^2+M2^2) = SQRT(0,6^2+0,08^2) = 0,1 м	—
н147У	—	—	426221,71	1354495,94	Метод спутниковых геодезических измерений (определений)	Mt = SQRT(M1^2+M2^2) = SQRT(0,6^2+0,08^2) = 0,1 м	—
н146У	—	—	426250,30	1354491,69	Метод спутниковых геодезических измерений (определений)	Mt = SQRT(M1^2+M2^2) = SQRT(0,6^2+0,08^2) = 0,1 м	—

2. Сведения о частях границ уточняемого земельного участка с кадастровым номером 61:26:0503001:66

Обозначение части границ		Горизонтальное проложение (S), м	Описание прохождения части границ	Сведения о согласовании местоположения границ(согласовано/спорное)
от т.	до т.			
1	2	3	4	5
н146У	н149У	16,51	—	—
н149У	н150У	6,41	—	—
н150У	н151У	28,77	—	—
н151У	н147У	23,16	—	—
н147У	н146У	28,90	—	—

КАРТА-ПЛАН ТЕРРИТОРИИ

Сведения об уточняемых земельных участках, необходимые для исправления реестровых ошибок в сведениях о местоположении их границ

3. Характеристики уточняемого земельного участка с кадастровым номером 61:26:0503001:66

№ п/п	Наименование характеристик земельного участка	Значение характеристики
1	2	3
1.	Адрес земельного участка	—
1.1.	Сведения о местоположении земельного участка (при отсутствии адреса) в структурированном в соответствии с федеральной информационной адресной системой виде	Ростовская область, Неклиновский район, х. Грузиновка, снт "Бережок", 44
1.2.	Дополнительные сведения о местоположении земельного участка	—
2.	Площадь земельного участка ± величина погрешности определения(вычисления) площади (**Р ± ΔР**), **м²**	663±9
3.	Формула, примененная для вычисления предельной погрешности определения площади земельного участка, с подставленными значениями и итоговые (вычисленные) значения (**ΔР**), м2	$\Delta P = 3{,}5 \cdot M_t \cdot \sqrt{P_{док}} = 3{,}5 \cdot 0{,}10 \cdot \sqrt{646} = 9$
4.	Площадь земельного участка согласно сведениям Единого государственного реестра недвижимости (**Ркад**), **м²**	646
5.	Оценка расхождения **Р** и **Ркад (Р – Ркад), м²**	17
6.	Предельный минимальный и максимальный размеры земельного участка (**Рмин и Рмакс), м²**	—
7.	Кадастровый или иной государственный учетный номер (инвентарный) здания, сооружения, объекта незавершенного строительства, расположенного на земельном участке	61:26:0503001:173
8.	Вид (виды) разрешенного использования	Для садоводства и огородничества
8.1.	Дополнительные сведения об использовании земельного участка	—
9.	Сведения о земельных участках (землях общего пользования, территории общего пользования), посредством которых обеспечивается доступ	—
10.	Иные сведения	—

4. Пояснения к сведениям об уточняемом земельном участке с кадастровым номером 61:26:0503001:66 :

1.	

1. Сведения о характерных точках границ уточняемого земельного участка с кадастровым номером 61:26:0503001:67

Система координат МСК-61 **Зона №** 1

КАРТА-ПЛАН ТЕРРИТОРИИ

Сведения об уточняемых земельных участках, необходимые для исправления реестровых ошибок в сведениях о местоположении их границ

Обозначение характерных точек границ	Координаты, м				Метод определения координат	Формулы, примененные для расчета средней квадратической погрешности определения координат характерных точек границ (M_t), с подставленными в такие формулы значениями и итоговые (вычисленные) значения M_t, м	Описание закрепления точки
	содержатся в Едином государственном реестре недвижимости		определены в результате выполнения комплексных кадастровых работ				
	X	Y	X	Y			
1	2	3	4	5	6	7	8
н40У	—	—	426286,62	1354506,82	Метод спутниковых геодезических измерений (определений)	Mt = SQRT(M1^2+M2^2) = SQRT(0,6^2+0,08^2) = 0,1 м	—
н39У	—	—	426287,98	1354515,77	Метод спутниковых геодезических измерений (определений)	Mt = SQRT(M1^2+M2^2) = SQRT(0,6^2+0,08^2) = 0,1 м	—
н37У	—	—	426289,59	1354525,82	Метод спутниковых геодезических измерений (определений)	Mt = SQRT(M1^2+M2^2) = SQRT(0,6^2+0,08^2) = 0,1 м	—
н142У	—	—	426263,58	1354528,05	Метод спутниковых геодезических измерений (определений)	Mt = SQRT(M1^2+M2^2) = SQRT(0,6^2+0,08^2) = 0,1 м	—
н143У	—	—	426260,80	1354509,08	Метод спутниковых геодезических измерений (определений)	Mt = SQRT(M1^2+M2^2) = SQRT(0,6^2+0,08^2) = 0,1 м	—
н40У	—	—	426286,62	1354506,82	Метод спутниковых геодезических измерений (определений)	Mt = SQRT(M1^2+M2^2) = SQRT(0,6^2+0,08^2) = 0,1 м	—

КАРТА-ПЛАН ТЕРРИТОРИИ

Сведения об уточняемых земельных участках, необходимые для исправления реестровых ошибок в сведениях о местоположении их границ

2. Сведения о частях границ уточняемого земельного участка с кадастровым номером 61:26:0503001:67

Обозначение части границ		Горизонтальное проложение (S), м	Описание прохождения части границ	Сведения о согласовании местоположения границ(согласовано/спорное)
от т.	до т.			
1	2	3	4	5
н40У	н39У	9,05	—	—
н39У	н37У	10,18	—	—
н37У	н142У	26,11	—	—
н142У	н143У	19,17	—	—
н143У	н40У	25,92	—	—

3. Характеристики уточняемого земельного участка с кадастровым номером 61:26:0503001:67

№ п/п	Наименование характеристик земельного участка	Значение характеристики
1	2	3
1.	Адрес земельного участка	—
1.1.	Сведения о местоположении земельного участка (при отсутствии адреса) в структурированном в соответствии с федеральной информационной адресной системой виде	Ростовская область, р-н. Неклиновский, х. Грузиновка
1.2.	Дополнительные сведения о местоположении земельного участка	—
2.	Площадь земельного участка ± величина погрешности определения(вычисления) площади (**Р ± ΔР**), **м²**	498±8
3.	Формула, примененная для вычисления предельной погрешности определения площади земельного участка, с подставленными значениями и итоговые (вычисленные) значения (**ΔР**), м2	$\Delta P = 3{,}5 \cdot M_t \cdot \sqrt{P_{док}} = 3{,}5 \cdot 0{,}10 \cdot \sqrt{500} = 8$
4.	Площадь земельного участка согласно сведениям Единого государственного реестра недвижимости (**Ркад**), **м²**	500
5.	Оценка расхождения **Р** и **Ркад (Р – Ркад), м²**	-2
6.	Предельный минимальный и максимальный размеры земельного участка (**Рмин и Рмакс), м²**	—
7.	Кадастровый или иной государственный учетный номер (инвентарный) здания, сооружения, объекта незавершенного строительства, расположенного на земельном участке	—
8.	Вид (виды) разрешенного использования	Садоводство и огородничество
8.1.	Дополнительные сведения об использовании земельного участка	—

КАРТА-ПЛАН ТЕРРИТОРИИ

Сведения об уточняемых земельных участках, необходимые для исправления реестровых ошибок в сведениях о местоположении их границ

1	2	3
9.	Сведения о земельных участках (землях общего пользования, территории общего пользования), посредством которых обеспечивается доступ	—
10.	Иные сведения	—

4. Пояснения к сведениям об уточняемом земельном участке с кадастровым номером 61:26:0503001:67 :

1.	

1. Сведения о характерных точках границ уточняемого земельного участка с кадастровым номером 61:26:0503001:70

Система координат МСК-61 **Зона № 1**

Обозначение характерных точек границ	Координаты, м				Метод определения координат	Формулы, примененные для расчета средней квадратической погрешности определения координат характерных точек границ (M_t), с подставленными в такие формулы значениями и итоговые (вычисленные) значения M_t, м	Описание закрепления точки
	содержатся в Едином государственном реестре недвижимости		определены в результате выполнения комплексных кадастровых работ				
	X	Y	X	Y			
1	2	3	4	5	6	7	8
н201У	—	—	426257,55	1354534,48	Метод спутниковых геодезических измерений (определений)	Mt = SQRT(M1^2+M2^2) = SQRT(0,6^2+0,08^2) = 0,1 м	—
н156У	—	—	426260,77	1354550,78	Метод спутниковых геодезических измерений (определений)	Mt = SQRT(M1^2+M2^2) = SQRT(0,6^2+0,08^2) = 0,1 м	—
н159У	—	—	426231,80	1354556,23	Метод спутниковых геодезических измерений (определений)	Mt = SQRT(M1^2+M2^2) = SQRT(0,6^2+0,08^2) = 0,1 м	—
н220У	—	—	426226,78	1354557,18	Метод спутниковых геодезических	Mt = SQRT(M1^2+M2^2) = SQRT(0,6^2+0,08^2) = 0,1 м	—

КАРТА-ПЛАН ТЕРРИТОРИИ

Сведения об уточняемых земельных участках, необходимые для исправления реестровых ошибок в сведениях о местоположении их границ

					измерений (определений)		
н219У	—	—	426222,57	1354540,17	Метод спутниковых геодезических измерений (определений)	Mt = SQRT(M1^2+M2^2) = SQRT(0,6^2+0,08^2) = 0,1 м	—
н202У	—	—	426225,86	1354539,63	Метод спутниковых геодезических измерений (определений)	Mt = SQRT(M1^2+M2^2) = SQRT(0,6^2+0,08^2) = 0,1 м	—
н201У	—	—	426257,55	1354534,48	Метод спутниковых геодезических измерений (определений)	Mt = SQRT(M1^2+M2^2) = SQRT(0,6^2+0,08^2) = 0,1 м	—

2. Сведения о частях границ уточняемого земельного участка с кадастровым номером 61:26:0503001:70

Обозначение части границ		Горизонтальное проложение (S), м	Описание прохождения части границ	Сведения о согласовании местоположения границ(согласовано/спорное)
от т.	до т.			
1	2	3	4	5
н201У	н156У	16,62	—	—
н156У	н159У	29,48	—	—
н159У	н220У	5,11	—	—
н220У	н219У	17,52	—	—
н219У	н202У	3,33	—	—
н202У	н201У	32,11	—	—

3. Характеристики уточняемого земельного участка с кадастровым номером 61:26:0503001:70

№ п/п	Наименование характеристик земельного участка	Значение характеристики
1	2	3
1.	Адрес земельного участка	—
1.1.	Сведения о местоположении земельного участка (при отсутствии адреса) в структурированном в соответствии с федеральной информационной адресной системой виде	Ростовская обл., р-н Неклиновский, х. Грузиновка, снт " Бережок", 40
1.2.	Дополнительные сведения о местоположении земельного участка	—

КАРТА-ПЛАН ТЕРРИТОРИИ

Сведения об уточняемых земельных участках, необходимые для исправления реестровых ошибок в сведениях о местоположении их границ

1	2	3
2.	Площадь земельного участка ± величина погрешности определения(вычисления) площади (**Р ± ΔР**), **м²**	597±10
3.	Формула, примененная для вычисления предельной погрешности определения площади земельного участка, с подставленными значениями и итоговые (вычисленные) значения (**ΔР**), м2	$\Delta P = 3{,}5 \cdot M_t \cdot \sqrt{P_{док}} = 3{,}5 \cdot 0{,}10 \cdot \sqrt{780} = 10$
4.	Площадь земельного участка согласно сведениям Единого государственного реестра недвижимости (**Ркад**), **м²**	780
5.	Оценка расхождения **Р** и **Ркад (Р – Ркад), м²**	-183
6.	Предельный минимальный и максимальный размеры земельного участка (**Рмин и Рмакс), м²**	—
7.	Кадастровый или иной государственный учетный номер (инвентарный) здания, сооружения, объекта незавершенного строительства, расположенного на земельном участке	61:26:0503001:179
8.	Вид (виды) разрешенного использования	Садоводство
8.1.	Дополнительные сведения об использовании земельного участка	—
9.	Сведения о земельных участках (землях общего пользования, территории общего пользования), посредством которых обеспечивается доступ	—
10.	Иные сведения	—

4. Пояснения к сведениям об уточняемом земельном участке с кадастровым номером 61:26:0503001:70 :

1.	

1. Сведения о характерных точках границ уточняемого земельного участка с кадастровым номером 61:26:0503001:71

Система координат МСК-61 **Зона № 1**

Обозначение характерных точек границ	Координаты, м				Метод определения координат	Формулы, примененные для расчета средней квадратической погрешности определения координат характерных точек границ (M_t), с подставленными в такие формулы значениями и итоговые (вычисленные) значения M_t, м	Описание закрепления точки
	содержатся в Едином государственном реестре недвижимости		определены в результате выполнения комплексных кадастровых работ				
	X	Y	X	Y			
1	2	3	4	5	6	7	8

КАРТА-ПЛАН ТЕРРИТОРИИ

Сведения об уточняемых земельных участках, необходимые для исправления реестровых ошибок в сведениях о местоположении их границ

н185У	—	—	426304,81	1354258,26	Метод спутниковых геодезических измерений (определений)	Mt = SQRT(M1^2+M2^2) = SQRT(0,6^2+0,08^2) = 0,1 м	—
н186У	—	—	426306,49	1354270,00	Метод спутниковых геодезических измерений (определений)	Mt = SQRT(M1^2+M2^2) = SQRT(0,6^2+0,08^2) = 0,1 м	—
н76У	—	—	426307,49	1354277,11	Метод спутниковых геодезических измерений (определений)	Mt = SQRT(M1^2+M2^2) = SQRT(0,6^2+0,08^2) = 0,1 м	—
н79У	—	—	426280,11	1354279,28	Метод спутниковых геодезических измерений (определений)	Mt = SQRT(M1^2+M2^2) = SQRT(0,6^2+0,08^2) = 0,1 м	—
н187У	—	—	426277,24	1354260,64	Метод спутниковых геодезических измерений (определений)	Mt = SQRT(M1^2+M2^2) = SQRT(0,6^2+0,08^2) = 0,1 м	—
н185У	—	—	426304,81	1354258,26	Метод спутниковых геодезических измерений (определений)	Mt = SQRT(M1^2+M2^2) = SQRT(0,6^2+0,08^2) = 0,1 м	—

2. Сведения о частях границ уточняемого земельного участка с кадастровым номером 61:26:0503001:71

Обозначение части границ		Горизонтальное проложение (S), м	Описание прохождения части границ	Сведения о согласовании местоположения границ(согласовано/спорное)
от т.	до т.			
1	2	3	4	5
н185У	н186У	11,86	—	—
н186У	н76У	7,18	—	—
н76У	н79У	27,47	—	—
н79У	н187У	18,86	—	—
н187У	н185У	27,67	—	—

КАРТА-ПЛАН ТЕРРИТОРИИ

Сведения об уточняемых земельных участках, необходимые для исправления реестровых ошибок в сведениях о местоположении их границ

3. Характеристики уточняемого земельного участка с кадастровым номером 61:26:0503001:71

№ п/п	Наименование характеристик земельного участка	Значение характеристики
1	2	3
1.	Адрес земельного участка	—
1.1.	Сведения о местоположении земельного участка (при отсутствии адреса) в структурированном в соответствии с федеральной информационной адресной системой виде	Ростовская обл, р-н Неклиновский, х Грузиновка
1.2.	Дополнительные сведения о местоположении земельного участка	—
2.	Площадь земельного участка ± величина погрешности определения(вычисления) площади (**Р ± ΔР**), **м²**	521±8
3.	Формула, примененная для вычисления предельной погрешности определения площади земельного участка, с подставленными значениями и итоговые (вычисленные) значения (**ΔР**), м2	$\Delta P = 3{,}5 \cdot M_t \cdot \sqrt{P_{док}} = 3{,}5 \cdot 0{,}10 \cdot \sqrt{560} = 8$
4.	Площадь земельного участка согласно сведениям Единого государственного реестра недвижимости (**Ркад**), **м²**	560
5.	Оценка расхождения **Р** и **Ркад (Р – Ркад), м²**	-39
6.	Предельный минимальный и максимальный размеры земельного участка (**Рмин и Рмакс), м²**	—
7.	Кадастровый или иной государственный учетный номер (инвентарный) здания, сооружения, объекта незавершенного строительства, расположенного на земельном участке	—
8.	Вид (виды) разрешенного использования	Садоводство и огородничество
8.1.	Дополнительные сведения об использовании земельного участка	—
9.	Сведения о земельных участках (землях общего пользования, территории общего пользования), посредством которых обеспечивается доступ	—
10.	Иные сведения	—

4. Пояснения к сведениям об уточняемом земельном участке с кадастровым номером 61:26:0503001:71 :

1.	

1. Сведения о характерных точках границ уточняемого земельного участка с кадастровым номером 61:26:0503001:75

Система координат МСК-61 **Зона №** 1

КАРТА-ПЛАН ТЕРРИТОРИИ

Сведения об уточняемых земельных участках, необходимые для исправления реестровых ошибок в сведениях о местоположении их границ

Обозначение характерных точек границ	Координаты, м				Метод определения координат	Формулы, примененные для расчета средней квадратической погрешности определения координат характерных точек границ (M_t), с подставленными в такие формулы значениями и итоговые (вычисленные) значения M_t, м	Описание закрепления точки
	содержатся в Едином государственном реестре недвижимости		определены в результате выполнения комплексных кадастровых работ				
	X	Y	X	Y			
1	2	3	4	5	6	7	8
н12У	—	—	426265,21	1354219,84	Метод спутниковых геодезических измерений (определений)	Mt = SQRT(M1^2+M2^2) = SQRT(0,6^2+0,08^2) = 0,1 м	—
н63У	—	—	426267,88	1354239,79	Метод спутниковых геодезических измерений (определений)	Mt = SQRT(M1^2+M2^2) = SQRT(0,6^2+0,08^2) = 0,1 м	—
н64У	—	—	426242,69	1354239,83	Метод спутниковых геодезических измерений (определений)	Mt = SQRT(M1^2+M2^2) = SQRT(0,6^2+0,08^2) = 0,1 м	—
н13У	—	—	426239,59	1354219,96	Метод спутниковых геодезических измерений (определений)	Mt = SQRT(M1^2+M2^2) = SQRT(0,6^2+0,08^2) = 0,1 м	—
н12У	—	—	426265,21	1354219,84	Метод спутниковых геодезических измерений (определений)	Mt = SQRT(M1^2+M2^2) = SQRT(0,6^2+0,08^2) = 0,1 м	—

2. Сведения о частях границ уточняемого земельного участка с кадастровым номером 61:26:0503001:75

Обозначение части границ		Горизонтальное проложение (S), м	Описание прохождения части границ	Сведения о согласовании местоположения границ(согласовано/спорное)
от т.	до т.			
1	2	3	4	5
н12У	н63У	20,13	—	—

КАРТА-ПЛАН ТЕРРИТОРИИ

Сведения об уточняемых земельных участках, необходимые для исправления реестровых ошибок в сведениях о местоположении их границ

н63У	н64У	25,19	—	—
н64У	н13У	20,11	—	—
н13У	н12У	25,62	—	—

3. Характеристики уточняемого земельного участка с кадастровым номером 61:26:0503001:75

№ п/п	Наименование характеристик земельного участка	Значение характеристики
1	**2**	**3**
1.	Адрес земельного участка	—
1.1.	Сведения о местоположении земельного участка (при отсутствии адреса) в структурированном в соответствии с федеральной информационной адресной системой виде	Ростовская обл, р-н Неклиновский, х Грузиновка, СНТ "Бережок", участок № 36
1.2.	Дополнительные сведения о местоположении земельного участка	—
2.	Площадь земельного участка ± величина погрешности определения(вычисления) площади (**Р** ± **ΔР**), **м²**	506±8
3.	Формула, примененная для вычисления предельной погрешности определения площади земельного участка, с подставленными значениями и итоговые (вычисленные) значения (**ΔР**), м2	$\Delta P = 3{,}5 \cdot M_t \cdot \sqrt{P_{док}} = 3{,}5 \cdot 0{,}10 \cdot \sqrt{520} = 8$
4.	Площадь земельного участка согласно сведениям Единого государственного реестра недвижимости (**Ркад**), **м²**	520
5.	Оценка расхождения **Р** и **Ркад (Р – Ркад), м²**	-14
6.	Предельный минимальный и максимальный размеры земельного участка (**Рмин и Рмакс), м²**	—
7.	Кадастровый или иной государственный учетный номер (инвентарный) здания, сооружения, объекта незавершенного строительства, расположенного на земельном участке	—
8.	Вид (виды) разрешенного использования	Садоводство
8.1.	Дополнительные сведения об использовании земельного участка	—
9.	Сведения о земельных участках (землях общего пользования, территории общего пользования), посредством которых обеспечивается доступ	—
10.	Иные сведения	—

4. Пояснения к сведениям об уточняемом земельном участке с кадастровым номером 61:26:0503001:75 :

1.	

1. Сведения о характерных точках границ уточняемого земельного участка с кадастровым номером 61:26:0503001:76

КАРТА-ПЛАН ТЕРРИТОРИИ

Сведения об уточняемых земельных участках, необходимые для исправления реестровых ошибок в сведениях о местоположении их границ

Система координат МСК-61 **Зона № 1**

Обозначение характерных точек границ	Координаты, м				Метод определения координат	Формулы, примененные для расчета средней квадратической погрешности определения координат характерных точек границ (M_t), с подставленными в такие формулы значениями и итоговые (вычисленные) значения M_t, м	Описание закрепления точки
	содержатся в Едином государственном реестре недвижимости		определены в результате выполнения комплексных кадастровых работ				
	X	Y	X	Y			
1	2	3	4	5	6	7	8
н55У	—	—	426342,75	1354501,73	Метод спутниковых геодезических измерений (определений)	Mt = SQRT(M1^2+M2^2) = SQRT(0,6^2+0,08^2) = 0,1 м	—
н166У	—	—	426346,89	1354521,53	Метод спутниковых геодезических измерений (определений)	Mt = SQRT(M1^2+M2^2) = SQRT(0,6^2+0,08^2) = 0,1 м	—
н167У	—	—	426320,90	1354523,65	Метод спутниковых геодезических измерений (определений)	Mt = SQRT(M1^2+M2^2) = SQRT(0,6^2+0,08^2) = 0,1 м	—
н56У	—	—	426317,32	1354503,86	Метод спутниковых геодезических измерений (определений)	Mt = SQRT(M1^2+M2^2) = SQRT(0,6^2+0,08^2) = 0,1 м	—
н55У	—	—	426342,75	1354501,73	Метод спутниковых геодезических измерений (определений)	Mt = SQRT(M1^2+M2^2) = SQRT(0,6^2+0,08^2) = 0,1 м	—

2. Сведения о частях границ уточняемого земельного участка с кадастровым номером 61:26:0503001:76

Обозначение части границ		Горизонтальное проложение (S), м	Описание прохождения части границ	Сведения о согласовании местоположения границ(согласовано/спорное)
от т.	до т.			

КАРТА-ПЛАН ТЕРРИТОРИИ

Сведения об уточняемых земельных участках, необходимые для исправления реестровых ошибок в сведениях о местоположении их границ

1	2	3	4	5
н55У	н166У	20,23	—	—
н166У	н167У	26,08	—	—
н167У	н56У	20,11	—	—
н56У	н55У	25,52	—	—

3. Характеристики уточняемого земельного участка с кадастровым номером 61:26:0503001:76

№ п/п	Наименование характеристик земельного участка	Значение характеристики
1	2	3
1.	Адрес земельного участка	—
1.1.	Сведения о местоположении земельного участка (при отсутствии адреса) в структурированном в соответствии с федеральной информационной адресной системой виде	Ростовская обл., р-н Неклиновский, х. Грузиновка, с/т "Бережок", уч. № 7
1.2.	Дополнительные сведения о местоположении земельного участка	—
2.	Площадь земельного участка ± величина погрешности определения(вычисления) площади (**Р** ± **ΔР**), **м²**	517±8
3.	Формула, примененная для вычисления предельной погрешности определения площади земельного участка, с подставленными значениями и итоговые (вычисленные) значения (**ΔР**), м2	$\Delta P = 3{,}5 \cdot M_t \cdot \sqrt{P_{док}} = 3{,}5 \cdot 0{,}10 \cdot \sqrt{508} = 8$
4.	Площадь земельного участка согласно сведениям Единого государственного реестра недвижимости (**Ркад**), **м²**	508
5.	Оценка расхождения **Р** и **Ркад (Р – Ркад), м²**	9
6.	Предельный минимальный и максимальный размеры земельного участка (**Рмин и Рмакс), м²**	—
7.	Кадастровый или иной государственный учетный номер (инвентарный) здания, сооружения, объекта незавершенного строительства, расположенного на земельном участке	61:26:0503001:153, 61:26:0503001:154
8.	Вид (виды) разрешенного использования	Садоводство
8.1.	Дополнительные сведения об использовании земельного участка	—
9.	Сведения о земельных участках (землях общего пользования, территории общего пользования), посредством которых обеспечивается доступ	—
10.	Иные сведения	—

КАРТА-ПЛАН ТЕРРИТОРИИ

Сведения об уточняемых земельных участках, необходимые для исправления реестровых ошибок в сведениях о местоположении их границ

4. Пояснения к сведениям об уточняемом земельном участке с кадастровым номером 61:26:0503001:76 :

1.	

1. Сведения о характерных точках границ уточняемого земельного участка с кадастровым номером 61:26:0503001:81

Система координат МСК-61 **Зона № 1**

Обозначение характерных точек границ	Координаты, м				Метод определения координат	Формулы, примененные для расчета средней квадратической погрешности определения координат характерных точек границ (M_t), с подставленными в такие формулы значениями и итоговые (вычисленные) значения M_t, м	Описание закрепления точки
	содержатся в Едином государственном реестре недвижимости		определены в результате выполнения комплексных кадастровых работ				
	X	Y	X	Y			
1	2	3	4	5	6	7	8
н34У	—	—	426317,05	1354544,09	Метод спутниковых геодезических измерений (определений)	Mt = SQRT(M1^2+M2^2) = SQRT(0,6^2+0,08^2) = 0,1 м	—
н35У	—	—	426318,20	1354551,59	Метод спутниковых геодезических измерений (определений)	Mt = SQRT(M1^2+M2^2) = SQRT(0,6^2+0,08^2) = 0,1 м	—
н1У	—	—	426322,25	1354566,22	Метод спутниковых геодезических измерений (определений)	Mt = SQRT(M1^2+M2^2) = SQRT(0,6^2+0,08^2) = 0,1 м	—
н4У	—	—	426296,29	1354567,65	Метод спутниковых геодезических измерений (определений)	Mt = SQRT(M1^2+M2^2) = SQRT(0,6^2+0,08^2) = 0,1 м	—
н5У	—	—	426292,55	1354544,29	Метод спутниковых геодезических измерений (определений)	Mt = SQRT(M1^2+M2^2) = SQRT(0,6^2+0,08^2) = 0,1 м	—

КАРТА-ПЛАН ТЕРРИТОРИИ

Сведения об уточняемых земельных участках, необходимые для исправления реестровых ошибок в сведениях о местоположении их границ

н34У	—	—	426317,05	1354544,09	Метод спутниковых геодезических измерений (определений)	Mt = SQRT(M1^2+M2^2) = SQRT(0,6^2+0,08^2) = 0,1 м	—

2. Сведения о частях границ уточняемого земельного участка с кадастровым номером 61:26:0503001:81

Обозначение части границ		Горизонтальное проложение (S), м	Описание прохождения части границ	Сведения о согласовании местоположения границ(согласовано/спорное)
от т.	до т.			
1	2	3	4	5
н34У	н35У	7,59	—	—
н35У	н1У	15,18	—	—
н1У	н4У	26,00	—	—
н4У	н5У	23,66	—	—
н5У	н34У	24,50	—	—

3. Характеристики уточняемого земельного участка с кадастровым номером 61:26:0503001:81

№ п/п	Наименование характеристик земельного участка	Значение характеристики
1	2	3
1.	Адрес земельного участка	—
1.1.	Сведения о местоположении земельного участка (при отсутствии адреса) в структурированном в соответствии с федеральной информационной адресной системой виде	Ростовская обл, р-н Неклиновский, х Грузиновка, с/т "Бережок", уч. 4
1.2.	Дополнительные сведения о местоположении земельного участка	—
2.	Площадь земельного участка ± величина погрешности определения(вычисления) площади (**Р ± ΔР**), **м²**	571±8
3.	Формула, примененная для вычисления предельной погрешности определения площади земельного участка, с подставленными значениями и итоговые (вычисленные) значения (**ΔР**), м2	$\Delta P = 3{,}5 \cdot M_t \cdot \sqrt{P_{док}} = 3{,}5 \cdot 0{,}10 \cdot \sqrt{568} = 8$
4.	Площадь земельного участка согласно сведениям Единого государственного реестра недвижимости (**Ркад**), **м²**	568
5.	Оценка расхождения **Р** и **Ркад (Р – Ркад), м²**	3
6.	Предельный минимальный и максимальный размеры земельного участка (**Рмин и Рмакс), м²**	—

КАРТА-ПЛАН ТЕРРИТОРИИ

Сведения об уточняемых земельных участках, необходимые для исправления реестровых ошибок в сведениях о местоположении их границ

1	2	3
7.	Кадастровый или иной государственный учетный номер (инвентарный) здания, сооружения, объекта незавершенного строительства, расположенного на земельном участке	61:26:0503001:123
8.	Вид (виды) разрешенного использования	Для ведения садоводства
8.1.	Дополнительные сведения об использовании земельного участка	—
9.	Сведения о земельных участках (землях общего пользования, территории общего пользования), посредством которых обеспечивается доступ	—
10.	Иные сведения	—

4. Пояснения к сведениям об уточняемом земельном участке с кадастровым номером 61:26:0503001:81 :

1.	

1. Сведения о характерных точках границ уточняемого земельного участка с кадастровым номером 61:26:0503001:82

Система координат МСК-61 **Зона № 1**

Обозначение характерных точек границ	Координаты, м				Метод определения координат	Формулы, примененные для расчета средней квадратической погрешности определения координат характерных точек границ (M_t), с подставленными в такие формулы значениями и итоговые (вычисленные) значения M_t, м	Описание закрепления точки
	содержатся в Едином государственном реестре недвижимости		определены в результате выполнения комплексных кадастровых работ				
	X	Y	X	Y			
1	2	3	4	5	6	7	8
н47У	—	—	426349,31	1354539,58	Метод спутниковых геодезических измерений (определений)	Mt = SQRT(M1^2+M2^2) = SQRT(0,6^2+0,08^2) = 0,1 м	—
н24У	—	—	426352,67	1354559,09	Метод спутниковых геодезических измерений (определений)	Mt = SQRT(M1^2+M2^2) = SQRT(0,6^2+0,08^2) = 0,1 м	—
н27У	—	—	426327,22	1354563,29	Метод спутниковых геодезических	Mt = SQRT(M1^2+M2^2) = SQRT(0,6^2+0,08^2) = 0,1 м	—

КАРТА-ПЛАН ТЕРРИТОРИИ

Сведения об уточняемых земельных участках, необходимые для исправления реестровых ошибок в сведениях о местоположении их границ

					измерений (определений)		
н48У	—	—	426324,26	1354543,56	Метод спутниковых геодезических измерений (определений)	Mt = SQRT(M1^2+M2^2) = SQRT(0,6^2+0,08^2) = 0,1 м	—
н47У	—	—	426349,31	1354539,58	Метод спутниковых геодезических измерений (определений)	Mt = SQRT(M1^2+M2^2) = SQRT(0,6^2+0,08^2) = 0,1 м	—

2. Сведения о частях границ уточняемого земельного участка с кадастровым номером 61:26:0503001:82

Обозначение части границ		Горизонтальное проложение (S), м	Описание прохождения части границ	Сведения о согласовании местоположения границ(согласовано/спорное)
от т.	до т.			
1	2	3	4	5
н47У	н24У	19,80	—	—
н24У	н27У	25,79	—	—
н27У	н48У	19,95	—	—
н48У	н47У	25,36	—	—

3. Характеристики уточняемого земельного участка с кадастровым номером 61:26:0503001:82

№ п/п	Наименование характеристик земельного участка	Значение характеристики
1	2	3
1.	Адрес земельного участка	—
1.1.	Сведения о местоположении земельного участка (при отсутствии адреса) в структурированном в соответствии с федеральной информационной адресной системой виде	Ростовская обл., р-н Неклиновский, х. Грузиновка, с/т "Бережок", участок № 3
1.2.	Дополнительные сведения о местоположении земельного участка	—
2.	Площадь земельного участка ± величина погрешности определения(вычисления) площади (**Р ± ΔР**), **м²**	508±8
3.	Формула, примененная для вычисления предельной погрешности определения площади земельного участка, с подставленными значениями и итоговые (вычисленные) значения (**ΔР**), м2	$\Delta P = 3{,}5 \cdot M_t \cdot \sqrt{P_{док}} = 3{,}5 \cdot 0{,}10 \cdot \sqrt{501} = 8$
4.	Площадь земельного участка согласно сведениям Единого государственного реестра недвижимости (**Ркад**), **м²**	501

КАРТА-ПЛАН ТЕРРИТОРИИ

Сведения об уточняемых земельных участках, необходимые для исправления реестровых ошибок в сведениях о местоположении их границ

1	2	3
5.	Оценка расхождения **Р** и **Ркад (Р – Ркад), м²**	7
6.	Предельный минимальный и максимальный размеры земельного участка (**Рмин и Рмакс), м²**	—
7.	Кадастровый или иной государственный учетный номер (инвентарный) здания, сооружения, объекта незавершенного строительства, расположенного на земельном участке	61:26:0503001:171
8.	Вид (виды) разрешенного использования	Садоводство и огородничество
8.1.	Дополнительные сведения об использовании земельного участка	—
9.	Сведения о земельных участках (землях общего пользования, территории общего пользования), посредством которых обеспечивается доступ	—
10.	Иные сведения	—

4. Пояснения к сведениям об уточняемом земельном участке с кадастровым номером 61:26:0503001:82 :

1.	

1. Сведения о характерных точках границ уточняемого земельного участка с кадастровым номером 61:26:0503001:83

Система координат МСК-61 **Зона № 1**

Обозначение характерных точек границ	Координаты, м				Метод определения координат	Формулы, примененные для расчета средней квадратической погрешности определения координат характерных точек границ (M_t), с подставленными в такие формулы значениями и итоговые (вычисленные) значения M_t, м	Описание закрепления точки
	содержатся в Едином государственном реестре недвижимости		определены в результате выполнения комплексных кадастровых работ				
	X	Y	X	Y			
1	2	3	4	5	6	7	8
н76У	—	—	426307,49	1354277,11	Метод спутниковых геодезических измерений (определений)	Mt = SQRT(M1^2+M2^2) = SQRT(0,6^2+0,08^2) = 0,1 м	—
н77У	—	—	426310,67	1354297,99	Метод спутниковых геодезических	Mt = SQRT(M1^2+M2^2) = SQRT(0,6^2+0,08^2) = 0,1 м	—

КАРТА-ПЛАН ТЕРРИТОРИИ

Сведения об уточняемых земельных участках, необходимые для исправления реестровых ошибок в сведениях о местоположении их границ

					измерений (определений)		
н78У	—	—	426283,24	1354299,53	Метод спутниковых геодезических измерений (определений)	Mt = SQRT(M1^2+M2^2) = SQRT(0,6^2+0,08^2) = 0,1 м	—
н79У	—	—	426280,11	1354279,28	Метод спутниковых геодезических измерений (определений)	Mt = SQRT(M1^2+M2^2) = SQRT(0,6^2+0,08^2) = 0,1 м	—
н76У	—	—	426307,49	1354277,11	Метод спутниковых геодезических измерений (определений)	Mt = SQRT(M1^2+M2^2) = SQRT(0,6^2+0,08^2) = 0,1 м	—

2. Сведения о частях границ уточняемого земельного участка с кадастровым номером 61:26:0503001:83

Обозначение части границ		Горизонтальное проложение (S), м	Описание прохождения части границ	Сведения о согласовании местоположения границ(согласовано/спорное)
от т.	до т.			
1	2	3	4	5
н76У	н77У	21,12	—	—
н77У	н78У	27,47	—	—
н78У	н79У	20,49	—	—
н79У	н76У	27,47	—	—

3. Характеристики уточняемого земельного участка с кадастровым номером 61:26:0503001:83

№ п/п	Наименование характеристик земельного участка	Значение характеристики
1	2	3
1.	Адрес земельного участка	—
1.1.	Сведения о местоположении земельного участка (при отсутствии адреса) в структурированном в соответствии с федеральной информационной адресной системой виде	Ростовская обл., р-н Неклиновский, х. Грузиновка, СНТ "Бережок", уч. № 29
1.2.	Дополнительные сведения о местоположении земельного участка	—
2.	Площадь земельного участка ± величина погрешности определения(вычисления) площади (**Р ± ΔР**), **м²**	569±8

КАРТА-ПЛАН ТЕРРИТОРИИ

Сведения об уточняемых земельных участках, необходимые для исправления реестровых ошибок в сведениях о местоположении их границ

1	2	3
3.	Формула, примененная для вычисления предельной погрешности определения площади земельного участка, с подставленными значениями и итоговые (вычисленные) значения (**ΔР**), м2	$\Delta P = 3{,}5 \cdot M_t \cdot \sqrt{P_{док}} = 3{,}5 \cdot 0{,}10 \cdot \sqrt{576} = 8$
4.	Площадь земельного участка согласно сведениям Единого государственного реестра недвижимости (**Ркад**), **м²**	576
5.	Оценка расхождения **Р** и **Ркад (Р – Ркад), м²**	-7
6.	Предельный минимальный и максимальный размеры земельного участка (**Рмин и Рмакс), м²**	—
7.	Кадастровый или иной государственный учетный номер (инвентарный) здания, сооружения, объекта незавершенного строительства, расположенного на земельном участке	—
8.	Вид (виды) разрешенного использования	Для ведения садоводства и огородничества
8.1.	Дополнительные сведения об использовании земельного участка	—
9.	Сведения о земельных участках (землях общего пользования, территории общего пользования), посредством которых обеспечивается доступ	—
10.	Иные сведения	—

4. Пояснения к сведениям об уточняемом земельном участке с кадастровым номером 61:26:0503001:83 :

1.	

1. Сведения о характерных точках границ уточняемого земельного участка с кадастровым номером 61:26:0503001:84

Система координат МСК-61 **Зона № 1**

Обозначение характерных точек границ	Координаты, м				Метод определения координат	Формулы, примененные для расчета средней квадратической погрешности определения координат характерных точек границ (M_t), с подставленными в такие формулы значениями и итоговые (вычисленные) значения M_t, м	Описание закрепления точки
	содержатся в Едином государственном реестре недвижимости		определены в результате выполнения комплексных кадастровых работ				
	X	Y	X	Y			
1	2	3	4	5	6	7	8
н22У	—	—	426277,87	1354299,48	Метод спутниковых геодезических	Mt = SQRT(M1^2+M2^2) = SQRT(0,6^2+0,08^2) = 0,1 м	—

КАРТА-ПЛАН ТЕРРИТОРИИ

Сведения об уточняемых земельных участках, необходимые для исправления реестровых ошибок в сведениях о местоположении их границ

					измерений (определений)		
н15У	—	—	426281,37	1354319,53	Метод спутниковых геодезических измерений (определений)	Mt = SQRT(M1^2+M2^2) = SQRT(0,6^2+0,08^2) = 0,1 м	—
н18У	—	—	426255,43	1354321,25	Метод спутниковых геодезических измерений (определений)	Mt = SQRT(M1^2+M2^2) = SQRT(0,6^2+0,08^2) = 0,1 м	—
н23У	—	—	426252,26	1354300,95	Метод спутниковых геодезических измерений (определений)	Mt = SQRT(M1^2+M2^2) = SQRT(0,6^2+0,08^2) = 0,1 м	—
н22У	—	—	426277,87	1354299,48	Метод спутниковых геодезических измерений (определений)	Mt = SQRT(M1^2+M2^2) = SQRT(0,6^2+0,08^2) = 0,1 м	—

2. Сведения о частях границ уточняемого земельного участка с кадастровым номером 61:26:0503001:84

Обозначение части границ		Горизонтальное проложение (S), м	Описание прохождения части границ	Сведения о согласовании местоположения границ(согласовано/спорное)
от т.	до т.			
1	2	3	4	5
н22У	н15У	20,35	—	—
н15У	н18У	26,00	—	—
н18У	н23У	20,55	—	—
н23У	н22У	25,65	—	—

3. Характеристики уточняемого земельного участка с кадастровым номером 61:26:0503001:84

№ п/п	Наименование характеристик земельного участка	Значение характеристики
1	2	3
1.	Адрес земельного участка	—
1.1.	Сведения о местоположении земельного участка (при отсутствии адреса) в структурированном в соответствии с федеральной информационной адресной системой виде	Ростовская область, р-н. Неклиновский, х. Грузиновка

КАРТА-ПЛАН ТЕРРИТОРИИ

Сведения об уточняемых земельных участках, необходимые для исправления реестровых ошибок в сведениях о местоположении их границ

1	2	3
1.2.	Дополнительные сведения о местоположении земельного участка	—
2.	Площадь земельного участка ± величина погрешности определения(вычисления) площади (**Р ± ΔР**), **м²**	525±8
3.	Формула, примененная для вычисления предельной погрешности определения площади земельного участка, с подставленными значениями и итоговые (вычисленные) значения (**ΔР**), м2	$\Delta P = 3{,}5 \cdot M_t \cdot \sqrt{P_{док}} = 3{,}5 \cdot 0{,}10 \cdot \sqrt{546} = 8$
4.	Площадь земельного участка согласно сведениям Единого государственного реестра недвижимости (**Ркад**), **м²**	546
5.	Оценка расхождения **Р** и **Ркад (Р – Ркад), м²**	-21
6.	Предельный минимальный и максимальный размеры земельного участка (**Рмин и Рмакс), м²**	—
7.	Кадастровый или иной государственный учетный номер (инвентарный) здания, сооружения, объекта незавершенного строительства, расположенного на земельном участке	—
8.	Вид (виды) разрешенного использования	Садоводство и огородничество
8.1.	Дополнительные сведения об использовании земельного участка	—
9.	Сведения о земельных участках (землях общего пользования, территории общего пользования), посредством которых обеспечивается доступ	—
10.	Иные сведения	—

4. Пояснения к сведениям об уточняемом земельном участке с кадастровым номером 61:26:0503001:84 :

1.	

1. Сведения о характерных точках границ уточняемого земельного участка с кадастровым номером 61:26:0503001:85

Система координат МСК-61 **Зона № 1**

Обозначение характерных точек границ	Координаты, м				Метод определения координат	Формулы, примененные для расчета средней квадратической погрешности определения координат характерных точек границ (M_t), с подставленными в такие формулы значениями и итоговые (вычисленные) значения M_t, м	Описание закрепления точки
	содержатся в Едином государственном реестре недвижимости		определены в результате выполнения комплексных кадастровых работ				
	X	Y	X	Y			

КАРТА-ПЛАН ТЕРРИТОРИИ

Сведения об уточняемых земельных участках, необходимые для исправления реестровых ошибок в сведениях о местоположении их границ

1	2	3	4	5	6	7	8
н77У	—	—	426310,67	1354297,99	Метод спутниковых геодезических измерений (определений)	Mt = SQRT(M1^2+M2^2) = SQRT(0,6^2+0,08^2) = 0,1 м	—
н82У	—	—	426313,83	1354317,76	Метод спутниковых геодезических измерений (определений)	Mt = SQRT(M1^2+M2^2) = SQRT(0,6^2+0,08^2) = 0,1 м	—
н83У	—	—	426286,47	1354319,43	Метод спутниковых геодезических измерений (определений)	Mt = SQRT(M1^2+M2^2) = SQRT(0,6^2+0,08^2) = 0,1 м	—
н78У	—	—	426283,24	1354299,53	Метод спутниковых геодезических измерений (определений)	Mt = SQRT(M1^2+M2^2) = SQRT(0,6^2+0,08^2) = 0,1 м	—
н77У	—	—	426310,67	1354297,99	Метод спутниковых геодезических измерений (определений)	Mt = SQRT(M1^2+M2^2) = SQRT(0,6^2+0,08^2) = 0,1 м	—

2. Сведения о частях границ уточняемого земельного участка с кадастровым номером 61:26:0503001:85

Обозначение части границ		Горизонтальное проложение (S), м	Описание прохождения части границ	Сведения о согласовании местоположения границ(согласовано/спорное)
от т.	до т.			
1	2	3	4	5
н77У	н82У	20,02	—	—
н82У	н83У	27,41	—	—
н83У	н78У	20,16	—	—
н78У	н77У	27,47	—	—

3. Характеристики уточняемого земельного участка с кадастровым номером 61:26:0503001:85

№ п/п	Наименование характеристик земельного участка	Значение характеристики
1	2	3
1.	Адрес земельного участка	—

КАРТА-ПЛАН ТЕРРИТОРИИ

Сведения об уточняемых земельных участках, необходимые для исправления реестровых ошибок в сведениях о местоположении их границ

1	2	3
1.1.	Сведения о местоположении земельного участка (при отсутствии адреса) в структурированном в соответствии с федеральной информационной адресной системой виде	Ростовская обл., р-н Неклиновский, х. Грузиновка
1.2.	Дополнительные сведения о местоположении земельного участка	—
2.	Площадь земельного участка ± величина погрешности определения(вычисления) площади (**Р** ± **ΔР**), **м²**	549±8
3.	Формула, примененная для вычисления предельной погрешности определения площади земельного участка, с подставленными значениями и итоговые (вычисленные) значения (**ΔР**), м2	$\Delta P = 3{,}5 \cdot M_t \cdot \sqrt{P_{док}} = 3{,}5 \cdot 0{,}10 \cdot \sqrt{550} = 8$
4.	Площадь земельного участка согласно сведениям Единого государственного реестра недвижимости (**Ркад**), **м²**	550
5.	Оценка расхождения **Р** и **Ркад (Р – Ркад), м²**	-1
6.	Предельный минимальный и максимальный размеры земельного участка (**Рмин и Рмакс), м²**	—
7.	Кадастровый или иной государственный учетный номер (инвентарный) здания, сооружения, объекта незавершенного строительства, расположенного на земельном участке	61:26:0503001:149
8.	Вид (виды) разрешенного использования	Садоводство и огородничество
8.1.	Дополнительные сведения об использовании земельного участка	—
9.	Сведения о земельных участках (землях общего пользования, территории общего пользования), посредством которых обеспечивается доступ	—
10.	Иные сведения	—

4. Пояснения к сведениям об уточняемом земельном участке с кадастровым номером 61:26:0503001:85 :

1.	

1. Сведения о характерных точках границ уточняемого земельного участка с кадастровым номером 61:26:0503001:86

Система координат МСК-61 **Зона № 1**

КАРТА-ПЛАН ТЕРРИТОРИИ

Сведения об уточняемых земельных участках, необходимые для исправления реестровых ошибок в сведениях о местоположении их границ

Обозначение характерных точек границ	Координаты, м				Метод определения координат	Формулы, примененные для расчета средней квадратической погрешности определения координат характерных точек границ (M_t), с подставленными в такие формулы значениями и итоговые (вычисленные) значения M_t, м	Описание закрепления точки
	содержатся в Едином государственном реестре недвижимости		определены в результате выполнения комплексных кадастровых работ				
	X	Y	X	Y			
1	2	3	4	5	6	7	8
н15У	—	—	426281,37	1354319,53	Метод спутниковых геодезических измерений (определений)	Mt = SQRT(M1^2+M2^2) = SQRT(0,6^2+0,08^2) = 0,1 м	—
н16У	—	—	426284,08	1354338,34	Метод спутниковых геодезических измерений (определений)	Mt = SQRT(M1^2+M2^2) = SQRT(0,6^2+0,08^2) = 0,1 м	—
н17У	—	—	426258,34	1354339,87	Метод спутниковых геодезических измерений (определений)	Mt = SQRT(M1^2+M2^2) = SQRT(0,6^2+0,08^2) = 0,1 м	—
н18У	—	—	426255,43	1354321,25	Метод спутниковых геодезических измерений (определений)	Mt = SQRT(M1^2+M2^2) = SQRT(0,6^2+0,08^2) = 0,1 м	—
н15У	—	—	426281,37	1354319,53	Метод спутниковых геодезических измерений (определений)	Mt = SQRT(M1^2+M2^2) = SQRT(0,6^2+0,08^2) = 0,1 м	—

2. Сведения о частях границ уточняемого земельного участка с кадастровым номером 61:26:0503001:86

Обозначение части границ		Горизонтальное проложение (S), м	Описание прохождения части границ	Сведения о согласовании местоположения границ(согласовано/спорное)
от т.	до т.			
1	2	3	4	5
н15У	н16У	19,00	—	—

КАРТА-ПЛАН ТЕРРИТОРИИ

Сведения об уточняемых земельных участках, необходимые для исправления реестровых ошибок в сведениях о местоположении их границ

н16У	н17У	25,79	—	—
н17У	н18У	18,85	—	—
н18У	н15У	26,00	—	—

3. Характеристики уточняемого земельного участка с кадастровым номером 61:26:0503001:86

№ п/п	Наименование характеристик земельного участка	Значение характеристики
1	2	3
1.	Адрес земельного участка	—
1.1.	Сведения о местоположении земельного участка (при отсутствии адреса) в структурированном в соответствии с федеральной информационной адресной системой виде	Ростовская область, р-н. Неклиновский, х. Грузиновка
1.2.	Дополнительные сведения о местоположении земельного участка	—
2.	Площадь земельного участка ± величина погрешности определения(вычисления) площади (**Р** ± **ΔР**), **м²**	488±8
3.	Формула, примененная для вычисления предельной погрешности определения площади земельного участка, с подставленными значениями и итоговые (вычисленные) значения (**ΔР**), м2	$\Delta P = 3{,}5 \cdot M_t \cdot \sqrt{P_{док}} = 3{,}5 \cdot 0{,}10 \cdot \sqrt{520} = 8$
4.	Площадь земельного участка согласно сведениям Единого государственного реестра недвижимости (**Ркад**), **м²**	520
5.	Оценка расхождения **Р** и **Ркад (Р – Ркад), м²**	-32
6.	Предельный минимальный и максимальный размеры земельного участка (**Рмин и Рмакс), м²**	—
7.	Кадастровый или иной государственный учетный номер (инвентарный) здания, сооружения, объекта незавершенного строительства, расположенного на земельном участке	61:26:0503001:138
8.	Вид (виды) разрешенного использования	Садоводство и огородничество
8.1.	Дополнительные сведения об использовании земельного участка	—
9.	Сведения о земельных участках (землях общего пользования, территории общего пользования), посредством которых обеспечивается доступ	—
10.	Иные сведения	—

4. Пояснения к сведениям об уточняемом земельном участке с кадастровым номером 61:26:0503001:86 :

1.	

1. Сведения о характерных точках границ уточняемого земельного участка с кадастровым номером 61:26:0503001:87

КАРТА-ПЛАН ТЕРРИТОРИИ

Сведения об уточняемых земельных участках, необходимые для исправления реестровых ошибок в сведениях о местоположении их границ

Система координат МСК-61 **Зона № 1**

Обозначение характерных точек границ	Координаты, м				Метод определения координат	Формулы, примененные для расчета средней квадратической погрешности определения координат характерных точек границ (M_t), с подставленными в такие формулы значениями и итоговые (вычисленные) значения M_t, м	Описание закрепления точки
	содержатся в Едином государственном реестре недвижимости		определены в результате выполнения комплексных кадастровых работ				
	X	Y	X	Y			
1	2	3	4	5	6	7	8
н85У	—	—	426326,80	1354401,85	Метод спутниковых геодезических измерений (определений)	Mt = SQRT(M1^2+M2^2) = SQRT(0,6^2+0,08^2) = 0,1 м	—
н86У	—	—	426330,51	1354422,60	Метод спутниковых геодезических измерений (определений)	Mt = SQRT(M1^2+M2^2) = SQRT(0,6^2+0,08^2) = 0,1 м	—
н87У	—	—	426304,34	1354424,85	Метод спутниковых геодезических измерений (определений)	Mt = SQRT(M1^2+M2^2) = SQRT(0,6^2+0,08^2) = 0,1 м	—
н88У	—	—	426301,18	1354404,79	Метод спутниковых геодезических измерений (определений)	Mt = SQRT(M1^2+M2^2) = SQRT(0,6^2+0,08^2) = 0,1 м	—
н85У	—	—	426326,80	1354401,85	Метод спутниковых геодезических измерений (определений)	Mt = SQRT(M1^2+M2^2) = SQRT(0,6^2+0,08^2) = 0,1 м	—

2. Сведения о частях границ уточняемого земельного участка с кадастровым номером 61:26:0503001:87

Обозначение части границ		Горизонтальное проложение (S), м	Описание прохождения части границ	Сведения о согласовании местоположения границ(согласовано/спорное)
от т.	до т.			

КАРТА-ПЛАН ТЕРРИТОРИИ

Сведения об уточняемых земельных участках, необходимые для исправления реестровых ошибок в сведениях о местоположении их границ

1	2	3	4	5
н85У	н86У	21,08	—	—
н86У	н87У	26,27	—	—
н87У	н88У	20,31	—	—
н88У	н85У	25,79	—	—

3. Характеристики уточняемого земельного участка с кадастровым номером 61:26:0503001:87

№ п/п	Наименование характеристик земельного участка	Значение характеристики
1	2	3
1.	Адрес земельного участка	—
1.1.	Сведения о местоположении земельного участка (при отсутствии адреса) в структурированном в соответствии с федеральной информационной адресной системой виде	Ростовская область, Неклиновский р-н, х. Грузиновка, снт "Бережок", 17
1.2.	Дополнительные сведения о местоположении земельного участка	—
2.	Площадь земельного участка ± величина погрешности определения(вычисления) площади (**Р** ± **ΔР**), **м²**	537±8
3.	Формула, примененная для вычисления предельной погрешности определения площади земельного участка, с подставленными значениями и итоговые (вычисленные) значения (**ΔР**), м2	$\Delta P = 3{,}5 \cdot M_t \cdot \sqrt{P_{док}} = 3{,}5 \cdot 0{,}10 \cdot \sqrt{527} = 8$
4.	Площадь земельного участка согласно сведениям Единого государственного реестра недвижимости (**Ркад**), **м²**	527
5.	Оценка расхождения **Р** и **Ркад (Р – Ркад), м²**	10
6.	Предельный минимальный и максимальный размеры земельного участка (**Рмин и Рмакс), м²**	—
7.	Кадастровый или иной государственный учетный номер (инвентарный) здания, сооружения, объекта незавершенного строительства, расположенного на земельном участке	61:26:0503001:145, 61:26:0503001:172
8.	Вид (виды) разрешенного использования	Садоводство
8.1.	Дополнительные сведения об использовании земельного участка	—
9.	Сведения о земельных участках (землях общего пользования, территории общего пользования), посредством которых обеспечивается доступ	—
10.	Иные сведения	—

КАРТА-ПЛАН ТЕРРИТОРИИ

Сведения об уточняемых земельных участках, необходимые для исправления реестровых ошибок в сведениях о местоположении их границ

4. Пояснения к сведениям об уточняемом земельном участке с кадастровым номером 61:26:0503001:87 :

1.	

1. Сведения о характерных точках границ уточняемого земельного участка с кадастровым номером 61:26:0503001:88

Система координат МСК-61 **Зона № 1**

Обозначение характерных точек границ	Координаты, м				Метод определения координат	Формулы, примененные для расчета средней квадратической погрешности определения координат характерных точек границ (M_t), с подставленными в такие формулы значениями и итоговые (вычисленные) значения M_t, м	Описание закрепления точки
	содержатся в Едином государственном реестре недвижимости		определены в результате выполнения комплексных кадастровых работ				
	X	Y	X	Y			
1	2	3	4	5	6	7	8
н16У	—	—	426284,08	1354338,34	Метод спутниковых геодезических измерений (определений)	Mt = SQRT(M1^2+M2^2) = SQRT(0,6^2+0,08^2) = 0,1 м	—
н19У	—	—	426287,38	1354359,45	Метод спутниковых геодезических измерений (определений)	Mt = SQRT(M1^2+M2^2) = SQRT(0,6^2+0,08^2) = 0,1 м	—
н20У	—	—	426261,65	1354361,04	Метод спутниковых геодезических измерений (определений)	Mt = SQRT(M1^2+M2^2) = SQRT(0,6^2+0,08^2) = 0,1 м	—
н21У	—	—	426258,45	1354340,56	Метод спутниковых геодезических измерений (определений)	Mt = SQRT(M1^2+M2^2) = SQRT(0,6^2+0,08^2) = 0,1 м	—
н17У	—	—	426258,34	1354339,87	Метод спутниковых геодезических измерений (определений)	Mt = SQRT(M1^2+M2^2) = SQRT(0,6^2+0,08^2) = 0,1 м	—

КАРТА-ПЛАН ТЕРРИТОРИИ

Сведения об уточняемых земельных участках, необходимые для исправления реестровых ошибок в сведениях о местоположении их границ

н16У	—	—	426284,08	1354338,34	Метод спутниковых геодезических измерений (определений)	Mt = SQRT(M1^2+M2^2) = SQRT(0,6^2+0,08^2) = 0,1 м	—

2. Сведения о частях границ уточняемого земельного участка с кадастровым номером 61:26:0503001:88

Обозначение части границ		Горизонтальное проложение (S), м	Описание прохождения части границ	Сведения о согласовании местоположения границ(согласовано/спорное)
от т.	до т.			
1	2	3	4	5
н16У	н19У	21,37	—	—
н19У	н20У	25,78	—	—
н20У	н21У	20,73	—	—
н21У	н17У	0,70	—	—
н17У	н16У	25,79	—	—

3. Характеристики уточняемого земельного участка с кадастровым номером 61:26:0503001:88

№ п/п	Наименование характеристик земельного участка	Значение характеристики
1	2	3
1.	Адрес земельного участка	—
1.1.	Сведения о местоположении земельного участка (при отсутствии адреса) в структурированном в соответствии с федеральной информационной адресной системой виде	Ростовская область, р-н. Неклиновский, х. Грузиновка
1.2.	Дополнительные сведения о местоположении земельного участка	—
2.	Площадь земельного участка ± величина погрешности определения(вычисления) площади (**Р ± ΔР**), **м²**	549±8
3.	Формула, примененная для вычисления предельной погрешности определения площади земельного участка, с подставленными значениями и итоговые (вычисленные) значения (**ΔР**), м2	$\Delta P = 3{,}5 \cdot M_t \cdot \sqrt{P_{док}} = 3{,}5 \cdot 0{,}10 \cdot \sqrt{528} = 8$
4.	Площадь земельного участка согласно сведениям Единого государственного реестра недвижимости (**Ркад**), **м²**	528
5.	Оценка расхождения **Р** и **Ркад (Р – Ркад), м²**	21
6.	Предельный минимальный и максимальный размеры земельного участка (**Рмин и Рмакс), м²**	—

КАРТА-ПЛАН ТЕРРИТОРИИ

Сведения об уточняемых земельных участках, необходимые для исправления реестровых ошибок в сведениях о местоположении их границ

1	2	3
7.	Кадастровый или иной государственный учетный номер (инвентарный) здания, сооружения, объекта незавершенного строительства, расположенного на земельном участке	61:26:0503001:124
8.	Вид (виды) разрешенного использования	Садоводство и огородничество
8.1.	Дополнительные сведения об использовании земельного участка	—
9.	Сведения о земельных участках (землях общего пользования, территории общего пользования), посредством которых обеспечивается доступ	—
10.	Иные сведения	—

4. Пояснения к сведениям об уточняемом земельном участке с кадастровым номером 61:26:0503001:88 :

1.	

1. Сведения о характерных точках границ уточняемого земельного участка с кадастровым номером 61:26:0503001:91

Система координат МСК-61 **Зона № 1**

Обозначение характерных точек границ	Координаты, м				Метод определения координат	Формулы, примененные для расчета средней квадратической погрешности определения координат характерных точек границ (M_t), с подставленными в такие формулы значениями и итоговые (вычисленные) значения M_t, м	Описание закрепления точки
	содержатся в Едином государственном реестре недвижимости		определены в результате выполнения комплексных кадастровых работ				
	X	Y	X	Y			
1	2	3	4	5	6	7	8
н65У	—	—	426319,74	1354356,92	Метод спутниковых геодезических измерений (определений)	Mt = SQRT(M1^2+M2^2) = SQRT(0,6^2+0,08^2) = 0,1 м	—
н66У	—	—	426323,70	1354380,47	Метод спутниковых геодезических измерений (определений)	Mt = SQRT(M1^2+M2^2) = SQRT(0,6^2+0,08^2) = 0,1 м	—
н67У	—	—	426297,42	1354382,54	Метод спутниковых геодезических	Mt = SQRT(M1^2+M2^2) = SQRT(0,6^2+0,08^2) = 0,1 м	—

КАРТА-ПЛАН ТЕРРИТОРИИ

Сведения об уточняемых земельных участках, необходимые для исправления реестровых ошибок в сведениях о местоположении их границ

					измерений (определений)		
н68У	—	—	426292,66	1354358,86	Метод спутниковых геодезических измерений (определений)	Mt = SQRT(M1^2+M2^2) = SQRT(0,6^2+0,08^2) = 0,1 м	—
н65У	—	—	426319,74	1354356,92	Метод спутниковых геодезических измерений (определений)	Mt = SQRT(M1^2+M2^2) = SQRT(0,6^2+0,08^2) = 0,1 м	—

2. Сведения о частях границ уточняемого земельного участка с кадастровым номером 61:26:0503001:91

Обозначение части границ		Горизонтальное проложение (S), м	Описание прохождения части границ	Сведения о согласовании местоположения границ(согласовано/спорное)
от т.	до т.			
1	2	3	4	5
н65У	н66У	23,88	—	—
н66У	н67У	26,36	—	—
н67У	н68У	24,15	—	—
н68У	н65У	27,15	—	—

3. Характеристики уточняемого земельного участка с кадастровым номером 61:26:0503001:91

№ п/п	Наименование характеристик земельного участка	Значение характеристики
1	2	3
1.	Адрес земельного участка	—
1.1.	Сведения о местоположении земельного участка (при отсутствии адреса) в структурированном в соответствии с федеральной информационной адресной системой виде	Ростовская обл, р-н Неклиновский, х Грузиновка, СНТ "Бережок", уч. № 21
1.2.	Дополнительные сведения о местоположении земельного участка	—
2.	Площадь земельного участка ± величина погрешности определения(вычисления) площади (**Р ± ΔР**), **м²**	639±9
3.	Формула, примененная для вычисления предельной погрешности определения площади земельного участка, с подставленными значениями и итоговые (вычисленные) значения (**ΔР**), м2	$\Delta P = 3{,}5 \cdot M_t \cdot \sqrt{P_{док}} = 3{,}5 \cdot 0{,}10 \cdot \sqrt{643} = 9$
4.	Площадь земельного участка согласно сведениям Единого государственного реестра недвижимости (**Ркад**), **м²**	643

КАРТА-ПЛАН ТЕРРИТОРИИ

Сведения об уточняемых земельных участках, необходимые для исправления реестровых ошибок в сведениях о местоположении их границ

1	2	3
5.	Оценка расхождения **Р** и **Ркад (Р – Ркад), м²**	-4
6.	Предельный минимальный и максимальный размеры земельного участка (**Рмин и Рмакс), м²**	—
7.	Кадастровый или иной государственный учетный номер (инвентарный) здания, сооружения, объекта незавершенного строительства, расположенного на земельном участке	61:26:0503001:139
8.	Вид (виды) разрешенного использования	Садоводство и огородничество
8.1.	Дополнительные сведения об использовании земельного участка	—
9.	Сведения о земельных участках (землях общего пользования, территории общего пользования), посредством которых обеспечивается доступ	—
10.	Иные сведения	—

4. Пояснения к сведениям об уточняемом земельном участке с кадастровым номером 61:26:0503001:91 :

1.	

1. Сведения о характерных точках границ уточняемого земельного участка с кадастровым номером 61:26:0503001:92

Система координат МСК-61 **Зона № 1**

Обозначение характерных точек границ	Координаты, м				Метод определения координат	Формулы, примененные для расчета средней квадратической погрешности определения координат характерных точек границ (M_t), с подставленными в такие формулы значениями и итоговые (вычисленные) значения M_t, м	Описание закрепления точки
	содержатся в Едином государственном реестре недвижимости		определены в результате выполнения комплексных кадастровых работ				
	X	Y	X	Y			
1	2	3	4	5	6	7	8
н197У	—	—	426291,05	1354383,64	Метод спутниковых геодезических измерений (определений)	Mt = SQRT(M1^2+M2^2) = SQRT(0,6^2+0,08^2) = 0,1 м	—
н192У	—	—	426293,99	1354404,25	Метод спутниковых геодезических	Mt = SQRT(M1^2+M2^2) = SQRT(0,6^2+0,08^2) = 0,1 м	—

КАРТА-ПЛАН ТЕРРИТОРИИ

Сведения об уточняемых земельных участках, необходимые для исправления реестровых ошибок в сведениях о местоположении их границ

					измерений (определений)		
н173У	—	—	426269,26	1354406,77	Метод спутниковых геодезических измерений (определений)	Mt = SQRT(M1^2+M2^2) = SQRT(0,6^2+0,08^2) = 0,1 м	—
н172У	—	—	426265,32	1354385,57	Метод спутниковых геодезических измерений (определений)	Mt = SQRT(M1^2+M2^2) = SQRT(0,6^2+0,08^2) = 0,1 м	—
н197У	—	—	426291,05	1354383,64	Метод спутниковых геодезических измерений (определений)	Mt = SQRT(M1^2+M2^2) = SQRT(0,6^2+0,08^2) = 0,1 м	—

2. Сведения о частях границ уточняемого земельного участка с кадастровым номером 61:26:0503001:92

Обозначение части границ		Горизонтальное проложение (S), м	Описание прохождения части границ	Сведения о согласовании местоположения границ(согласовано/спорное)
от т.	до т.			
1	2	3	4	5
н197У	н192У	20,82	—	—
н192У	н173У	24,86	—	—
н173У	н172У	21,56	—	—
н172У	н197У	25,80	—	—

3. Характеристики уточняемого земельного участка с кадастровым номером 61:26:0503001:92

№ п/п	Наименование характеристик земельного участка	Значение характеристики
1	2	3
1.	Адрес земельного участка	—
1.1.	Сведения о местоположении земельного участка (при отсутствии адреса) в структурированном в соответствии с федеральной информационной адресной системой виде	Ростовская область, р-н. Неклиновский, х. Грузиновка
1.2.	Дополнительные сведения о местоположении земельного участка	—
2.	Площадь земельного участка ± величина погрешности определения(вычисления) площади (**Р ± ΔР**), **м²**	535±8

КАРТА-ПЛАН ТЕРРИТОРИИ

Сведения об уточняемых земельных участках, необходимые для исправления реестровых ошибок в сведениях о местоположении их границ

1	2	3
3.	Формула, примененная для вычисления предельной погрешности определения площади земельного участка, с подставленными значениями и итоговые (вычисленные) значения (**ΔР**), м2	$\Delta P = 3{,}5 \cdot M_t \cdot \sqrt{P_{док}} = 3{,}5 \cdot 0{,}10 \cdot \sqrt{572} = 8$
4.	Площадь земельного участка согласно сведениям Единого государственного реестра недвижимости (**Ркад**), **м²**	572
5.	Оценка расхождения **Р** и **Ркад (Р – Ркад), м²**	-37
6.	Предельный минимальный и максимальный размеры земельного участка (**Рмин и Рмакс), м²**	—
7.	Кадастровый или иной государственный учетный номер (инвентарный) здания, сооружения, объекта незавершенного строительства, расположенного на земельном участке	61:26:0503001:144
8.	Вид (виды) разрешенного использования	Для ведения садоводства и огородничества
8.1.	Дополнительные сведения об использовании земельного участка	—
9.	Сведения о земельных участках (землях общего пользования, территории общего пользования), посредством которых обеспечивается доступ	—
10.	Иные сведения	—

4. Пояснения к сведениям об уточняемом земельном участке с кадастровым номером 61:26:0503001:92 :

1.	

1. Сведения о характерных точках границ уточняемого земельного участка с кадастровым номером 61:26:0503001:93

Система координат МСК-61 **Зона № 1**

Обозначение характерных точек границ	Координаты, м				Метод определения координат	Формулы, примененные для расчета средней квадратической погрешности определения координат характерных точек границ (M_t), с подставленными в такие формулы значениями и итоговые (вычисленные) значения M_t, м	Описание закрепления точки
	содержатся в Едином государственном реестре недвижимости		определены в результате выполнения комплексных кадастровых работ				
	X	Y	X	Y			
1	2	3	4	5	6	7	8
н1У	—	—	426322,25	1354566,22	Метод спутниковых геодезических	Mt = SQRT(M1^2+M2^2) = SQRT(0,6^2+0,08^2) = 0,1 м	—

КАРТА-ПЛАН ТЕРРИТОРИИ

Сведения об уточняемых земельных участках, необходимые для исправления реестровых ошибок в сведениях о местоположении их границ

					измерений (определений)		
н2У	—	—	426326,65	1354592,20	Метод спутниковых геодезических измерений (определений)	Mt = SQRT(M1^2+M2^2) = SQRT(0,6^2+0,08^2) = 0,1 м	—
н3У	—	—	426300,47	1354593,73	Метод спутниковых геодезических измерений (определений)	Mt = SQRT(M1^2+M2^2) = SQRT(0,6^2+0,08^2) = 0,1 м	—
н4У	—	—	426296,29	1354567,65	Метод спутниковых геодезических измерений (определений)	Mt = SQRT(M1^2+M2^2) = SQRT(0,6^2+0,08^2) = 0,1 м	—
н1У	—	—	426322,25	1354566,22	Метод спутниковых геодезических измерений (определений)	Mt = SQRT(M1^2+M2^2) = SQRT(0,6^2+0,08^2) = 0,1 м	—

2. Сведения о частях границ уточняемого земельного участка с кадастровым номером 61:26:0503001:93

Обозначение части границ		Горизонтальное проложение (S), м	Описание прохождения части границ	Сведения о согласовании местоположения границ(согласовано/спорное)
от т.	до т.			
1	2	3	4	5
н1У	н2У	26,35	—	—
н2У	н3У	26,22	—	—
н3У	н4У	26,41	—	—
н4У	н1У	26,00	—	—

3. Характеристики уточняемого земельного участка с кадастровым номером 61:26:0503001:93

№ п/п	Наименование характеристик земельного участка	Значение характеристики
1	2	3
1.	Адрес земельного участка	—
1.1.	Сведения о местоположении земельного участка (при отсутствии адреса) в структурированном в соответствии с федеральной информационной адресной системой виде	Ростовская область, р-н. Неклиновский, х. Грузиновка

КАРТА-ПЛАН ТЕРРИТОРИИ

Сведения об уточняемых земельных участках, необходимые для исправления реестровых ошибок в сведениях о местоположении их границ

1	2	3
1.2.	Дополнительные сведения о местоположении земельного участка	—
2.	Площадь земельного участка ± величина погрешности определения(вычисления) площади (**Р ± ΔР**), **м²**	685±9
3.	Формула, примененная для вычисления предельной погрешности определения площади земельного участка, с подставленными значениями и итоговые (вычисленные) значения (**ΔР**), м2	$\Delta P = 3{,}5 \cdot M_t \cdot \sqrt{P_{док}} = 3{,}5 \cdot 0{,}10 \cdot \sqrt{665} = 9$
4.	Площадь земельного участка согласно сведениям Единого государственного реестра недвижимости (**Ркад**), **м²**	665
5.	Оценка расхождения **Р** и **Ркад (Р – Ркад), м²**	20
6.	Предельный минимальный и максимальный размеры земельного участка (**Рмин и Рмакс), м²**	—
7.	Кадастровый или иной государственный учетный номер (инвентарный) здания, сооружения, объекта незавершенного строительства, расположенного на земельном участке	61:26:0503001:396
8.	Вид (виды) разрешенного использования	Садоводство
8.1.	Дополнительные сведения об использовании земельного участка	—
9.	Сведения о земельных участках (землях общего пользования, территории общего пользования), посредством которых обеспечивается доступ	—
10.	Иные сведения	—

4. Пояснения к сведениям об уточняемом земельном участке с кадастровым номером 61:26:0503001:93 :

1.	

1. Сведения о характерных точках границ уточняемого земельного участка с кадастровым номером 61:26:0503001:94

Система координат МСК-61 **Зона № 1**

Обозначение характерных точек границ	Координаты, м				Метод определения координат	Формулы, примененные для расчета средней квадратической погрешности определения координат характерных точек границ (M_t), с подставленными в такие формулы значениями и итоговые (вычисленные) значения M_t, м	Описание закрепления точки
	содержатся в Едином государственном реестре недвижимости		определены в результате выполнения комплексных кадастровых работ				
	X	Y	X	Y			

КАРТА-ПЛАН ТЕРРИТОРИИ

Сведения об уточняемых земельных участках, необходимые для исправления реестровых ошибок в сведениях о местоположении их границ

1	2	3	4	5	6	7	8
н66У	—	—	426323,70	1354380,47	Метод спутниковых геодезических измерений (определений)	Mt = SQRT(M1^2+M2^2) = SQRT(0,6^2+0,08^2) = 0,1 м	—
н164У	—	—	426325,34	1354391,80	Метод спутниковых геодезических измерений (определений)	Mt = SQRT(M1^2+M2^2) = SQRT(0,6^2+0,08^2) = 0,1 м	—
н85У	—	—	426326,80	1354401,85	Метод спутниковых геодезических измерений (определений)	Mt = SQRT(M1^2+M2^2) = SQRT(0,6^2+0,08^2) = 0,1 м	—
н88У	—	—	426301,18	1354404,79	Метод спутниковых геодезических измерений (определений)	Mt = SQRT(M1^2+M2^2) = SQRT(0,6^2+0,08^2) = 0,1 м	—
н67У	—	—	426297,42	1354382,54	Метод спутниковых геодезических измерений (определений)	Mt = SQRT(M1^2+M2^2) = SQRT(0,6^2+0,08^2) = 0,1 м	—
н66У	—	—	426323,70	1354380,47	Метод спутниковых геодезических измерений (определений)	Mt = SQRT(M1^2+M2^2) = SQRT(0,6^2+0,08^2) = 0,1 м	—

2. Сведения о частях границ уточняемого земельного участка с кадастровым номером 61:26:0503001:94

Обозначение части границ		Горизонтальное проложение (S), м	Описание прохождения части границ	Сведения о согласовании местоположения границ(согласовано/спорное)
от т.	до т.			

КАРТА-ПЛАН ТЕРРИТОРИИ

Сведения об уточняемых земельных участках, необходимые для исправления реестровых ошибок в сведениях о местоположении их границ

1	2	3	4	5
н66У	н164У	11,45	—	—
н164У	н85У	10,16	—	—
н85У	н88У	25,79	—	—
н88У	н67У	22,57	—	—
н67У	н66У	26,36	—	—

3. Характеристики уточняемого земельного участка с кадастровым номером 61:26:0503001:94

№ п/п	Наименование характеристик земельного участка	Значение характеристики
1	2	3
1.	Адрес земельного участка	—
1.1.	Сведения о местоположении земельного участка (при отсутствии адреса) в структурированном в соответствии с федеральной информационной адресной системой виде	Ростовская область, Неклиновский район, х. Грузиновка, СНТ "Бережок", участок № 19
1.2.	Дополнительные сведения о местоположении земельного участка	—
2.	Площадь земельного участка ± величина погрешности определения(вычисления) площади (**Р ± ΔР**), **м²**	575±8
3.	Формула, примененная для вычисления предельной погрешности определения площади земельного участка, с подставленными значениями и итоговые (вычисленные) значения (**ΔР**), м2	$\Delta P = 3{,}5 \cdot M_t \cdot \sqrt{P_{док}} = 3{,}5 \cdot 0{,}10 \cdot \sqrt{573} = 8$
4.	Площадь земельного участка согласно сведениям Единого государственного реестра недвижимости (**Ркад**), **м²**	573
5.	Оценка расхождения **Р** и **Ркад (Р – Ркад), м²**	2
6.	Предельный минимальный и максимальный размеры земельного участка (**Рмин и Рмакс), м²**	—
7.	Кадастровый или иной государственный учетный номер (инвентарный) здания, сооружения, объекта незавершенного строительства, расположенного на земельном участке	61:26:0503001:141, 61:26:0503001:143
8.	Вид (виды) разрешенного использования	Садоводство
8.1.	Дополнительные сведения об использовании земельного участка	—
9.	Сведения о земельных участках (землях общего пользования, территории общего пользования), посредством которых обеспечивается доступ	—
10.	Иные сведения	—

КАРТА-ПЛАН ТЕРРИТОРИИ

Сведения об уточняемых земельных участках, необходимые для исправления реестровых ошибок в сведениях о местоположении их границ

4. Пояснения к сведениям об уточняемом земельном участке с кадастровым номером 61:26:0503001:94 :

1.	

1. Сведения о характерных точках границ уточняемого земельного участка с кадастровым номером 61:26:0503001:95

Система координат МСК-61 **Зона № 1**

Обозначение характерных точек границ	Координаты, м				Метод определения координат	Формулы, примененные для расчета средней квадратической погрешности определения координат характерных точек границ (M_t), с подставленными в такие формулы значениями и итоговые (вычисленные) значения M_t, м	Описание закрепления точки
	содержатся в Едином государственном реестре недвижимости		определены в результате выполнения комплексных кадастровых работ				
	X	Y	X	Y			
1	2	3	4	5	6	7	8
н192У	—	—	426293,99	1354404,25	Метод спутниковых геодезических измерений (определений)	Mt = SQRT(M1^2+M2^2) = SQRT(0,6^2+0,08^2) = 0,1 м	—
н183У	—	—	426297,35	1354423,78	Метод спутниковых геодезических измерений (определений)	Mt = SQRT(M1^2+M2^2) = SQRT(0,6^2+0,08^2) = 0,1 м	—
н184У	—	—	426272,47	1354426,68	Метод спутниковых геодезических измерений (определений)	Mt = SQRT(M1^2+M2^2) = SQRT(0,6^2+0,08^2) = 0,1 м	—
н173У	—	—	426269,26	1354406,77	Метод спутниковых геодезических измерений (определений)	Mt = SQRT(M1^2+M2^2) = SQRT(0,6^2+0,08^2) = 0,1 м	—
н192У	—	—	426293,99	1354404,25	Метод спутниковых геодезических измерений (определений)	Mt = SQRT(M1^2+M2^2) = SQRT(0,6^2+0,08^2) = 0,1 м	—

КАРТА-ПЛАН ТЕРРИТОРИИ

Сведения об уточняемых земельных участках, необходимые для исправления реестровых ошибок в сведениях о местоположении их границ

2. Сведения о частях границ уточняемого земельного участка с кадастровым номером 61:26:0503001:95

Обозначение части границ		Горизонтальное проложение (S), м	Описание прохождения части границ	Сведения о согласовании местоположения границ(согласовано/спорное)
от т.	до т.			
1	2	3	4	5
н192У	н183У	19,82	—	—
н183У	н184У	25,05	—	—
н184У	н173У	20,17	—	—
н173У	н192У	24,86	—	—

3. Характеристики уточняемого земельного участка с кадастровым номером 61:26:0503001:95

№ п/п	Наименование характеристик земельного участка	Значение характеристики
1	2	3
1.	Адрес земельного участка	—
1.1.	Сведения о местоположении земельного участка (при отсутствии адреса) в структурированном в соответствии с федеральной информационной адресной системой виде	Ростовская обл., р-н Неклиновский, х. Грузиновка, снт "Бережок", 18
1.2.	Дополнительные сведения о местоположении земельного участка	—
2.	Площадь земельного участка ± величина погрешности определения(вычисления) площади (**Р ± ΔР**), **м²**	498±8
3.	Формула, примененная для вычисления предельной погрешности определения площади земельного участка, с подставленными значениями и итоговые (вычисленные) значения (**ΔР**), м2	$\Delta P = 3{,}5 \cdot M_t \cdot \sqrt{P_{док}} = 3{,}5 \cdot 0{,}10 \cdot \sqrt{524} = 8$
4.	Площадь земельного участка согласно сведениям Единого государственного реестра недвижимости (**Ркад**), **м²**	524
5.	Оценка расхождения **Р** и **Ркад (Р – Ркад), м²**	-26
6.	Предельный минимальный и максимальный размеры земельного участка (**Рмин и Рмакс), м²**	—
7.	Кадастровый или иной государственный учетный номер (инвентарный) здания, сооружения, объекта незавершенного строительства, расположенного на земельном участке	—
8.	Вид (виды) разрешенного использования	Садоводство
8.1.	Дополнительные сведения об использовании земельного участка	—
9.	Сведения о земельных участках (землях общего пользования, территории общего пользования), посредством которых обеспечивается доступ	—

КАРТА-ПЛАН ТЕРРИТОРИИ

Сведения об уточняемых земельных участках, необходимые для исправления реестровых ошибок в сведениях о местоположении их границ

1	2	3
10.	Иные сведения	—

4. Пояснения к сведениям об уточняемом земельном участке с кадастровым номером 61:26:0503001:95 :

1.	

1. Сведения о характерных точках границ уточняемого земельного участка с кадастровым номером 61:26:0503001:97

Система координат МСК-61 **Зона № 1**

Обозначение характерных точек границ	Координаты, м				Метод определения координат	Формулы, примененные для расчета средней квадратической погрешности определения координат характерных точек границ (M_t), с подставленными в такие формулы значениями и итоговые (вычисленные) значения M_t, м	Описание закрепления точки
	содержатся в Едином государственном реестре недвижимости		определены в результате выполнения комплексных кадастровых работ				
	X	Y	X	Y			
1	2	3	4	5	6	7	8
н183У	—	—	426297,35	1354423,78	Метод спутниковых геодезических измерений (определений)	Mt = SQRT(M1^2+M2^2) = SQRT(0,6^2+0,08^2) = 0,1 м	—
н30У	—	—	426300,69	1354444,95	Метод спутниковых геодезических измерений (определений)	Mt = SQRT(M1^2+M2^2) = SQRT(0,6^2+0,08^2) = 0,1 м	—
н33У	—	—	426276,11	1354447,34	Метод спутниковых геодезических измерений (определений)	Mt = SQRT(M1^2+M2^2) = SQRT(0,6^2+0,08^2) = 0,1 м	—
н184У	—	—	426272,47	1354426,68	Метод спутниковых геодезических измерений (определений)	Mt = SQRT(M1^2+M2^2) = SQRT(0,6^2+0,08^2) = 0,1 м	—

КАРТА-ПЛАН ТЕРРИТОРИИ

Сведения об уточняемых земельных участках, необходимые для исправления реестровых ошибок в сведениях о местоположении их границ

н183У	—	—	426297,35	1354423,78	Метод спутниковых геодезических измерений (определений)	Mt = SQRT(M1^2+M2^2) = SQRT(0,6^2+0,08^2) = 0,1 м	—

2. Сведения о частях границ уточняемого земельного участка с кадастровым номером 61:26:0503001:97

Обозначение части границ		Горизонтальное проложение (S), м	Описание прохождения части границ	Сведения о согласовании местоположения границ(согласовано/спорное)
от т.	до т.			
1	2	3	4	5
н183У	н30У	21,43	—	—
н30У	н33У	24,70	—	—
н33У	н184У	20,98	—	—
н184У	н183У	25,05	—	—

3. Характеристики уточняемого земельного участка с кадастровым номером 61:26:0503001:97

№ п/п	Наименование характеристик земельного участка	Значение характеристики
1	2	3
1.	Адрес земельного участка	—
1.1.	Сведения о местоположении земельного участка (при отсутствии адреса) в структурированном в соответствии с федеральной информационной адресной системой виде	Ростовская обл., р-н Неклиновский, х. Грузиновка, снт "Бережок", участок №16
1.2.	Дополнительные сведения о местоположении земельного участка	—
2.	Площадь земельного участка ± величина погрешности определения(вычисления) площади (**Р ± ΔР**), **м²**	526±8
3.	Формула, примененная для вычисления предельной погрешности определения площади земельного участка, с подставленными значениями и итоговые (вычисленные) значения (**ΔР**), м2	$\Delta P = 3{,}5 \cdot M_t \cdot \sqrt{P_{док}} = 3{,}5 \cdot 0{,}10 \cdot \sqrt{485} = 8$
4.	Площадь земельного участка согласно сведениям Единого государственного реестра недвижимости (**Ркад**), **м²**	485
5.	Оценка расхождения **Р** и **Ркад (Р – Ркад), м²**	41
6.	Предельный минимальный и максимальный размеры земельного участка (**Рмин и Рмакс), м²**	—
7.	Кадастровый или иной государственный учетный номер (инвентарный) здания, сооружения, объекта незавершенного строительства, расположенного на земельном участке	—

КАРТА-ПЛАН ТЕРРИТОРИИ

Сведения об уточняемых земельных участках, необходимые для исправления реестровых ошибок в сведениях о местоположении их границ

1	2	3
8.	Вид (виды) разрешенного использования	Для ведения садоводства и огородничества
8.1.	Дополнительные сведения об использовании земельного участка	—
9.	Сведения о земельных участках (землях общего пользования, территории общего пользования), посредством которых обеспечивается доступ	—
10.	Иные сведения	—

4. Пояснения к сведениям об уточняемом земельном участке с кадастровым номером 61:26:0503001:97 :

1.	

1. Сведения о характерных точках границ уточняемого земельного участка с кадастровым номером 61:26:0503001:99

Система координат МСК-61 **Зона № 1**

Обозначение характерных точек границ	Координаты, м				Метод определения координат	Формулы, примененные для расчета средней квадратической погрешности определения координат характерных точек границ (M_t), с подставленными в такие формулы значениями и итоговые (вычисленные) значения M_t, м	Описание закрепления точки
	содержатся в Едином государственном реестре недвижимости		определены в результате выполнения комплексных кадастровых работ				
	X	Y	X	Y			
1	2	3	4	5	6	7	8
н30У	—	—	426300,69	1354444,95	Метод спутниковых геодезических измерений (определений)	Mt = SQRT(M1^2+M2^2) = SQRT(0,6^2+0,08^2) = 0,1 м	—
н31У	—	—	426305,00	1354464,82	Метод спутниковых геодезических измерений (определений)	Mt = SQRT(M1^2+M2^2) = SQRT(0,6^2+0,08^2) = 0,1 м	—
н32У	—	—	426279,41	1354466,56	Метод спутниковых геодезических измерений (определений)	Mt = SQRT(M1^2+M2^2) = SQRT(0,6^2+0,08^2) = 0,1 м	—

КАРТА-ПЛАН ТЕРРИТОРИИ

Сведения об уточняемых земельных участках, необходимые для исправления реестровых ошибок в сведениях о местоположении их границ

н33У	—	—	426276,11	1354447,34	Метод спутниковых геодезических измерений (определений)	Mt = SQRT(M1^2+M2^2) = SQRT(0,6^2+0,08^2) = 0,1 м	—
н30У	—	—	426300,69	1354444,95	Метод спутниковых геодезических измерений (определений)	Mt = SQRT(M1^2+M2^2) = SQRT(0,6^2+0,08^2) = 0,1 м	—

2. Сведения о частях границ уточняемого земельного участка с кадастровым номером 61:26:0503001:99

Обозначение части границ		Горизонтальное проложение (S), м	Описание прохождения части границ	Сведения о согласовании местоположения границ(согласовано/спорное)
от т.	до т.			
1	2	3	4	5
н30У	н31У	20,33	—	—
н31У	н32У	25,65	—	—
н32У	н33У	19,50	—	—
н33У	н30У	24,70	—	—

3. Характеристики уточняемого земельного участка с кадастровым номером 61:26:0503001:99

№ п/п	Наименование характеристик земельного участка	Значение характеристики
1	2	3
1.	Адрес земельного участка	—
1.1.	Сведения о местоположении земельного участка (при отсутствии адреса) в структурированном в соответствии с федеральной информационной адресной системой виде	Ростовская обл, р-н Неклиновский, х Грузиновка, СНТ "Бережок", участок № 14
1.2.	Дополнительные сведения о местоположении земельного участка	—
2.	Площадь земельного участка ± величина погрешности определения(вычисления) площади (**Р** ± **ΔР**), **м²**	498±8
3.	Формула, примененная для вычисления предельной погрешности определения площади земельного участка, с подставленными значениями и итоговые (вычисленные) значения (**ΔР**), м2	$\Delta P = 3{,}5 \cdot M_t \cdot \sqrt{P_{док}} = 3{,}5 \cdot 0{,}10 \cdot \sqrt{515} = 8$
4.	Площадь земельного участка согласно сведениям Единого государственного реестра недвижимости (**Ркад**), **м²**	515
5.	Оценка расхождения **Р** и **Ркад (Р – Ркад), м²**	-17

КАРТА-ПЛАН ТЕРРИТОРИИ

Сведения об уточняемых земельных участках, необходимые для исправления реестровых ошибок в сведениях о местоположении их границ

1	2	3
6.	Предельный минимальный и максимальный размеры земельного участка **(Рмин и Рмакс), м²**	—
7.	Кадастровый или иной государственный учетный номер (инвентарный) здания, сооружения, объекта незавершенного строительства, расположенного на земельном участке	—
8.	Вид (виды) разрешенного использования	Для ведения садоводческого хозяйства
8.1.	Дополнительные сведения об использовании земельного участка	—
9.	Сведения о земельных участках (землях общего пользования, территории общего пользования), посредством которых обеспечивается доступ	—
10.	Иные сведения	—

4. Пояснения к сведениям об уточняемом земельном участке с кадастровым номером 61:26:0503001:99 :

1.	

1. Сведения о характерных точках границ уточняемого земельного участка с кадастровым номером 61:26:0503001:101

Система координат МСК-61 **Зона № 1**

Обозначение характерных точек границ	Координаты, м				Метод определения координат	Формулы, примененные для расчета средней квадратической погрешности определения координат характерных точек границ (M_t), с подставленными в такие формулы значениями и итоговые (вычисленные) значения M_t, м	Описание закрепления точки
	содержатся в Едином государственном реестре недвижимости		определены в результате выполнения комплексных кадастровых работ				
	X	Y	X	Y			
1	2	3	4	5	6	7	8
н31У	—	—	426305,00	1354464,82	Метод спутниковых геодезических измерений (определений)	Mt = SQRT(M1^2+M2^2) = SQRT(0,6^2+0,08^2) = 0,1 м	—
н41У	—	—	426307,92	1354484,68	Метод спутниковых геодезических измерений (определений)	Mt = SQRT(M1^2+M2^2) = SQRT(0,6^2+0,08^2) = 0,1 м	—

КАРТА-ПЛАН ТЕРРИТОРИИ

Сведения об уточняемых земельных участках, необходимые для исправления реестровых ошибок в сведениях о местоположении их границ

н42У	—	—	426282,95	1354487,07	Метод спутниковых геодезических измерений (определений)	Mt = SQRT(M1^2+M2^2) = SQRT(0,6^2+0,08^2) = 0,1 м	—
н32У	—	—	426279,41	1354466,56	Метод спутниковых геодезических измерений (определений)	Mt = SQRT(M1^2+M2^2) = SQRT(0,6^2+0,08^2) = 0,1 м	—
н31У	—	—	426305,00	1354464,82	Метод спутниковых геодезических измерений (определений)	Mt = SQRT(M1^2+M2^2) = SQRT(0,6^2+0,08^2) = 0,1 м	—

2. Сведения о частях границ уточняемого земельного участка с кадастровым номером 61:26:0503001:101

Обозначение части границ		Горизонтальное проложение (S), м	Описание прохождения части границ	Сведения о согласовании местоположения границ(согласовано/спорное)
от т.	до т.			
1	2	3	4	5
н31У	н41У	20,07	—	—
н41У	н42У	25,08	—	—
н42У	н32У	20,81	—	—
н32У	н31У	25,65	—	—

3. Характеристики уточняемого земельного участка с кадастровым номером 61:26:0503001:101

№ п/п	Наименование характеристик земельного участка	Значение характеристики
1	2	3
1.	Адрес земельного участка	—
1.1.	Сведения о местоположении земельного участка (при отсутствии адреса) в структурированном в соответствии с федеральной информационной адресной системой виде	Ростовская область, Неклиновский район, х. Грузиновка, снт "Бережок", 12
1.2.	Дополнительные сведения о местоположении земельного участка	—
2.	Площадь земельного участка ± величина погрешности определения(вычисления) площади (**Р ± ΔР**), **м²**	517±8
3.	Формула, примененная для вычисления предельной погрешности определения площади земельного участка, с подставленными значениями и итоговые (вычисленные) значения (**ΔР**), м2	$\Delta P = 3{,}5 \cdot M_t \cdot \sqrt{P_{док}} = 3{,}5 \cdot 0{,}10 \cdot \sqrt{510} = 8$

КАРТА-ПЛАН ТЕРРИТОРИИ

Сведения об уточняемых земельных участках, необходимые для исправления реестровых ошибок в сведениях о местоположении их границ

1	2	3
4.	Площадь земельного участка согласно сведениям Единого государственного реестра недвижимости (**Ркад**), **м²**	510
5.	Оценка расхождения **Р** и **Ркад (Р – Ркад), м²**	7
6.	Предельный минимальный и максимальный размеры земельного участка (**Рмин и Рмакс), м²**	—
7.	Кадастровый или иной государственный учетный номер (инвентарный) здания, сооружения, объекта незавершенного строительства, расположенного на земельном участке	61:26:0503001:168
8.	Вид (виды) разрешенного использования	Садоводство
8.1.	Дополнительные сведения об использовании земельного участка	—
9.	Сведения о земельных участках (землях общего пользования, территории общего пользования), посредством которых обеспечивается доступ	—
10.	Иные сведения	—

4. Пояснения к сведениям об уточняемом земельном участке с кадастровым номером 61:26:0503001:101 :

1.	

1. Сведения о характерных точках границ уточняемого земельного участка с кадастровым номером 61:26:0503001:104

Система координат МСК-61 **Зона №** 1

Обозначение характерных точек границ	Координаты, м				Метод определения координат	Формулы, примененные для расчета средней квадратической погрешности определения координат характерных точек границ (M_t), с подставленными в такие формулы значениями и итоговые (вычисленные) значения M_t, м	Описание закрепления точки
	содержатся в Едином государственном реестре недвижимости		определены в результате выполнения комплексных кадастровых работ				
	X	Y	X	Y			
1	2	3	4	5	6	7	8
н24У	—	—	426352,67	1354559,09	Метод спутниковых геодезических измерений (определений)	Mt = SQRT(M1^2+M2^2) = SQRT(0,6^2+0,08^2) = 0,1 м	—
14	426355,61	1354578,68	—	—	—	—	—

КАРТА-ПЛАН ТЕРРИТОРИИ

Сведения об уточняемых земельных участках, необходимые для исправления реестровых ошибок в сведениях о местоположении их границ

н26У	—	—	426330,34	1354583,07	Метод спутниковых геодезических измерений (определений)	Mt = SQRT(M1^2+M2^2) = SQRT(0,6^2+0,08^2) = 0,1 м	—
н27У	—	—	426327,22	1354563,29	Метод спутниковых геодезических измерений (определений)	Mt = SQRT(M1^2+M2^2) = SQRT(0,6^2+0,08^2) = 0,1 м	—
н24У	—	—	426352,67	1354559,09	Метод спутниковых геодезических измерений (определений)	Mt = SQRT(M1^2+M2^2) = SQRT(0,6^2+0,08^2) = 0,1 м	—

2. Сведения о частях границ уточняемого земельного участка с кадастровым номером 61:26:0503001:104

Обозначение части границ		Горизонтальное проложение (S), м	Описание прохождения части границ	Сведения о согласовании местоположения границ(согласовано/спорное)
от т.	до т.			
1	2	3	4	5
н24У	14	19,81	—	—
14	н26У	25,65	—	—
н26У	н27У	20,02	—	—
н27У	н24У	25,79	—	—

3. Характеристики уточняемого земельного участка с кадастровым номером 61:26:0503001:104

№ п/п	Наименование характеристик земельного участка	Значение характеристики
1	2	3
1.	Адрес земельного участка	—
1.1.	Сведения о местоположении земельного участка (при отсутствии адреса) в структурированном в соответствии с федеральной информационной адресной системой виде	Ростовская обл., р-н Неклиновский, х. Грузиновка, СНТ "Бережок", уч. № 1
1.2.	Дополнительные сведения о местоположении земельного участка	—
2.	Площадь земельного участка ± величина погрешности определения(вычисления) площади (**Р ± ΔР**), **м²**	512±8
3.	Формула, примененная для вычисления предельной погрешности определения площади земельного участка, с подставленными значениями и итоговые (вычисленные) значения (**ΔР**), м2	$\Delta P = 3{,}5 \cdot M_t \cdot \sqrt{P_{док}} = 3{,}5 \cdot 0{,}10 \cdot \sqrt{488} = 8$

КАРТА-ПЛАН ТЕРРИТОРИИ

Сведения об уточняемых земельных участках, необходимые для исправления реестровых ошибок в сведениях о местоположении их границ

1	2	3
4.	Площадь земельного участка согласно сведениям Единого государственного реестра недвижимости (**Ркад**), **м²**	488
5.	Оценка расхождения **Р** и **Ркад (Р – Ркад), м²**	24
6.	Предельный минимальный и максимальный размеры земельного участка (**Рмин и Рмакс), м²**	—
7.	Кадастровый или иной государственный учетный номер (инвентарный) здания, сооружения, объекта незавершенного строительства, расположенного на земельном участке	—
8.	Вид (виды) разрешенного использования	Садоводство и огородничество
8.1.	Дополнительные сведения об использовании земельного участка	—
9.	Сведения о земельных участках (землях общего пользования, территории общего пользования), посредством которых обеспечивается доступ	—
10.	Иные сведения	—

4. Пояснения к сведениям об уточняемом земельном участке с кадастровым номером 61:26:0503001:104 :

1.	

1. Сведения о характерных точках границ уточняемого земельного участка с кадастровым номером 61:26:0503001:105

Система координат МСК-61 **Зона №** 1

Обозначение характерных точек границ	Координаты, м				Метод определения координат	Формулы, примененные для расчета средней квадратической погрешности определения координат характерных точек границ (M_t), с подставленными в такие формулы значениями и итоговые (вычисленные) значения M_t, м	Описание закрепления точки
	содержатся в Едином государственном реестре недвижимости		определены в результате выполнения комплексных кадастровых работ				
	X	Y	X	Y			
1	2	3	4	5	6	7	8
н133У	—	—	426243,08	1354439,35	Метод спутниковых геодезических измерений (определений)	Mt = SQRT(M1^2+M2^2) = SQRT(0,6^2+0,08^2) = 0,1 м	—

КАРТА-ПЛАН ТЕРРИТОРИИ

Сведения об уточняемых земельных участках, необходимые для исправления реестровых ошибок в сведениях о местоположении их границ

н134У	—	—	426244,40	1354448,93	Метод спутниковых геодезических измерений (определений)	Mt = SQRT(M1^2+M2^2) = SQRT(0,6^2+0,08^2) = 0,1 м	—
н135У	—	—	426220,19	1354451,73	Метод спутниковых геодезических измерений (определений)	Mt = SQRT(M1^2+M2^2) = SQRT(0,6^2+0,08^2) = 0,1 м	—
н136У	—	—	426218,32	1354441,63	Метод спутниковых геодезических измерений (определений)	Mt = SQRT(M1^2+M2^2) = SQRT(0,6^2+0,08^2) = 0,1 м	—
н133У	—	—	426243,08	1354439,35	Метод спутниковых геодезических измерений (определений)	Mt = SQRT(M1^2+M2^2) = SQRT(0,6^2+0,08^2) = 0,1 м	—

2. Сведения о частях границ уточняемого земельного участка с кадастровым номером 61:26:0503001:105

Обозначение части границ		Горизонтальное проложение (S), м	Описание прохождения части границ	Сведения о согласовании местоположения границ(согласовано/спорное)
от т.	до т.			
1	2	3	4	5
н133У	н134У	9,67	—	—
н134У	н135У	24,37	—	—
н135У	н136У	10,27	—	—
н136У	н133У	24,86	—	—

3. Характеристики уточняемого земельного участка с кадастровым номером 61:26:0503001:105

№ п/п	Наименование характеристик земельного участка	Значение характеристики
1	2	3
1.	Адрес земельного участка	Ростовская обл., Неклиновский р-н, х. Грузиновка, сад Бережок, д. 50/1
1.1.	Сведения о местоположении земельного участка (при отсутствии адреса) в структурированном в соответствии с федеральной информационной адресной системой виде	—
1.2.	Дополнительные сведения о местоположении земельного участка	—

КАРТА-ПЛАН ТЕРРИТОРИИ

Сведения об уточняемых земельных участках, необходимые для исправления реестровых ошибок в сведениях о местоположении их границ

1	2	3
2.	Площадь земельного участка ± величина погрешности определения(вычисления) площади (**Р ± ΔР**), **м²**	245±6
3.	Формула, примененная для вычисления предельной погрешности определения площади земельного участка, с подставленными значениями и итоговые (вычисленные) значения (**ΔР**), м2	$\Delta P = 3{,}5 \cdot M_t \cdot \sqrt{P_{док}} = 3{,}5 \cdot 0{,}10 \cdot \sqrt{260} = 6$
4.	Площадь земельного участка согласно сведениям Единого государственного реестра недвижимости (**Ркад**), **м²**	260
5.	Оценка расхождения **Р** и **Ркад (Р – Ркад), м²**	-15
6.	Предельный минимальный и максимальный размеры земельного участка (**Рмин и Рмакс), м²**	—
7.	Кадастровый или иной государственный учетный номер (инвентарный) здания, сооружения, объекта незавершенного строительства, расположенного на земельном участке	—
8.	Вид (виды) разрешенного использования	садоводство и огодничество
8.1.	Дополнительные сведения об использовании земельного участка	—
9.	Сведения о земельных участках (землях общего пользования, территории общего пользования), посредством которых обеспечивается доступ	—
10.	Иные сведения	—

4. Пояснения к сведениям об уточняемом земельном участке с кадастровым номером 61:26:0503001:105 :

1.	

1. Сведения о характерных точках границ уточняемого земельного участка с кадастровым номером 61:26:0503001:175

Система координат МСК-61 **Зона № 1**

Обозначение характерных точек границ	Координаты, м				Метод определения координат	Формулы, примененные для расчета средней квадратической погрешности определения координат характерных точек границ (M_t), с подставленными в такие формулы значениями и итоговые (вычисленные) значения M_t, м	Описание закрепления точки
	содержатся в Едином государственном реестре недвижимости		определены в результате выполнения комплексных кадастровых работ				
	X	Y	X	Y			
1	2	3	4	5	6	7	8

КАРТА-ПЛАН ТЕРРИТОРИИ

Сведения об уточняемых земельных участках, необходимые для исправления реестровых ошибок в сведениях о местоположении их границ

н102У	—	—	426210,72	1354244,30	Метод спутниковых геодезических измерений (определений)	Mt = SQRT(M1^2+M2^2) = SQRT(0,6^2+0,08^2) = 0,1 м	—
н103У	—	—	426214,16	1354263,76	Метод спутниковых геодезических измерений (определений)	Mt = SQRT(M1^2+M2^2) = SQRT(0,6^2+0,08^2) = 0,1 м	—
н104У	—	—	426189,22	1354265,70	Метод спутниковых геодезических измерений (определений)	Mt = SQRT(M1^2+M2^2) = SQRT(0,6^2+0,08^2) = 0,1 м	—
н105У	—	—	426186,08	1354245,70	Метод спутниковых геодезических измерений (определений)	Mt = SQRT(M1^2+M2^2) = SQRT(0,6^2+0,08^2) = 0,1 м	—
н102У	—	—	426210,72	1354244,30	Метод спутниковых геодезических измерений (определений)	Mt = SQRT(M1^2+M2^2) = SQRT(0,6^2+0,08^2) = 0,1 м	—

2. Сведения о частях границ уточняемого земельного участка с кадастровым номером 61:26:0503001:175

Обозначение части границ		Горизонтальное проложение (S), м	Описание прохождения части границ	Сведения о согласовании местоположения границ(согласовано/спорное)
от т.	до т.			
1	2	3	4	5
н102У	н103У	19,76	—	—
н103У	н104У	25,02	—	—
н104У	н105У	20,24	—	—
н105У	н102У	24,68	—	—

3. Характеристики уточняемого земельного участка с кадастровым номером 61:26:0503001:175

№ п/п	Наименование характеристик земельного участка	Значение характеристики
1	2	3
1.	Адрес земельного участка	—

КАРТА-ПЛАН ТЕРРИТОРИИ

Сведения об уточняемых земельных участках, необходимые для исправления реестровых ошибок в сведениях о местоположении их границ

1	2	3
1.1.	Сведения о местоположении земельного участка (при отсутствии адреса) в структурированном в соответствии с федеральной информационной адресной системой виде	Ростовская область, р-н Неклиновский, х. Грузиновка, снт "Бережок", участок № 68
1.2.	Дополнительные сведения о местоположении земельного участка	—
2.	Площадь земельного участка ± величина погрешности определения(вычисления) площади (**Р** ± **ΔР**), **м²**	495±8
3.	Формула, примененная для вычисления предельной погрешности определения площади земельного участка, с подставленными значениями и итоговые (вычисленные) значения (**ΔР**), м2	$\Delta P = 3{,}5 \cdot M_t \cdot \sqrt{P_{док}} = 3{,}5 \cdot 0{,}10 \cdot \sqrt{533} = 8$
4.	Площадь земельного участка согласно сведениям Единого государственного реестра недвижимости (**Ркад**), **м²**	533
5.	Оценка расхождения **Р** и **Ркад (Р – Ркад), м²**	-38
6.	Предельный минимальный и максимальный размеры земельного участка (**Рмин и Рмакс), м²**	—
7.	Кадастровый или иной государственный учетный номер (инвентарный) здания, сооружения, объекта незавершенного строительства, расположенного на земельном участке	61:26:0503001:184
8.	Вид (виды) разрешенного использования	земельные участки, находящиеся в составе дачных, садоводческих и огороднических объединений
8.1.	Дополнительные сведения об использовании земельного участка	—
9.	Сведения о земельных участках (землях общего пользования, территории общего пользования), посредством которых обеспечивается доступ	—
10.	Иные сведения	—

4. Пояснения к сведениям об уточняемом земельном участке с кадастровым номером 61:26:0503001:175 :

1.	

КАРТА-ПЛАН ТЕРРИТОРИИ

Описание местоположения зданий, сооружений, объектов незавершенного строительства на земельном участке

1. Сведения о характерных точках контура объекта недвижимости с кадастровым номером 61:26:0503001:109

Система координат МСК-61 **Зона № 1**

Обозначение характерных точек контура	Содержатся в Едином государственном реестре недвижимости			Определены в ходе выполнения комплексных кадастровых работ			Метод определения координат	Формулы, примененные для расчета средней квадратической погрешности определения координат характерных точек границ (M_t), с подставленными в такие формулы значениями и итоговые (вычисленные) значения M_t, м
	Координаты, м		Радиус, м	Координаты, м		Радиус, м		
	X	Y	R	X	Y	R		
1	2	3	4	5	6	7	8	9
н171О	—	—	—	426278,37	1354197,50	—	Метод спутниковых геодезических измерений (определений)	Mt = SQRT(M1^2+M2^2) = SQRT(0,6^2+0,08^2) = 0,1 м
н172О	—	—	—	426278,46	1354207,15	—	Метод спутниковых геодезических измерений (определений)	Mt = SQRT(M1^2+M2^2) = SQRT(0,6^2+0,08^2) = 0,1 м
н173О	—	—	—	426271,17	1354207,21	—	Метод спутниковых геодезических измерений (определений)	Mt = SQRT(M1^2+M2^2) = SQRT(0,6^2+0,08^2) = 0,1 м
н174О	—	—	—	426271,09	1354197,56	—	Метод спутниковых геодезических измерений (определений)	Mt = SQRT(M1^2+M2^2) = SQRT(0,6^2+0,08^2) = 0,1 м
н171О	—	—	—	426278,37	1354197,50	—	Метод спутниковых геодезических измерений (определений)	Mt = SQRT(M1^2+M2^2) = SQRT(0,6^2+0,08^2) = 0,1 м

КАРТА-ПЛАН ТЕРРИТОРИИ

Описание местоположения зданий, сооружений, объектов незавершенного строительства на земельном участке

2. Сведения о характеристиках объекта недвижимости с кадастровым номером 61:26:0503001:109

№ п/п	Наименование характеристики	Значение характеристики
1	2	3
1	Вид объекта недвижимости	здание
2	Ранее присвоенный государственный учетный номер (инвентарный) здания, сооружения, объекта незавершенного строительства	—
3	Кадастровый номер земельного участка (земельных участков), в границах которого (которых) расположены здание, сооружение, объект незавершенного строительства	61:26:0503001:52
4	Уникальный учетный номер кадастрового квартала, в границах которого расположены здание, сооружение, объект незавершенного строительства	61:26:0503001
5.	Адрес здания, сооружения, объекта незавершенного строительства	—
5.1.	Сведения о местоположении здания, сооружения, объекта незавершенного строительства (при отсутствии адреса) в структурированном в соответствии с федеральной информационной адресной системой виде	Ростовская обл., р-н Неклиновский, х. Грузиновка, с/т "Бережок", дом 37
5.2.	Дополнительные сведения о местоположении	—
6	Иные сведения	—

3. Пояснения к сведениям об объекте недвижимости с кадастровым номером 61:26:0503001:109 :

1.	

1. Сведения о характерных точках контура объекта недвижимости с кадастровым номером 61:26:0503001:110

Система координат МСК-61 **Зона № 1**

Обозначение характерных точек контура	Содержатся в Едином государственном реестре недвижимости			Определены в ходе выполнения комплексных кадастровых работ			Метод определения координат	Формулы, примененные для расчета средней квадратической погрешности определения координат характерных точек границ (M_t), с подставленными в такие формулы значениями и итоговые (вычисленные) значения M_t, м
	Координаты, м		Радиус, м	Координаты, м		Радиус, м		
	X	Y	R	X	Y	R		
1	2	3	4	5	6	7	8	9
н163О	—	—	—	426193,28	1354352,50	—	Метод спутниковых геодезических	Mt = SQRT(M1^2+M2^2) = SQRT(0,6^2+0,08^2) = 0,1 м

КАРТА-ПЛАН ТЕРРИТОРИИ

Описание местоположения зданий, сооружений, объектов незавершенного строительства на земельном участке

							измерений (определений)	
н164О	—	—	—	426193,66	1354358,85	—	Метод спутниковых геодезических измерений (определений)	Mt = SQRT(M1^2+M2^2) = SQRT(0,6^2+0,08^2) = 0,1 м
н165О	—	—	—	426186,57	1354359,28	—	Метод спутниковых геодезических измерений (определений)	Mt = SQRT(M1^2+M2^2) = SQRT(0,6^2+0,08^2) = 0,1 м
н166О	—	—	—	426186,19	1354352,92	—	Метод спутниковых геодезических измерений (определений)	Mt = SQRT(M1^2+M2^2) = SQRT(0,6^2+0,08^2) = 0,1 м
н163О	—	—	—	426193,28	1354352,50	—	Метод спутниковых геодезических измерений (определений)	Mt = SQRT(M1^2+M2^2) = SQRT(0,6^2+0,08^2) = 0,1 м

2. Сведения о характеристиках объекта недвижимости с кадастровым номером 61:26:0503001:110

№ п/п	Наименование характеристики	Значение характеристики
1	2	3
1	Вид объекта недвижимости	здание
2	Ранее присвоенный государственный учетный номер (инвентарный) здания, сооружения, объекта незавершенного строительства	—
3	Кадастровый номер земельного участка (земельных участков), в границах которого (которых) расположены здание, сооружение, объект незавершенного строительства	61:26:0503001:25
4	Уникальный учетный номер кадастрового квартала, в границах которого расположены здание, сооружение, объект незавершенного строительства	61:26:0503001
5.	Адрес здания, сооружения, объекта незавершенного строительства	—

КАРТА-ПЛАН ТЕРРИТОРИИ

Описание местоположения зданий, сооружений, объектов незавершенного строительства на земельном участке

1	2	3
5.1.	Сведения о местоположении здания, сооружения, объекта незавершенного строительства (при отсутствии адреса) в структурированном в соответствии с федеральной информационной адресной системой виде	Ростовская обл, р-н Неклиновский, х Грузиновка, сад С/Т "Бережок", уч. 83
5.2.	Дополнительные сведения о местоположении	—
6	Иные сведения	—

3. Пояснения к сведениям об объекте недвижимости с кадастровым номером 61:26:0503001:110 :

1.	

1. Сведения о характерных точках контура объекта недвижимости с кадастровым номером 61:26:0503001:111

Система координат МСК-61 **Зона № 1**

Обозначение характерных точек контура	Содержатся в Едином государственном реестре недвижимости			Определены в ходе выполнения комплексных кадастровых работ			Метод определения координат	Формулы, примененные для расчета средней квадратической погрешности определения координат характерных точек границ (M_t), с подставленными в такие формулы значениями и итоговые (вычисленные) значения M_t, м
	Координаты, м		Радиус, м	Координаты, м		Радиус, м		
	X	Y	R	X	Y	R		
1	2	3	4	5	6	7	8	9
н103О	—	—	—	426309,96	1354512,03	—	Метод спутниковых геодезических измерений (определений)	Mt = SQRT(M1^2+M2^2) = SQRT(0,6^2+0,08^2) = 0,1 м
н104О	—	—	—	426310,26	1354521,94	—	Метод спутниковых геодезических измерений (определений)	Mt = SQRT(M1^2+M2^2) = SQRT(0,6^2+0,08^2) = 0,1 м
н105О	—	—	—	426303,17	1354522,15	—	Метод спутниковых геодезических измерений (определений)	Mt = SQRT(M1^2+M2^2) = SQRT(0,6^2+0,08^2) = 0,1 м

КАРТА-ПЛАН ТЕРРИТОРИИ

Описание местоположения зданий, сооружений, объектов незавершенного строительства на земельном участке

н106О	—	—	—	426303,00	1354516,48	—	Метод спутниковых геодезических измерений (определений)	Mt = SQRT(M1^2+M2^2) = SQRT(0,6^2+0,08^2) = 0,1 м
н107О	—	—	—	426304,21	1354516,44	—	Метод спутниковых геодезических измерений (определений)	Mt = SQRT(M1^2+M2^2) = SQRT(0,6^2+0,08^2) = 0,1 м
н108О	—	—	—	426304,13	1354513,80	—	Метод спутниковых геодезических измерений (определений)	Mt = SQRT(M1^2+M2^2) = SQRT(0,6^2+0,08^2) = 0,1 м
н109О	—	—	—	426306,49	1354513,73	—	Метод спутниковых геодезических измерений (определений)	Mt = SQRT(M1^2+M2^2) = SQRT(0,6^2+0,08^2) = 0,1 м
н110О	—	—	—	426306,44	1354512,14	—	Метод спутниковых геодезических измерений (определений)	Mt = SQRT(M1^2+M2^2) = SQRT(0,6^2+0,08^2) = 0,1 м
н103О	—	—	—	426309,96	1354512,03	—	Метод спутниковых геодезических измерений (определений)	Mt = SQRT(M1^2+M2^2) = SQRT(0,6^2+0,08^2) = 0,1 м

2. Сведения о характеристиках объекта недвижимости с кадастровым номером 61:26:0503001:111

№ п/п	Наименование характеристики	Значение характеристики
1	**2**	**3**
1	Вид объекта недвижимости	здание

КАРТА-ПЛАН ТЕРРИТОРИИ

Описание местоположения зданий, сооружений, объектов незавершенного строительства на земельном участке

1	2	3
2	Ранее присвоенный государственный учетный номер (инвентарный) здания, сооружения, объекта незавершенного строительства	—
3	Кадастровый номер земельного участка (земельных участков), в границах которого (которых) расположены здание, сооружение, объект незавершенного строительства	61:26:0503001:29
4	Уникальный учетный номер кадастрового квартала, в границах которого расположены здание, сооружение, объект незавершенного строительства	61:26:0503001
5.	Адрес здания, сооружения, объекта незавершенного строительства	—
5.1.	Сведения о местоположении здания, сооружения, объекта незавершенного строительства (при отсутствии адреса) в структурированном в соответствии с федеральной информационной адресной системой виде	Ростовская область, р-н Неклиновский, х. Грузиновка, снт "Бережок", 8
5.2.	Дополнительные сведения о местоположении	—
6	Иные сведения	—

3. Пояснения к сведениям об объекте недвижимости с кадастровым номером 61:26:0503001:111 :

1.	

1. Сведения о характерных точках контура объекта недвижимости с кадастровым номером 61:26:0503001:118

Система координат МСК-61 **Зона № 1**

Обозначение характерных точек контура	Содержатся в Едином государственном реестре недвижимости			Определены в ходе выполнения комплексных кадастровых работ			Метод определения координат	Формулы, примененные для расчета средней квадратической погрешности определения координат характерных точек границ (M_t), с подставленными в такие формулы значениями и итоговые (вычисленные) значения M_t, м
	Координаты, м		Радиус, м	Координаты, м		Радиус, м		
	X	Y	R	X	Y	R		
1	2	3	4	5	6	7	8	9
н49О	—	—	—	426179,99	1354334,07	—	Метод спутниковых геодезических измерений (определений)	Mt = SQRT(M1^2+M2^2) = SQRT(0,6^2+0,08^2) = 0,1 м
н50О	—	—	—	426180,39	1354338,27	—	Метод спутниковых	Mt = SQRT(M1^2+M2^2) = SQRT(0,6^2+0,08^2) = 0,1 м

КАРТА-ПЛАН ТЕРРИТОРИИ

Описание местоположения зданий, сооружений, объектов незавершенного строительства на земельном участке

							геодезических измерений (определений)	
н51О	—	—	—	426174,89	1354338,80	—	Метод спутниковых геодезических измерений (определений)	Mt = SQRT(M1^2+M2^2) = SQRT(0,6^2+0,08^2) = 0,1 м
н52О	—	—	—	426174,48	1354334,60	—	Метод спутниковых геодезических измерений (определений)	Mt = SQRT(M1^2+M2^2) = SQRT(0,6^2+0,08^2) = 0,1 м
н49О	—	—	—	426179,99	1354334,07	—	Метод спутниковых геодезических измерений (определений)	Mt = SQRT(M1^2+M2^2) = SQRT(0,6^2+0,08^2) = 0,1 м

2. Сведения о характеристиках объекта недвижимости с кадастровым номером 61:26:0503001:118

№ п/п	Наименование характеристики	Значение характеристики
1	2	3
1	Вид объекта недвижимости	здание
2	Ранее присвоенный государственный учетный номер (инвентарный) здания, сооружения, объекта незавершенного строительства	—
3	Кадастровый номер земельного участка (земельных участков), в границах которого (которых) расположены здание, сооружение, объект незавершенного строительства	61:26:0503001:23
4	Уникальный учетный номер кадастрового квартала, в границах которого расположены здание, сооружение, объект незавершенного строительства	61:26:0503001
5.	Адрес здания, сооружения, объекта незавершенного строительства	—
5.1.	Сведения о местоположении здания, сооружения, объекта незавершенного строительства (при отсутствии адреса) в структурированном в соответствии с федеральной информационной адресной системой виде	Ростовская обл, р-н Неклиновский, с/пос Андреево-Мелентьевское, х Грузиновка, СНТ "Бережок", №85
5.2.	Дополнительные сведения о местоположении	—

КАРТА-ПЛАН ТЕРРИТОРИИ

Описание местоположения зданий, сооружений, объектов незавершенного строительства на земельном участке

1	2	3
6	Иные сведения	—

3. Пояснения к сведениям об объекте недвижимости с кадастровым номером 61:26:0503001:118 :

1.	

1. Сведения о характерных точках контура объекта недвижимости с кадастровым номером 61:26:0503001:119

Система координат МСК-61 **Зона № 1**

Обозначение характерных точек контура	Содержатся в Едином государственном реестре недвижимости			Определены в ходе выполнения комплексных кадастровых работ			Метод определения координат	Формулы, примененные для расчета средней квадратической погрешности определения координат характерных точек границ (M_t), с подставленными в такие формулы значениями и итоговые (вычисленные) значения M_t, м
	Координаты, м		Радиус, м	Координаты, м		Радиус, м		
	X	Y	R	X	Y	R		
1	2	3	4	5	6	7	8	9
н41О	—	—	—	426196,18	1354324,54	—	Метод спутниковых геодезических измерений (определений)	Mt = SQRT(M1^2+M2^2) = SQRT(0,6^2+0,08^2) = 0,1 м
н42О	—	—	—	426196,82	1354330,46	—	Метод спутниковых геодезических измерений (определений)	Mt = SQRT(M1^2+M2^2) = SQRT(0,6^2+0,08^2) = 0,1 м
н43О	—	—	—	426188,99	1354331,30	—	Метод спутниковых геодезических измерений (определений)	Mt = SQRT(M1^2+M2^2) = SQRT(0,6^2+0,08^2) = 0,1 м
н44О	—	—	—	426188,35	1354325,39	—	Метод спутниковых геодезических измерений (определений)	Mt = SQRT(M1^2+M2^2) = SQRT(0,6^2+0,08^2) = 0,1 м

КАРТА-ПЛАН ТЕРРИТОРИИ

Описание местоположения зданий, сооружений, объектов незавершенного строительства на земельном участке

н41О	—	—	—	426196,18	1354324,54	—	Метод спутниковых геодезических измерений (определений)	Mt = SQRT(M1^2+M2^2) = SQRT(0,6^2+0,08^2) = 0,1 м

2. Сведения о характеристиках объекта недвижимости с кадастровым номером 61:26:0503001:119

№ п/п	Наименование характеристики	Значение характеристики
1	2	3
1	Вид объекта недвижимости	здание
2	Ранее присвоенный государственный учетный номер (инвентарный) здания, сооружения, объекта незавершенного строительства	—
3	Кадастровый номер земельного участка (земельных участков), в границах которого (которых) расположены здание, сооружение, объект незавершенного строительства	61:26:0503001:22, 61:26:0503001:23
4	Уникальный учетный номер кадастрового квартала, в границах которого расположены здание, сооружение, объект незавершенного строительства	61:26:0503001
5.	Адрес здания, сооружения, объекта незавершенного строительства	—
5.1.	Сведения о местоположении здания, сооружения, объекта незавершенного строительства (при отсутствии адреса) в структурированном в соответствии с федеральной информационной адресной системой виде	Ростовская обл, р-н Неклиновский, с/пос Андреево-Мелентьевское, х Грузиновка, СНТ "Бережок", №85
5.2.	Дополнительные сведения о местоположении	—
6	Иные сведения	—

3. Пояснения к сведениям об объекте недвижимости с кадастровым номером 61:26:0503001:119 :

1.	

1. Сведения о характерных точках контура объекта недвижимости с кадастровым номером 61:26:0503001:120

Система координат МСК-61 **Зона № 1**

Обозначение характерных точек контура	Содержатся в Едином государственном реестре недвижимости			Определены в ходе выполнения комплексных кадастровых работ			Метод определения координат	Формулы, примененные для расчета средней квадратической погрешности определения координат характерных точек границ (M_t), с подставленными в такие формулы значениями и итоговые (вычисленные) значения M_t, м
	Координаты, м		Радиус, м	Координаты, м		Радиус, м		
	X	Y	R	X	Y	R		

КАРТА-ПЛАН ТЕРРИТОРИИ

Описание местоположения зданий, сооружений, объектов незавершенного строительства на земельном участке

1	2	3	4	5	6	7	8	9
н7О	—	—	—	426191,52	1354369,31	—	Метод спутниковых геодезических измерений (определений)	Mt = SQRT(M1^2+M2^2) = SQRT(0,6^2+0,08^2) = 0,1 м
н8О	—	—	—	426192,69	1354378,41	—	Метод спутниковых геодезических измерений (определений)	Mt = SQRT(M1^2+M2^2) = SQRT(0,6^2+0,08^2) = 0,1 м
н9О	—	—	—	426184,29	1354379,49	—	Метод спутниковых геодезических измерений (определений)	Mt = SQRT(M1^2+M2^2) = SQRT(0,6^2+0,08^2) = 0,1 м
н10О	—	—	—	426183,12	1354370,38	—	Метод спутниковых геодезических измерений (определений)	Mt = SQRT(M1^2+M2^2) = SQRT(0,6^2+0,08^2) = 0,1 м
н7О	—	—	—	426191,52	1354369,31	—	Метод спутниковых геодезических измерений (определений)	Mt = SQRT(M1^2+M2^2) = SQRT(0,6^2+0,08^2) = 0,1 м

2. Сведения о характеристиках объекта недвижимости с кадастровым номером 61:26:0503001:120

№ п/п	Наименование характеристики	Значение характеристики
1	2	3
1	Вид объекта недвижимости	здание
2	Ранее присвоенный государственный учетный номер (инвентарный) здания, сооружения, объекта незавершенного строительства	—
3	Кадастровый номер земельного участка (земельных участков), в границах которого (которых) расположены здание, сооружение, объект незавершенного строительства	61:26:0503001:10

КАРТА-ПЛАН ТЕРРИТОРИИ

Описание местоположения зданий, сооружений, объектов незавершенного строительства на земельном участке

1	2	3
4	Уникальный учетный номер кадастрового квартала, в границах которого расположены здание, сооружение, объект незавершенного строительства	61:26:0503001
5.	Адрес здания, сооружения, объекта незавершенного строительства	—
5.1.	Сведения о местоположении здания, сооружения, объекта незавершенного строительства (при отсутствии адреса) в структурированном в соответствии с федеральной информационной адресной системой виде	Ростовская обл, р-н Неклиновский, с/пос Андреево-Мелентьевское, х Грузиновка, СНТ "Бережок", №81
5.2.	Дополнительные сведения о местоположении	—
6	Иные сведения	—

3. Пояснения к сведениям об объекте недвижимости с кадастровым номером 61:26:0503001:120 :

1.	

1. Сведения о характерных точках контура объекта недвижимости с кадастровым номером 61:26:0503001:121

Система координат МСК-61 **Зона № 1**

Обозначение характерных точек контура	Содержатся в Едином государственном реестре недвижимости			Определены в ходе выполнения комплексных кадастровых работ			Метод определения координат	Формулы, примененные для расчета средней квадратической погрешности определения координат характерных точек границ (M_t), с подставленными в такие формулы значениями и итоговые (вычисленные) значения M_t, м
	Координаты, м		Радиус, м	Координаты, м		Радиус, м		
	X	Y	R	X	Y	R		
1	2	3	4	5	6	7	8	9
н99О	—	—	—	426203,69	1354371,74	—	Метод спутниковых геодезических измерений (определений)	Mt = SQRT(M1^2+M2^2) = SQRT(0,6^2+0,08^2) = 0,1 м
н100О	—	—	—	426203,90	1354378,62	—	Метод спутниковых геодезических измерений (определений)	Mt = SQRT(M1^2+M2^2) = SQRT(0,6^2+0,08^2) = 0,1 м
н101О	—	—	—	426199,78	1354378,75	—	Метод спутниковых	Mt = SQRT(M1^2+M2^2) = SQRT(0,6^2+0,08^2) = 0,1 м

КАРТА-ПЛАН ТЕРРИТОРИИ

Описание местоположения зданий, сооружений, объектов незавершенного строительства на земельном участке

							геодезических измерений (определений)	
н102О	—	—	—	426199,57	1354371,87	—	Метод спутниковых геодезических измерений (определений)	Mt = SQRT(M1^2+M2^2) = SQRT(0,6^2+0,08^2) = 0,1 м
н99О	—	—	—	426203,69	1354371,74	—	Метод спутниковых геодезических измерений (определений)	Mt = SQRT(M1^2+M2^2) = SQRT(0,6^2+0,08^2) = 0,1 м

2. Сведения о характеристиках объекта недвижимости с кадастровым номером 61:26:0503001:121

№ п/п	Наименование характеристики	Значение характеристики
1	2	3
1	Вид объекта недвижимости	здание
2	Ранее присвоенный государственный учетный номер (инвентарный) здания, сооружения, объекта незавершенного строительства	—
3	Кадастровый номер земельного участка (земельных участков), в границах которого (которых) расположены здание, сооружение, объект незавершенного строительства	61:26:0503001:10
4	Уникальный учетный номер кадастрового квартала, в границах которого расположены здание, сооружение, объект незавершенного строительства	61:26:0503001
5.	Адрес здания, сооружения, объекта незавершенного строительства	—
5.1.	Сведения о местоположении здания, сооружения, объекта незавершенного строительства (при отсутствии адреса) в структурированном в соответствии с федеральной информационной адресной системой виде	Ростовская обл, р-н Неклиновский, с/пос Андреево-Мелентьевское, х Грузиновка, СНТ "Бережок", №81
5.2.	Дополнительные сведения о местоположении	—
6	Иные сведения	—

3. Пояснения к сведениям об объекте недвижимости с кадастровым номером 61:26:0503001:121 :

1.	

КАРТА-ПЛАН ТЕРРИТОРИИ

Описание местоположения зданий, сооружений, объектов незавершенного строительства на земельном участке

1. Сведения о характерных точках контура объекта недвижимости с кадастровым номером 61:26:0503001:123

Система координат МСК-61 **Зона № 1**

Обозначение характерных точек контура	Содержатся в Едином государственном реестре недвижимости			Определены в ходе выполнения комплексных кадастровых работ			Метод определения координат	Формулы, примененные для расчета средней квадратической погрешности определения координат характерных точек границ (M_t), с подставленными в такие формулы значениями и итоговые (вычисленные) значения M_t, м
	Координаты, м		Радиус, м	Координаты, м		Радиус, м		
	X	Y	R	X	Y	R		
1	2	3	4	5	6	7	8	9
н205О	—	—	—	426312,55	1354555,50	—	Метод спутниковых геодезических измерений (определений)	Mt = SQRT(M1^2+M2^2) = SQRT(0,6^2+0,08^2) = 0,1 м
н206О	—	—	—	426312,86	1354560,74	—	Метод спутниковых геодезических измерений (определений)	Mt = SQRT(M1^2+M2^2) = SQRT(0,6^2+0,08^2) = 0,1 м
н207О	—	—	—	426308,48	1354560,99	—	Метод спутниковых геодезических измерений (определений)	Mt = SQRT(M1^2+M2^2) = SQRT(0,6^2+0,08^2) = 0,1 м
н208О	—	—	—	426308,58	1354562,82	—	Метод спутниковых геодезических измерений (определений)	Mt = SQRT(M1^2+M2^2) = SQRT(0,6^2+0,08^2) = 0,1 м
н209О	—	—	—	426304,19	1354563,07	—	Метод спутниковых геодезических измерений (определений)	Mt = SQRT(M1^2+M2^2) = SQRT(0,6^2+0,08^2) = 0,1 м

КАРТА-ПЛАН ТЕРРИТОРИИ

Описание местоположения зданий, сооружений, объектов незавершенного строительства на земельном участке

н210О	—	—	—	426303,80	1354556,29	—	Метод спутниковых геодезических измерений (определений)	Mt = SQRT(M1^2+M2^2) = SQRT(0,6^2+0,08^2) = 0,1 м
н211О	—	—	—	426307,73	1354556,06	—	Метод спутниковых геодезических измерений (определений)	Mt = SQRT(M1^2+M2^2) = SQRT(0,6^2+0,08^2) = 0,1 м
н212О	—	—	—	426307,49	1354551,87	—	Метод спутниковых геодезических измерений (определений)	Mt = SQRT(M1^2+M2^2) = SQRT(0,6^2+0,08^2) = 0,1 м
н213О	—	—	—	426310,96	1354551,67	—	Метод спутниковых геодезических измерений (определений)	Mt = SQRT(M1^2+M2^2) = SQRT(0,6^2+0,08^2) = 0,1 м
н214О	—	—	—	426311,18	1354555,58	—	Метод спутниковых геодезических измерений (определений)	Mt = SQRT(M1^2+M2^2) = SQRT(0,6^2+0,08^2) = 0,1 м
н205О	—	—	—	426312,55	1354555,50	—	Метод спутниковых геодезических измерений (определений)	Mt = SQRT(M1^2+M2^2) = SQRT(0,6^2+0,08^2) = 0,1 м

2. Сведения о характеристиках объекта недвижимости с кадастровым номером 61:26:0503001:123

№ п/п	Наименование характеристики	Значение характеристики
1	**2**	**3**
1	Вид объекта недвижимости	здание

КАРТА-ПЛАН ТЕРРИТОРИИ

Описание местоположения зданий, сооружений, объектов незавершенного строительства на земельном участке

1	2	3
2	Ранее присвоенный государственный учетный номер (инвентарный) здания, сооружения, объекта незавершенного строительства	—
3	Кадастровый номер земельного участка (земельных участков), в границах которого (которых) расположены здание, сооружение, объект незавершенного строительства	61:26:0503001:81
4	Уникальный учетный номер кадастрового квартала, в границах которого расположены здание, сооружение, объект незавершенного строительства	61:26:0503001
5.	Адрес здания, сооружения, объекта незавершенного строительства	—
5.1.	Сведения о местоположении здания, сооружения, объекта незавершенного строительства (при отсутствии адреса) в структурированном в соответствии с федеральной информационной адресной системой виде	Ростовская обл, р-н Неклиновский, х Грузиновка, снт"Бережок", уч. 4
5.2.	Дополнительные сведения о местоположении	—
6	Иные сведения	—

3. Пояснения к сведениям об объекте недвижимости с кадастровым номером 61:26:0503001:123 :

1.	

1. Сведения о характерных точках контура объекта недвижимости с кадастровым номером 61:26:0503001:124

Система координат МСК-61 **Зона № 1**

Обозначение характерных точек контура	Содержатся в Едином государственном реестре недвижимости			Определены в ходе выполнения комплексных кадастровых работ			Метод определения координат	Формулы, примененные для расчета средней квадратической погрешности определения координат характерных точек границ (M_t), с подставленными в такие формулы значениями и итоговые (вычисленные) значения M_t, м
	Координаты, м		Радиус, м	Координаты, м		Радиус, м		
	X	Y	R	X	Y	R		
1	2	3	4	5	6	7	8	9
н179О	—	—	—	426282,53	1354338,72	—	Метод спутниковых геодезических измерений (определений)	Mt = SQRT(M1^2+M2^2) = SQRT(0,6^2+0,08^2) = 0,1 м
н180О	—	—	—	426282,93	1354344,83	—	Метод спутниковых	Mt = SQRT(M1^2+M2^2) = SQRT(0,6^2+0,08^2) = 0,1 м

КАРТА-ПЛАН ТЕРРИТОРИИ

Описание местоположения зданий, сооружений, объектов незавершенного строительства на земельном участке

							геодезических измерений (определений)	
н181О	—	—	—	426276,50	1354345,26	—	Метод спутниковых геодезических измерений (определений)	Mt = SQRT(M1^2+M2^2) = SQRT(0,6^2+0,08^2) = 0,1 м
н182О	—	—	—	426276,10	1354339,14	—	Метод спутниковых геодезических измерений (определений)	Mt = SQRT(M1^2+M2^2) = SQRT(0,6^2+0,08^2) = 0,1 м
н179О	—	—	—	426282,53	1354338,72	—	Метод спутниковых геодезических измерений (определений)	Mt = SQRT(M1^2+M2^2) = SQRT(0,6^2+0,08^2) = 0,1 м

2. Сведения о характеристиках объекта недвижимости с кадастровым номером 61:26:0503001:124

№ п/п	Наименование характеристики	Значение характеристики
1	2	3
1	Вид объекта недвижимости	здание
2	Ранее присвоенный государственный учетный номер (инвентарный) здания, сооружения, объекта незавершенного строительства	—
3	Кадастровый номер земельного участка (земельных участков), в границах которого (которых) расположены здание, сооружение, объект незавершенного строительства	61:26:0503001:88
4	Уникальный учетный номер кадастрового квартала, в границах которого расположены здание, сооружение, объект незавершенного строительства	61:26:0503001
5.	Адрес здания, сооружения, объекта незавершенного строительства	—
5.1.	Сведения о местоположении здания, сооружения, объекта незавершенного строительства (при отсутствии адреса) в структурированном в соответствии с федеральной информационной адресной системой виде	Ростовская обл, р-н Неклиновский, с/пос Андреево-Мелентьевское, х. Грузиновка, СНТ"Бережок", № 24
5.2.	Дополнительные сведения о местоположении	—

КАРТА-ПЛАН ТЕРРИТОРИИ

Описание местоположения зданий, сооружений, объектов незавершенного строительства на земельном участке

1	2	3
6	Иные сведения	—

3. Пояснения к сведениям об объекте недвижимости с кадастровым номером 61:26:0503001:124 :

1.	

1. Сведения о характерных точках контура объекта недвижимости с кадастровым номером 61:26:0503001:126

Система координат МСК-61 **Зона № 1**

Обозначение характерных точек контура	Содержатся в Едином государственном реестре недвижимости			Определены в ходе выполнения комплексных кадастровых работ			Метод определения координат	Формулы, примененные для расчета средней квадратической погрешности определения координат характерных точек границ (M_t), с подставленными в такие формулы значениями и итоговые (вычисленные) значения M_t, м
	Координаты, м		Радиус, м	Координаты, м		Радиус, м		
	X	Y	R	X	Y	R		
1	2	3	4	5	6	7	8	9
н151О	—	—	—	426272,18	1354454,13	—	Метод спутниковых геодезических измерений (определений)	Mt = SQRT(M1^2+M2^2) = SQRT(0,6^2+0,08^2) = 0,1 м
н152О	—	—	—	426273,07	1354462,89	—	Метод спутниковых геодезических измерений (определений)	Mt = SQRT(M1^2+M2^2) = SQRT(0,6^2+0,08^2) = 0,1 м
н153О	—	—	—	426265,75	1354463,64	—	Метод спутниковых геодезических измерений (определений)	Mt = SQRT(M1^2+M2^2) = SQRT(0,6^2+0,08^2) = 0,1 м
н154О	—	—	—	426264,86	1354454,87	—	Метод спутниковых геодезических измерений (определений)	Mt = SQRT(M1^2+M2^2) = SQRT(0,6^2+0,08^2) = 0,1 м

КАРТА-ПЛАН ТЕРРИТОРИИ

Описание местоположения зданий, сооружений, объектов незавершенного строительства на земельном участке

н151О	—	—	—	426272,18	1354454,13	—	Метод спутниковых геодезических измерений (определений)	Mt = SQRT(M1^2+M2^2) = SQRT(0,6^2+0,08^2) = 0,1 м

2. Сведения о характеристиках объекта недвижимости с кадастровым номером 61:26:0503001:126

№ п/п	Наименование характеристики	Значение характеристики
1	2	3
1	Вид объекта недвижимости	здание
2	Ранее присвоенный государственный учетный номер (инвентарный) здания, сооружения, объекта незавершенного строительства	—
3	Кадастровый номер земельного участка (земельных участков), в границах которого (которых) расположены здание, сооружение, объект незавершенного строительства	61:26:0503001:61
4	Уникальный учетный номер кадастрового квартала, в границах которого расположены здание, сооружение, объект незавершенного строительства	61:26:0503001
5.	Адрес здания, сооружения, объекта незавершенного строительства	—
5.1.	Сведения о местоположении здания, сооружения, объекта незавершенного строительства (при отсутствии адреса) в структурированном в соответствии с федеральной информационной адресной системой виде	Ростовская обл, р-н Неклиновский, х Грузиновка, СНТ "Бережок", №49
5.2.	Дополнительные сведения о местоположении	—
6	Иные сведения	—

3. Пояснения к сведениям об объекте недвижимости с кадастровым номером 61:26:0503001:126 :

1.	

1. Сведения о характерных точках контура объекта недвижимости с кадастровым номером 61:26:0503001:127

Система координат МСК-61 **Зона № 1**

Обозначение характерных точек контура	Содержатся в Едином государственном реестре недвижимости			Определены в ходе выполнения комплексных кадастровых работ			Метод определения координат	Формулы, примененные для расчета средней квадратической погрешности определения координат характерных точек границ (M_t), с подставленными в такие формулы значениями и итоговые (вычисленные) значения M_t, м
	Координаты, м		Радиус, м	Координаты, м		Радиус, м		
	X	Y	R	X	Y	R		

КАРТА-ПЛАН ТЕРРИТОРИИ

Описание местоположения зданий, сооружений, объектов незавершенного строительства на земельном участке

1	2	3	4	5	6	7	8	9
н235О	—	—	—	426194,01	1354306,18	—	Метод спутниковых геодезических измерений (определений)	Mt = SQRT(M1^2+M2^2) = SQRT(0,6^2+0,08^2) = 0,1 м
н236О	—	—	—	426194,43	1354313,38	—	Метод спутниковых геодезических измерений (определений)	Mt = SQRT(M1^2+M2^2) = SQRT(0,6^2+0,08^2) = 0,1 м
н237О	—	—	—	426186,42	1354313,85	—	Метод спутниковых геодезических измерений (определений)	Mt = SQRT(M1^2+M2^2) = SQRT(0,6^2+0,08^2) = 0,1 м
н238О	—	—	—	426185,99	1354306,65	—	Метод спутниковых геодезических измерений (определений)	Mt = SQRT(M1^2+M2^2) = SQRT(0,6^2+0,08^2) = 0,1 м
н235О	—	—	—	426194,01	1354306,18	—	Метод спутниковых геодезических измерений (определений)	Mt = SQRT(M1^2+M2^2) = SQRT(0,6^2+0,08^2) = 0,1 м

2. Сведения о характеристиках объекта недвижимости с кадастровым номером 61:26:0503001:127

№ п/п	Наименование характеристики	Значение характеристики
1	2	3
1	Вид объекта недвижимости	здание
2	Ранее присвоенный государственный учетный номер (инвентарный) здания, сооружения, объекта незавершенного строительства	—
3	Кадастровый номер земельного участка (земельных участков), в границах которого (которых) расположены здание, сооружение, объект незавершенного строительства	61:26:0503001:22

КАРТА-ПЛАН ТЕРРИТОРИИ

Описание местоположения зданий, сооружений, объектов незавершенного строительства на земельном участке

1	2	3
4	Уникальный учетный номер кадастрового квартала, в границах которого расположены здание, сооружение, объект незавершенного строительства	61:26:0503001
5.	Адрес здания, сооружения, объекта незавершенного строительства	—
5.1.	Сведения о местоположении здания, сооружения, объекта незавершенного строительства (при отсутствии адреса) в структурированном в соответствии с федеральной информационной адресной системой виде	Ростовская обл, р-н Неклиновский, с/пос Андреево-Мелентьевское, х Грузиновка, СНТ"Бережок", № 86
5.2.	Дополнительные сведения о местоположении	—
6	Иные сведения	—

3. Пояснения к сведениям об объекте недвижимости с кадастровым номером 61:26:0503001:127 :

1.	

1. Сведения о характерных точках контура объекта недвижимости с кадастровым номером 61:26:0503001:128

Система координат МСК-61 **Зона № 1**

Обозначение характерных точек контура	Содержатся в Едином государственном реестре недвижимости			Определены в ходе выполнения комплексных кадастровых работ			Метод определения координат	Формулы, примененные для расчета средней квадратической погрешности определения координат характерных точек границ (M_t), с подставленными в такие формулы значениями и итоговые (вычисленные) значения M_t, м
	Координаты, м		Радиус, м	Координаты, м		Радиус, м		
	X	Y	R	X	Y	R		
1	2	3	4	5	6	7	8	9
н119О	—	—	—	426216,85	1354365,19	—	Метод спутниковых геодезических измерений (определений)	Mt = SQRT(M1^2+M2^2) = SQRT(0,6^2+0,08^2) = 0,1 м
н120О	—	—	—	426217,07	1354368,28	—	Метод спутниковых геодезических измерений (определений)	Mt = SQRT(M1^2+M2^2) = SQRT(0,6^2+0,08^2) = 0,1 м
н121О	—	—	—	426212,33	1354368,61	—	Метод спутниковых	Mt = SQRT(M1^2+M2^2) = SQRT(0,6^2+0,08^2) = 0,1 м

КАРТА-ПЛАН ТЕРРИТОРИИ

Описание местоположения зданий, сооружений, объектов незавершенного строительства на земельном участке

							геодезических измерений (определений)	
н122О	—	—	—	426212,11	1354365,53	—	Метод спутниковых геодезических измерений (определений)	Mt = SQRT(M1^2+M2^2) = SQRT(0,6^2+0,08^2) = 0,1 м
н119О	—	—	—	426216,85	1354365,19	—	Метод спутниковых геодезических измерений (определений)	Mt = SQRT(M1^2+M2^2) = SQRT(0,6^2+0,08^2) = 0,1 м

2. Сведения о характеристиках объекта недвижимости с кадастровым номером 61:26:0503001:128

№ п/п	Наименование характеристики	Значение характеристики
1	2	3
1	Вид объекта недвижимости	здание
2	Ранее присвоенный государственный учетный номер (инвентарный) здания, сооружения, объекта незавершенного строительства	—
3	Кадастровый номер земельного участка (земельных участков), в границах которого (которых) расположены здание, сооружение, объект незавершенного строительства	61:26:0503001:53
4	Уникальный учетный номер кадастрового квартала, в границах которого расположены здание, сооружение, объект незавершенного строительства	61:26:0503001
5.	Адрес здания, сооружения, объекта незавершенного строительства	—
5.1.	Сведения о местоположении здания, сооружения, объекта незавершенного строительства (при отсутствии адреса) в структурированном в соответствии с федеральной информационной адресной системой виде	Ростовская обл, р-н Неклиновский, х Грузиновка, садоводческое некоммерческое товарищество "Бережок" №56
5.2.	Дополнительные сведения о местоположении	—
6	Иные сведения	—

3. Пояснения к сведениям об объекте недвижимости с кадастровым номером 61:26:0503001:128 :

1.	

КАРТА-ПЛАН ТЕРРИТОРИИ

Описание местоположения зданий, сооружений, объектов незавершенного строительства на земельном участке

1. Сведения о характерных точках контура объекта недвижимости с кадастровым номером 61:26:0503001:129

Система координат МСК-61 **Зона № 1**

Обозначение характерных точек контура	Содержатся в Едином государственном реестре недвижимости			Определены в ходе выполнения комплексных кадастровых работ			Метод определения координат	Формулы, примененные для расчета средней квадратической погрешности определения координат характерных точек границ (M_t), с подставленными в такие формулы значениями и итоговые (вычисленные) значения M_t, м
	Координаты, м		Радиус, м	Координаты, м		Радиус, м		
	X	Y	R	X	Y	R		
1	2	3	4	5	6	7	8	9
н57О	—	—	—	426218,71	1354368,91	—	Метод спутниковых геодезических измерений (определений)	Mt = SQRT(M1^2+M2^2) = SQRT(0,6^2+0,08^2) = 0,1 м
н58О	—	—	—	426219,57	1354377,88	—	Метод спутниковых геодезических измерений (определений)	Mt = SQRT(M1^2+M2^2) = SQRT(0,6^2+0,08^2) = 0,1 м
н59О	—	—	—	426210,68	1354378,73	—	Метод спутниковых геодезических измерений (определений)	Mt = SQRT(M1^2+M2^2) = SQRT(0,6^2+0,08^2) = 0,1 м
н60О	—	—	—	426209,82	1354369,76	—	Метод спутниковых геодезических измерений (определений)	Mt = SQRT(M1^2+M2^2) = SQRT(0,6^2+0,08^2) = 0,1 м
н57О	—	—	—	426218,71	1354368,91	—	Метод спутниковых геодезических измерений (определений)	Mt = SQRT(M1^2+M2^2) = SQRT(0,6^2+0,08^2) = 0,1 м

КАРТА-ПЛАН ТЕРРИТОРИИ

Описание местоположения зданий, сооружений, объектов незавершенного строительства на земельном участке

2. Сведения о характеристиках объекта недвижимости с кадастровым номером 61:26:0503001:129

№ п/п	Наименование характеристики	Значение характеристики
1	2	3
1	Вид объекта недвижимости	здание
2	Ранее присвоенный государственный учетный номер (инвентарный) здания, сооружения, объекта незавершенного строительства	—
3	Кадастровый номер земельного участка (земельных участков), в границах которого (которых) расположены здание, сооружение, объект незавершенного строительства	61:26:0503001:53
4	Уникальный учетный номер кадастрового квартала, в границах которого расположены здание, сооружение, объект незавершенного строительства	61:26:0503001
5.	Адрес здания, сооружения, объекта незавершенного строительства	—
5.1.	Сведения о местоположении здания, сооружения, объекта незавершенного строительства (при отсутствии адреса) в структурированном в соответствии с федеральной информационной адресной системой виде	Ростовская обл, р-н Неклиновский, х Грузиновка, садоводческое некоммерческое товарищество "Бережок" №56
5.2.	Дополнительные сведения о местоположении	—
6	Иные сведения	—

3. Пояснения к сведениям об объекте недвижимости с кадастровым номером 61:26:0503001:129 :

1.	

1. Сведения о характерных точках контура объекта недвижимости с кадастровым номером 61:26:0503001:131

Система координат МСК-61 **Зона № 1**

Обозначение характерных точек контура	Содержатся в Едином государственном реестре недвижимости			Определены в ходе выполнения комплексных кадастровых работ			Метод определения координат	Формулы, примененные для расчета средней квадратической погрешности определения координат характерных точек границ (M_t), с подставленными в такие формулы значениями и итоговые (вычисленные) значения M_t, м
	Координаты, м		Радиус, м	Координаты, м		Радиус, м		
	X	Y	R	X	Y	R		
1	2	3	4	5	6	7	8	9
н65О	—	—	—	426271,25	1354264,69	—	Метод спутниковых геодезических	Mt = SQRT(M1^2+M2^2) = SQRT(0,6^2+0,08^2) = 0,1 м

КАРТА-ПЛАН ТЕРРИТОРИИ

Описание местоположения зданий, сооружений, объектов незавершенного строительства на земельном участке

							измерений (определений)	
н66О	—	—	—	426272,10	1354273,24	—	Метод спутниковых геодезических измерений (определений)	Mt = SQRT(M1^2+M2^2) = SQRT(0,6^2+0,08^2) = 0,1 м
н67О	—	—	—	426264,62	1354273,98	—	Метод спутниковых геодезических измерений (определений)	Mt = SQRT(M1^2+M2^2) = SQRT(0,6^2+0,08^2) = 0,1 м
н68О	—	—	—	426263,77	1354265,43	—	Метод спутниковых геодезических измерений (определений)	Mt = SQRT(M1^2+M2^2) = SQRT(0,6^2+0,08^2) = 0,1 м
н65О	—	—	—	426271,25	1354264,69	—	Метод спутниковых геодезических измерений (определений)	Mt = SQRT(M1^2+M2^2) = SQRT(0,6^2+0,08^2) = 0,1 м

2. Сведения о характеристиках объекта недвижимости с кадастровым номером 61:26:0503001:131

№ п/п	Наименование характеристики	Значение характеристики
1	2	3
1	Вид объекта недвижимости	здание
2	Ранее присвоенный государственный учетный номер (инвентарный) здания, сооружения, объекта незавершенного строительства	—
3	Кадастровый номер земельного участка (земельных участков), в границах которого (которых) расположены здание, сооружение, объект незавершенного строительства	61:26:0503001:6
4	Уникальный учетный номер кадастрового квартала, в границах которого расположены здание, сооружение, объект незавершенного строительства	61:26:0503001
5.	Адрес здания, сооружения, объекта незавершенного строительства	—

КАРТА-ПЛАН ТЕРРИТОРИИ

Описание местоположения зданий, сооружений, объектов незавершенного строительства на земельном участке

1	2	3
5.1.	Сведения о местоположении здания, сооружения, объекта незавершенного строительства (при отсутствии адреса) в структурированном в соответствии с федеральной информационной адресной системой виде	Ростовская обл, р-н Неклиновский, с/п Андреево-Мелентьевское, х Грузиновка, СНТ "Бережок", №32
5.2.	Дополнительные сведения о местоположении	—
6	Иные сведения	—

3. Пояснения к сведениям об объекте недвижимости с кадастровым номером 61:26:0503001:131 :

1.	

1. Сведения о характерных точках контура объекта недвижимости с кадастровым номером 61:26:0503001:134

Система координат МСК-61 **Зона № 1**

Обозначение характерных точек контура	Содержатся в Едином государственном реестре недвижимости			Определены в ходе выполнения комплексных кадастровых работ			Метод определения координат	Формулы, примененные для расчета средней квадратической погрешности определения координат характерных точек границ (M_t), с подставленными в такие формулы значениями и итоговые (вычисленные) значения M_t, м
	Координаты, м		Радиус, м	Координаты, м		Радиус, м		
	X	Y	R	X	Y	R		
1	2	3	4	5	6	7	8	9
н53О	—	—	—	426141,23	1354246,09	—	Метод спутниковых геодезических измерений (определений)	Mt = SQRT(M1^2+M2^2) = SQRT(0,6^2+0,08^2) = 0,1 м
н54О	—	—	—	426142,18	1354254,41	—	Метод спутниковых геодезических измерений (определений)	Mt = SQRT(M1^2+M2^2) = SQRT(0,6^2+0,08^2) = 0,1 м
н55О	—	—	—	426133,29	1354255,43	—	Метод спутниковых геодезических измерений (определений)	Mt = SQRT(M1^2+M2^2) = SQRT(0,6^2+0,08^2) = 0,1 м

КАРТА-ПЛАН ТЕРРИТОРИИ

Описание местоположения зданий, сооружений, объектов незавершенного строительства на земельном участке

н56О	—	—	—	426132,34	1354247,11	—	Метод спутниковых геодезических измерений (определений)	Mt = SQRT(M1^2+M2^2) = SQRT(0,6^2+0,08^2) = 0,1 м
н53О	—	—	—	426141,23	1354246,09	—	Метод спутниковых геодезических измерений (определений)	Mt = SQRT(M1^2+M2^2) = SQRT(0,6^2+0,08^2) = 0,1 м

2. Сведения о характеристиках объекта недвижимости с кадастровым номером 61:26:0503001:134

№ п/п	Наименование характеристики	Значение характеристики
1	2	3
1	Вид объекта недвижимости	здание
2	Ранее присвоенный государственный учетный номер (инвентарный) здания, сооружения, объекта незавершенного строительства	—
3	Кадастровый номер земельного участка (земельных участков), в границах которого (которых) расположены здание, сооружение, объект незавершенного строительства	61:26:0503001:28
4	Уникальный учетный номер кадастрового квартала, в границах которого расположены здание, сооружение, объект незавершенного строительства	61:26:0503001
5.	Адрес здания, сооружения, объекта незавершенного строительства	—
5.1.	Сведения о местоположении здания, сооружения, объекта незавершенного строительства (при отсутствии адреса) в структурированном в соответствии с федеральной информационной адресной системой виде	Ростовская область, р-н Неклиновский, х. Грузиновка, снт "Бережок", 80
5.2.	Дополнительные сведения о местоположении	снт "Бережок", 80
6	Иные сведения	—

3. Пояснения к сведениям об объекте недвижимости с кадастровым номером 61:26:0503001:134 :

1.	

1. Сведения о характерных точках контура объекта недвижимости с кадастровым номером 61:26:0503001:136

Система координат МСК-61 **Зона № 1**

КАРТА-ПЛАН ТЕРРИТОРИИ

Описание местоположения зданий, сооружений, объектов незавершенного строительства на земельном участке

Обозначение характерных точек контура	Содержатся в Едином государственном реестре недвижимости			Определены в ходе выполнения комплексных кадастровых работ			Метод определения координат	Формулы, примененные для расчета средней квадратической погрешности определения координат характерных точек границ (M_t), с подставленными в такие формулы значениями и итоговые (вычисленные) значения M_t, м
	Координаты, м		Радиус, м	Координаты, м		Радиус, м		
	X	Y	R	X	Y	R		
1	2	3	4	5	6	7	8	9
н231О	—	—	—	426221,15	1354390,19	—	Метод спутниковых геодезических измерений (определений)	Mt = SQRT(M1^2+M2^2) = SQRT(0,6^2+0,08^2) = 0,1 м
н232О	—	—	—	426221,43	1354395,85	—	Метод спутниковых геодезических измерений (определений)	Mt = SQRT(M1^2+M2^2) = SQRT(0,6^2+0,08^2) = 0,1 м
н233О	—	—	—	426211,37	1354396,35	—	Метод спутниковых геодезических измерений (определений)	Mt = SQRT(M1^2+M2^2) = SQRT(0,6^2+0,08^2) = 0,1 м
н234О	—	—	—	426211,09	1354390,68	—	Метод спутниковых геодезических измерений (определений)	Mt = SQRT(M1^2+M2^2) = SQRT(0,6^2+0,08^2) = 0,1 м
н231О	—	—	—	426221,15	1354390,19	—	Метод спутниковых геодезических измерений (определений)	Mt = SQRT(M1^2+M2^2) = SQRT(0,6^2+0,08^2) = 0,1 м

КАРТА-ПЛАН ТЕРРИТОРИИ

Описание местоположения зданий, сооружений, объектов незавершенного строительства на земельном участке

2. Сведения о характеристиках объекта недвижимости с кадастровым номером 61:26:0503001:136

№ п/п	Наименование характеристики	Значение характеристики
1	2	3
1	Вид объекта недвижимости	здание
2	Ранее присвоенный государственный учетный номер (инвентарный) здания, сооружения, объекта незавершенного строительства	—
3	Кадастровый номер земельного участка (земельных участков), в границах которого (которых) расположены здание, сооружение, объект незавершенного строительства	61:26:0503001:55
4	Уникальный учетный номер кадастрового квартала, в границах которого расположены здание, сооружение, объект незавершенного строительства	61:26:0503001
5.	Адрес здания, сооружения, объекта незавершенного строительства	—
5.1.	Сведения о местоположении здания, сооружения, объекта незавершенного строительства (при отсутствии адреса) в структурированном в соответствии с федеральной информационной адресной системой виде	Россия, Ростовская обл., Неклиновский район, х. Грузиновка, СНТ "Бережок", 54
5.2.	Дополнительные сведения о местоположении	—
6	Иные сведения	—

3. Пояснения к сведениям об объекте недвижимости с кадастровым номером 61:26:0503001:136 :

1.	

1. Сведения о характерных точках контура объекта недвижимости с кадастровым номером 61:26:0503001:137

Система координат МСК-61 **Зона № 1**

Обозначение характерных точек контура	Содержатся в Едином государственном реестре недвижимости			Определены в ходе выполнения комплексных кадастровых работ			Метод определения координат	Формулы, примененные для расчета средней квадратической погрешности определения координат характерных точек границ (M_t), с подставленными в такие формулы значениями и итоговые (вычисленные) значения M_t, м
	Координаты, м		Радиус, м	Координаты, м		Радиус, м		
	X	Y	R	X	Y	R		
1	2	3	4	5	6	7	8	9
н77О	—	—	—	426191,73	1354295,33	—	Метод спутниковых геодезических	Mt = SQRT(M1^2+M2^2) = SQRT(0,6^2+0,08^2) = 0,1 м

КАРТА-ПЛАН ТЕРРИТОРИИ

Описание местоположения зданий, сооружений, объектов незавершенного строительства на земельном участке

							измерений (определений)	
н78О	—	—	—	426192,37	1354301,82	—	Метод спутниковых геодезических измерений (определений)	Mt = SQRT(M1^2+M2^2) = SQRT(0,6^2+0,08^2) = 0,1 м
н79О	—	—	—	426184,86	1354302,56	—	Метод спутниковых геодезических измерений (определений)	Mt = SQRT(M1^2+M2^2) = SQRT(0,6^2+0,08^2) = 0,1 м
н80О	—	—	—	426184,22	1354296,07	—	Метод спутниковых геодезических измерений (определений)	Mt = SQRT(M1^2+M2^2) = SQRT(0,6^2+0,08^2) = 0,1 м
н77О	—	—	—	426191,73	1354295,33	—	Метод спутниковых геодезических измерений (определений)	Mt = SQRT(M1^2+M2^2) = SQRT(0,6^2+0,08^2) = 0,1 м

2. Сведения о характеристиках объекта недвижимости с кадастровым номером 61:26:0503001:137

№ п/п	Наименование характеристики	Значение характеристики
1	2	3
1	Вид объекта недвижимости	здание
2	Ранее присвоенный государственный учетный номер (инвентарный) здания, сооружения, объекта незавершенного строительства	—
3	Кадастровый номер земельного участка (земельных участков), в границах которого (которых) расположены здание, сооружение, объект незавершенного строительства	61:26:0503001:21
4	Уникальный учетный номер кадастрового квартала, в границах которого расположены здание, сооружение, объект незавершенного строительства	61:26:0503001
5.	Адрес здания, сооружения, объекта незавершенного строительства	—

КАРТА-ПЛАН ТЕРРИТОРИИ

Описание местоположения зданий, сооружений, объектов незавершенного строительства на земельном участке

1	2	3
5.1.	Сведения о местоположении здания, сооружения, объекта незавершенного строительства (при отсутствии адреса) в структурированном в соответствии с федеральной информационной адресной системой виде	Россия, Ростовская обл., Неклиновский район, х. Грузиновка, снт "Бережок", 87
5.2.	Дополнительные сведения о местоположении	—
6	Иные сведения	—

3. Пояснения к сведениям об объекте недвижимости с кадастровым номером 61:26:0503001:137 :

1.	

1. Сведения о характерных точках контура объекта недвижимости с кадастровым номером 61:26:0503001:138

Система координат МСК-61 **Зона № 1**

Обозначение характерных точек контура	Содержатся в Едином государственном реестре недвижимости			Определены в ходе выполнения комплексных кадастровых работ			Метод определения координат	Формулы, примененные для расчета средней квадратической погрешности определения координат характерных точек границ (M_t), с подставленными в такие формулы значениями и итоговые (вычисленные) значения M_t, м
	Координаты, м		Радиус, м	Координаты, м		Радиус, м		
	X	Y	R	X	Y	R		
1	2	3	4	5	6	7	8	9
н15О	—	—	—	426281,58	1354327,85	—	Метод спутниковых геодезических измерений (определений)	Mt = SQRT(M1^2+M2^2) = SQRT(0,6^2+0,08^2) = 0,1 м
н16О	—	—	—	426282,00	1354335,80	—	Метод спутниковых геодезических измерений (определений)	Mt = SQRT(M1^2+M2^2) = SQRT(0,6^2+0,08^2) = 0,1 м
н17О	—	—	—	426274,23	1354336,21	—	Метод спутниковых геодезических измерений (определений)	Mt = SQRT(M1^2+M2^2) = SQRT(0,6^2+0,08^2) = 0,1 м

КАРТА-ПЛАН ТЕРРИТОРИИ

Описание местоположения зданий, сооружений, объектов незавершенного строительства на земельном участке

н18О	—	—	—	426273,81	1354328,26	—	Метод спутниковых геодезических измерений (определений)	Mt = SQRT(M1^2+M2^2) = SQRT(0,6^2+0,08^2) = 0,1 м
н15О	—	—	—	426281,58	1354327,85	—	Метод спутниковых геодезических измерений (определений)	Mt = SQRT(M1^2+M2^2) = SQRT(0,6^2+0,08^2) = 0,1 м

2. Сведения о характеристиках объекта недвижимости с кадастровым номером 61:26:0503001:138

№ п/п	Наименование характеристики	Значение характеристики
1	2	3
1	Вид объекта недвижимости	здание
2	Ранее присвоенный государственный учетный номер (инвентарный) здания, сооружения, объекта незавершенного строительства	—
3	Кадастровый номер земельного участка (земельных участков), в границах которого (которых) расположены здание, сооружение, объект незавершенного строительства	61:26:0503001:86
4	Уникальный учетный номер кадастрового квартала, в границах которого расположены здание, сооружение, объект незавершенного строительства	61:26:0503001
5.	Адрес здания, сооружения, объекта незавершенного строительства	—
5.1.	Сведения о местоположении здания, сооружения, объекта незавершенного строительства (при отсутствии адреса) в структурированном в соответствии с федеральной информационной адресной системой виде	Россия, Ростовская обл., Неклиновский район, х. Грузиновка, СНТ "Бережок", 26
5.2.	Дополнительные сведения о местоположении	—
6	Иные сведения	—

3. Пояснения к сведениям об объекте недвижимости с кадастровым номером 61:26:0503001:138 :

1.	

1. Сведения о характерных точках контура объекта недвижимости с кадастровым номером 61:26:0503001:140

Система координат МСК-61 **Зона № 1**

КАРТА-ПЛАН ТЕРРИТОРИИ

Описание местоположения зданий, сооружений, объектов незавершенного строительства на земельном участке

Обозначение характерных точек контура	Содержатся в Едином государственном реестре недвижимости			Определены в ходе выполнения комплексных кадастровых работ			Метод определения координат	Формулы, примененные для расчета средней квадратической погрешности определения координат характерных точек границ (M_t), с подставленными в такие формулы значениями и итоговые (вычисленные) значения M_t, м
	Координаты, м		Радиус, м	Координаты, м		Радиус, м		
	X	Y	R	X	Y	R		
1	2	3	4	5	6	7	8	9
н175О	—	—	—	426301,31	1354338,85	—	Метод спутниковых геодезических измерений (определений)	Mt = SQRT(M1^2+M2^2) = SQRT(0,6^2+0,08^2) = 0,1 м
н176О	—	—	—	426301,51	1354343,86	—	Метод спутниковых геодезических измерений (определений)	Mt = SQRT(M1^2+M2^2) = SQRT(0,6^2+0,08^2) = 0,1 м
н177О	—	—	—	426292,79	1354344,19	—	Метод спутниковых геодезических измерений (определений)	Mt = SQRT(M1^2+M2^2) = SQRT(0,6^2+0,08^2) = 0,1 м
н178О	—	—	—	426292,59	1354339,19	—	Метод спутниковых геодезических измерений (определений)	Mt = SQRT(M1^2+M2^2) = SQRT(0,6^2+0,08^2) = 0,1 м
н175О	—	—	—	426301,31	1354338,85	—	Метод спутниковых геодезических измерений (определений)	Mt = SQRT(M1^2+M2^2) = SQRT(0,6^2+0,08^2) = 0,1 м

КАРТА-ПЛАН ТЕРРИТОРИИ

Описание местоположения зданий, сооружений, объектов незавершенного строительства на земельном участке

2. Сведения о характеристиках объекта недвижимости с кадастровым номером 61:26:0503001:140

№ п/п	Наименование характеристики	Значение характеристики
1	2	3
1	Вид объекта недвижимости	здание
2	Ранее присвоенный государственный учетный номер (инвентарный) здания, сооружения, объекта незавершенного строительства	—
3	Кадастровый номер земельного участка (земельных участков), в границах которого (которых) расположены здание, сооружение, объект незавершенного строительства	61:26:0503001:89
4	Уникальный учетный номер кадастрового квартала, в границах которого расположены здание, сооружение, объект незавершенного строительства	61:26:0503001
5.	Адрес здания, сооружения, объекта незавершенного строительства	—
5.1.	Сведения о местоположении здания, сооружения, объекта незавершенного строительства (при отсутствии адреса) в структурированном в соответствии с федеральной информационной адресной системой виде	Россия, Ростовская обл., Неклиновский район, х. Грузиновка, СНТ "Бережок", 23
5.2.	Дополнительные сведения о местоположении	—
6	Иные сведения	—

3. Пояснения к сведениям об объекте недвижимости с кадастровым номером 61:26:0503001:140 :

1.	

1. Сведения о характерных точках контура объекта недвижимости с кадастровым номером 61:26:0503001:141

Система координат МСК-61 **Зона № 1**

Обозначение характерных точек контура	Содержатся в Едином государственном реестре недвижимости			Определены в ходе выполнения комплексных кадастровых работ			Метод определения координат	Формулы, примененные для расчета средней квадратической погрешности определения координат характерных точек границ (M_t), с подставленными в такие формулы значениями и итоговые (вычисленные) значения M_t, м
	Координаты, м		Радиус, м	Координаты, м		Радиус, м		
	X	Y	R	X	Y	R		
1	2	3	4	5	6	7	8	9
н195О	—	—	—	426323,18	1354380,94	—	Метод спутниковых геодезических	Mt = SQRT(M1^2+M2^2) = SQRT(0,6^2+0,08^2) = 0,1 м

КАРТА-ПЛАН ТЕРРИТОРИИ

Описание местоположения зданий, сооружений, объектов незавершенного строительства на земельном участке

							измерений (определений)	
н196О	—	—	—	426323,44	1354385,77	—	Метод спутниковых геодезических измерений (определений)	Mt = SQRT(M1^2+M2^2) = SQRT(0,6^2+0,08^2) = 0,1 м
н197О	—	—	—	426318,45	1354386,03	—	Метод спутниковых геодезических измерений (определений)	Mt = SQRT(M1^2+M2^2) = SQRT(0,6^2+0,08^2) = 0,1 м
н198О	—	—	—	426318,20	1354381,21	—	Метод спутниковых геодезических измерений (определений)	Mt = SQRT(M1^2+M2^2) = SQRT(0,6^2+0,08^2) = 0,1 м
н195О	—	—	—	426323,18	1354380,94	—	Метод спутниковых геодезических измерений (определений)	Mt = SQRT(M1^2+M2^2) = SQRT(0,6^2+0,08^2) = 0,1 м

2. Сведения о характеристиках объекта недвижимости с кадастровым номером 61:26:0503001:141

№ п/п	Наименование характеристики	Значение характеристики
1	2	3
1	Вид объекта недвижимости	здание
2	Ранее присвоенный государственный учетный номер (инвентарный) здания, сооружения, объекта незавершенного строительства	—
3	Кадастровый номер земельного участка (земельных участков), в границах которого (которых) расположены здание, сооружение, объект незавершенного строительства	61:26:0503001:94
4	Уникальный учетный номер кадастрового квартала, в границах которого расположены здание, сооружение, объект незавершенного строительства	61:26:0503001
5.	Адрес здания, сооружения, объекта незавершенного строительства	—

КАРТА-ПЛАН ТЕРРИТОРИИ

Описание местоположения зданий, сооружений, объектов незавершенного строительства на земельном участке

1	2	3
5.1.	Сведения о местоположении здания, сооружения, объекта незавершенного строительства (при отсутствии адреса) в структурированном в соответствии с федеральной информационной адресной системой виде	Россия, Ростовская обл., Неклиновский район, х. Грузиновка, СНТ "Бережок", 19
5.2.	Дополнительные сведения о местоположении	—
6	Иные сведения	—

3. Пояснения к сведениям об объекте недвижимости с кадастровым номером 61:26:0503001:141 :

1.	

1. Сведения о характерных точках контура объекта недвижимости с кадастровым номером 61:26:0503001:143

Система координат МСК-61 **Зона № 1**

Обозначение характерных точек контура	Содержатся в Едином государственном реестре недвижимости			Определены в ходе выполнения комплексных кадастровых работ			Метод определения координат	Формулы, примененные для расчета средней квадратической погрешности определения координат характерных точек границ (M_t), с подставленными в такие формулы значениями и итоговые (вычисленные) значения M_t, м
	Координаты, м		Радиус, м	Координаты, м		Радиус, м		
	X	Y	R	X	Y	R		
1	2	3	4	5	6	7	8	9
н187О	—	—	—	426322,93	1354387,46	—	Метод спутниковых геодезических измерений (определений)	Mt = SQRT(M1^2+M2^2) = SQRT(0,6^2+0,08^2) = 0,1 м
н188О	—	—	—	426323,10	1354396,35	—	Метод спутниковых геодезических измерений (определений)	Mt = SQRT(M1^2+M2^2) = SQRT(0,6^2+0,08^2) = 0,1 м
н189О	—	—	—	426314,62	1354396,51	—	Метод спутниковых геодезических измерений (определений)	Mt = SQRT(M1^2+M2^2) = SQRT(0,6^2+0,08^2) = 0,1 м

КАРТА-ПЛАН ТЕРРИТОРИИ

Описание местоположения зданий, сооружений, объектов незавершенного строительства на земельном участке

н190О	—	—	—	426314,45	1354387,62	—	Метод спутниковых геодезических измерений (определений)	Mt = SQRT(M1^2+M2^2) = SQRT(0,6^2+0,08^2) = 0,1 м
н187О	—	—	—	426322,93	1354387,46	—	Метод спутниковых геодезических измерений (определений)	Mt = SQRT(M1^2+M2^2) = SQRT(0,6^2+0,08^2) = 0,1 м

2. Сведения о характеристиках объекта недвижимости с кадастровым номером 61:26:0503001:143

№ п/п	Наименование характеристики	Значение характеристики
1	2	3
1	Вид объекта недвижимости	здание
2	Ранее присвоенный государственный учетный номер (инвентарный) здания, сооружения, объекта незавершенного строительства	—
3	Кадастровый номер земельного участка (земельных участков), в границах которого (которых) расположены здание, сооружение, объект незавершенного строительства	61:26:0503001:94
4	Уникальный учетный номер кадастрового квартала, в границах которого расположены здание, сооружение, объект незавершенного строительства	61:26:0503001
5.	Адрес здания, сооружения, объекта незавершенного строительства	—
5.1.	Сведения о местоположении здания, сооружения, объекта незавершенного строительства (при отсутствии адреса) в структурированном в соответствии с федеральной информационной адресной системой виде	Россия, Ростовская обл., Неклиновский район, х. Грузиновка, СНТ "Бережок", 19
5.2.	Дополнительные сведения о местоположении	—
6	Иные сведения	—

3. Пояснения к сведениям об объекте недвижимости с кадастровым номером 61:26:0503001:143 :

1.	

1. Сведения о характерных точках контура объекта недвижимости с кадастровым номером 61:26:0503001:144

Система координат МСК-61 **Зона № 1**

КАРТА-ПЛАН ТЕРРИТОРИИ

Описание местоположения зданий, сооружений, объектов незавершенного строительства на земельном участке

Обозначение характерных точек контура	Содержатся в Едином государственном реестре недвижимости			Определены в ходе выполнения комплексных кадастровых работ			Метод определения координат	Формулы, примененные для расчета средней квадратической погрешности определения координат характерных точек границ (M_t), с подставленными в такие формулы значениями и итоговые (вычисленные) значения M_t, м
	Координаты, м		Радиус, м	Координаты, м		Радиус, м		
	X	Y	R	X	Y	R		
1	2	3	4	5	6	7	8	9
н19О	—	—	—	426288,57	1354392,20	—	Метод спутниковых геодезических измерений (определений)	Mt = SQRT(M1^2+M2^2) = SQRT(0,6^2+0,08^2) = 0,1 м
н20О	—	—	—	426289,26	1354397,55	—	Метод спутниковых геодезических измерений (определений)	Mt = SQRT(M1^2+M2^2) = SQRT(0,6^2+0,08^2) = 0,1 м
н21О	—	—	—	426282,70	1354398,40	—	Метод спутниковых геодезических измерений (определений)	Mt = SQRT(M1^2+M2^2) = SQRT(0,6^2+0,08^2) = 0,1 м
н22О	—	—	—	426282,01	1354393,04	—	Метод спутниковых геодезических измерений (определений)	Mt = SQRT(M1^2+M2^2) = SQRT(0,6^2+0,08^2) = 0,1 м
н19О	—	—	—	426288,57	1354392,20	—	Метод спутниковых геодезических измерений (определений)	Mt = SQRT(M1^2+M2^2) = SQRT(0,6^2+0,08^2) = 0,1 м

КАРТА-ПЛАН ТЕРРИТОРИИ

Описание местоположения зданий, сооружений, объектов незавершенного строительства на земельном участке

2. Сведения о характеристиках объекта недвижимости с кадастровым номером 61:26:0503001:144

№ п/п	Наименование характеристики	Значение характеристики
1	2	3
1	Вид объекта недвижимости	здание
2	Ранее присвоенный государственный учетный номер (инвентарный) здания, сооружения, объекта незавершенного строительства	—
3	Кадастровый номер земельного участка (земельных участков), в границах которого (которых) расположены здание, сооружение, объект незавершенного строительства	61:26:0503001:92
4	Уникальный учетный номер кадастрового квартала, в границах которого расположены здание, сооружение, объект незавершенного строительства	61:26:0503001
5.	Адрес здания, сооружения, объекта незавершенного строительства	—
5.1.	Сведения о местоположении здания, сооружения, объекта незавершенного строительства (при отсутствии адреса) в структурированном в соответствии с федеральной информационной адресной системой виде	Россия, Ростовская обл., Неклиновский район, х. Грузиновка, СНТ "Бережок", уч. №20
5.2.	Дополнительные сведения о местоположении	—
6	Иные сведения	—

3. Пояснения к сведениям об объекте недвижимости с кадастровым номером 61:26:0503001:144 :

1.	

1. Сведения о характерных точках контура объекта недвижимости с кадастровым номером 61:26:0503001:145

Система координат МСК-61 **Зона № 1**

Обозначение характерных точек контура	Содержатся в Едином государственном реестре недвижимости			Определены в ходе выполнения комплексных кадастровых работ			Метод определения координат	Формулы, примененные для расчета средней квадратической погрешности определения координат характерных точек границ (M_t), с подставленными в такие формулы значениями и итоговые (вычисленные) значения M_t, м
	Координаты, м		Радиус, м	Координаты, м		Радиус, м		
	X	Y	R	X	Y	R		
1	2	3	4	5	6	7	8	9
н73О	—	—	—	426327,82	1354419,99	—	Метод спутниковых геодезических	Mt = SQRT(M1^2+M2^2) = SQRT(0,6^2+0,08^2) = 0,1 м

КАРТА-ПЛАН ТЕРРИТОРИИ

Описание местоположения зданий, сооружений, объектов незавершенного строительства на земельном участке

							измерений (определений)	
н74О	—	—	—	426328,08	1354424,74	—	Метод спутниковых геодезических измерений (определений)	Mt = SQRT(M1^2+M2^2) = SQRT(0,6^2+0,08^2) = 0,1 м
н75О	—	—	—	426320,39	1354425,17	—	Метод спутниковых геодезических измерений (определений)	Mt = SQRT(M1^2+M2^2) = SQRT(0,6^2+0,08^2) = 0,1 м
н76О	—	—	—	426320,12	1354420,42	—	Метод спутниковых геодезических измерений (определений)	Mt = SQRT(M1^2+M2^2) = SQRT(0,6^2+0,08^2) = 0,1 м
н73О	—	—	—	426327,82	1354419,99	—	Метод спутниковых геодезических измерений (определений)	Mt = SQRT(M1^2+M2^2) = SQRT(0,6^2+0,08^2) = 0,1 м

2. Сведения о характеристиках объекта недвижимости с кадастровым номером 61:26:0503001:145

№ п/п	Наименование характеристики	Значение характеристики
1	2	3
1	Вид объекта недвижимости	здание
2	Ранее присвоенный государственный учетный номер (инвентарный) здания, сооружения, объекта незавершенного строительства	—
3	Кадастровый номер земельного участка (земельных участков), в границах которого (которых) расположены здание, сооружение, объект незавершенного строительства	61:26:0503001:68, 61:26:0503001:87
4	Уникальный учетный номер кадастрового квартала, в границах которого расположены здание, сооружение, объект незавершенного строительства	61:26:0503001
5.	Адрес здания, сооружения, объекта незавершенного строительства	—

КАРТА-ПЛАН ТЕРРИТОРИИ

Описание местоположения зданий, сооружений, объектов незавершенного строительства на земельном участке

1	2	3
5.1.	Сведения о местоположении здания, сооружения, объекта незавершенного строительства (при отсутствии адреса) в структурированном в соответствии с федеральной информационной адресной системой виде	Россия, Ростовская обл., Неклиновский район, х. Грузиновка, снт "Бережок", 15
5.2.	Дополнительные сведения о местоположении	—
6	Иные сведения	—

3. Пояснения к сведениям об объекте недвижимости с кадастровым номером 61:26:0503001:145 :

1.	

1. Сведения о характерных точках контура объекта недвижимости с кадастровым номером 61:26:0503001:149

Система координат МСК-61 **Зона № 1**

Обозначение характерных точек контура	Содержатся в Едином государственном реестре недвижимости			Определены в ходе выполнения комплексных кадастровых работ			Метод определения координат	Формулы, примененные для расчета средней квадратической погрешности определения координат характерных точек границ (M_t), с подставленными в такие формулы значениями и итоговые (вычисленные) значения M_t, м
	Координаты, м		Радиус, м	Координаты, м		Радиус, м		
	X	Y	R	X	Y	R		
1	2	3	4	5	6	7	8	9
н95О	—	—	—	426310,93	1354301,48	—	Метод спутниковых геодезических измерений (определений)	Mt = SQRT(M1^2+M2^2) = SQRT(0,6^2+0,08^2) = 0,1 м
н96О	—	—	—	426311,82	1354310,75	—	Метод спутниковых геодезических измерений (определений)	Mt = SQRT(M1^2+M2^2) = SQRT(0,6^2+0,08^2) = 0,1 м
н97О	—	—	—	426305,60	1354311,35	—	Метод спутниковых геодезических измерений (определений)	Mt = SQRT(M1^2+M2^2) = SQRT(0,6^2+0,08^2) = 0,1 м

КАРТА-ПЛАН ТЕРРИТОРИИ

Описание местоположения зданий, сооружений, объектов незавершенного строительства на земельном участке

н98О	—	—	—	426304,71	1354302,08	—	Метод спутниковых геодезических измерений (определений)	Mt = SQRT(M1^2+M2^2) = SQRT(0,6^2+0,08^2) = 0,1 м
н95О	—	—	—	426310,93	1354301,48	—	Метод спутниковых геодезических измерений (определений)	Mt = SQRT(M1^2+M2^2) = SQRT(0,6^2+0,08^2) = 0,1 м

2. Сведения о характеристиках объекта недвижимости с кадастровым номером 61:26:0503001:149

№ п/п	Наименование характеристики	Значение характеристики
1	2	3
1	Вид объекта недвижимости	здание
2	Ранее присвоенный государственный учетный номер (инвентарный) здания, сооружения, объекта незавершенного строительства	—
3	Кадастровый номер земельного участка (земельных участков), в границах которого (которых) расположены здание, сооружение, объект незавершенного строительства	61:26:0503001:85
4	Уникальный учетный номер кадастрового квартала, в границах которого расположены здание, сооружение, объект незавершенного строительства	61:26:0503001
5.	Адрес здания, сооружения, объекта незавершенного строительства	—
5.1.	Сведения о местоположении здания, сооружения, объекта незавершенного строительства (при отсутствии адреса) в структурированном в соответствии с федеральной информационной адресной системой виде	Россия, Ростовская обл., Неклиновский район, х. Грузиновка, СНТ "Бережок", дом №27
5.2.	Дополнительные сведения о местоположении	—
6	Иные сведения	—

3. Пояснения к сведениям об объекте недвижимости с кадастровым номером 61:26:0503001:149 :

1.	

1. Сведения о характерных точках контура объекта недвижимости с кадастровым номером 61:26:0503001:150

Система координат МСК-61 **Зона № 1**

КАРТА-ПЛАН ТЕРРИТОРИИ

Описание местоположения зданий, сооружений, объектов незавершенного строительства на земельном участке

Обозначение характерных точек контура	Содержатся в Едином государственном реестре недвижимости			Определены в ходе выполнения комплексных кадастровых работ			Метод определения координат	Формулы, примененные для расчета средней квадратической погрешности определения координат характерных точек границ (M_t), с подставленными в такие формулы значениями и итоговые (вычисленные) значения M_t, м
	Координаты, м		Радиус, м	Координаты, м		Радиус, м		
	X	Y	R	X	Y	R		
1	2	3	4	5	6	7	8	9
н159О	—	—	—	426328,76	1354434,98	—	Метод спутниковых геодезических измерений (определений)	Mt = SQRT(M1^2+M2^2) = SQRT(0,6^2+0,08^2) = 0,1 м
н160О	—	—	—	426328,99	1354439,40	—	Метод спутниковых геодезических измерений (определений)	Mt = SQRT(M1^2+M2^2) = SQRT(0,6^2+0,08^2) = 0,1 м
н161О	—	—	—	426322,56	1354439,74	—	Метод спутниковых геодезических измерений (определений)	Mt = SQRT(M1^2+M2^2) = SQRT(0,6^2+0,08^2) = 0,1 м
н162О	—	—	—	426322,32	1354435,32	—	Метод спутниковых геодезических измерений (определений)	Mt = SQRT(M1^2+M2^2) = SQRT(0,6^2+0,08^2) = 0,1 м
н159О	—	—	—	426328,76	1354434,98	—	Метод спутниковых геодезических измерений (определений)	Mt = SQRT(M1^2+M2^2) = SQRT(0,6^2+0,08^2) = 0,1 м

КАРТА-ПЛАН ТЕРРИТОРИИ

Описание местоположения зданий, сооружений, объектов незавершенного строительства на земельном участке

2. Сведения о характеристиках объекта недвижимости с кадастровым номером 61:26:0503001:150

№ п/п	Наименование характеристики	Значение характеристики
1	2	3
1	Вид объекта недвижимости	здание
2	Ранее присвоенный государственный учетный номер (инвентарный) здания, сооружения, объекта незавершенного строительства	—
3	Кадастровый номер земельного участка (земельных участков), в границах которого (которых) расположены здание, сооружение, объект незавершенного строительства	61:26:0503001:68
4	Уникальный учетный номер кадастрового квартала, в границах которого расположены здание, сооружение, объект незавершенного строительства	61:26:0503001
5.	Адрес здания, сооружения, объекта незавершенного строительства	—
5.1.	Сведения о местоположении здания, сооружения, объекта незавершенного строительства (при отсутствии адреса) в структурированном в соответствии с федеральной информационной адресной системой виде	Россия, Ростовская обл., Неклиновский район, х. Грузиновка, снт "Бережок", 15
5.2.	Дополнительные сведения о местоположении	—
6	Иные сведения	—

3. Пояснения к сведениям об объекте недвижимости с кадастровым номером 61:26:0503001:150 :

1.	

1. Сведения о характерных точках контура объекта недвижимости с кадастровым номером 61:26:0503001:151

Система координат МСК-61 **Зона № 1**

Обозначение характерных точек контура	Содержатся в Едином государственном реестре недвижимости			Определены в ходе выполнения комплексных кадастровых работ			Метод определения координат	Формулы, примененные для расчета средней квадратической погрешности определения координат характерных точек границ (M_t), с подставленными в такие формулы значениями и итоговые (вычисленные) значения M_t, м
	Координаты, м		Радиус, м	Координаты, м		Радиус, м		
	X	Y	R	X	Y	R		
1	2	3	4	5	6	7	8	9
н131О	—	—	—	426255,03	1354362,76	—	Метод спутниковых геодезических	Mt = SQRT(M1^2+M2^2) = SQRT(0,6^2+0,08^2) = 0,1 м

КАРТА-ПЛАН ТЕРРИТОРИИ

Описание местоположения зданий, сооружений, объектов незавершенного строительства на земельном участке

							измерений (определений)	
н132О	—	—	—	426255,34	1354372,03	—	Метод спутниковых геодезических измерений (определений)	Mt = SQRT(M1^2+M2^2) = SQRT(0,6^2+0,08^2) = 0,1 м
н133О	—	—	—	426248,88	1354372,25	—	Метод спутниковых геодезических измерений (определений)	Mt = SQRT(M1^2+M2^2) = SQRT(0,6^2+0,08^2) = 0,1 м
н134О	—	—	—	426248,56	1354362,98	—	Метод спутниковых геодезических измерений (определений)	Mt = SQRT(M1^2+M2^2) = SQRT(0,6^2+0,08^2) = 0,1 м
н131О	—	—	—	426255,03	1354362,76	—	Метод спутниковых геодезических измерений (определений)	Mt = SQRT(M1^2+M2^2) = SQRT(0,6^2+0,08^2) = 0,1 м

2. Сведения о характеристиках объекта недвижимости с кадастровым номером 61:26:0503001:151

№ п/п	Наименование характеристики	Значение характеристики
1	2	3
1	Вид объекта недвижимости	здание
2	Ранее присвоенный государственный учетный номер (инвентарный) здания, сооружения, объекта незавершенного строительства	—
3	Кадастровый номер земельного участка (земельных участков), в границах которого (которых) расположены здание, сооружение, объект незавершенного строительства	61:26:0503001:74
4	Уникальный учетный номер кадастрового квартала, в границах которого расположены здание, сооружение, объект незавершенного строительства	61:26:0503001
5.	Адрес здания, сооружения, объекта незавершенного строительства	—

КАРТА-ПЛАН ТЕРРИТОРИИ

Описание местоположения зданий, сооружений, объектов незавершенного строительства на земельном участке

1	2	3
5.1.	Сведения о местоположении здания, сооружения, объекта незавершенного строительства (при отсутствии адреса) в структурированном в соответствии с федеральной информационной адресной системой виде	Россия, Ростовская обл., Неклиновский район, х. Грузиновка, СНТ "Бережок", 57
5.2.	Дополнительные сведения о местоположении	—
6	Иные сведения	—

3. Пояснения к сведениям об объекте недвижимости с кадастровым номером 61:26:0503001:151 :

1.	

1. Сведения о характерных точках контура объекта недвижимости с кадастровым номером 61:26:0503001:152

Система координат МСК-61 **Зона № 1**

Обозначение характерных точек контура	Содержатся в Едином государственном реестре недвижимости			Определены в ходе выполнения комплексных кадастровых работ			Метод определения координат	Формулы, примененные для расчета средней квадратической погрешности определения координат характерных точек границ (M_t), с подставленными в такие формулы значениями и итоговые (вычисленные) значения M_t, м
	Координаты, м		Радиус, м	Координаты, м		Радиус, м		
	X	Y	R	X	Y	R		
1	2	3	4	5	6	7	8	9
н191О	—	—	—	426346,55	1354521,81	—	Метод спутниковых геодезических измерений (определений)	Mt = SQRT(M1^2+M2^2) = SQRT(0,6^2+0,08^2) = 0,1 м
н192О	—	—	—	426347,66	1354528,70	—	Метод спутниковых геодезических измерений (определений)	Mt = SQRT(M1^2+M2^2) = SQRT(0,6^2+0,08^2) = 0,1 м
н193О	—	—	—	426343,11	1354529,43	—	Метод спутниковых геодезических измерений (определений)	Mt = SQRT(M1^2+M2^2) = SQRT(0,6^2+0,08^2) = 0,1 м

КАРТА-ПЛАН ТЕРРИТОРИИ

Описание местоположения зданий, сооружений, объектов незавершенного строительства на земельном участке

н194О	—	—	—	426342,01	1354522,54	—	Метод спутниковых геодезических измерений (определений)	Mt = SQRT(M1^2+M2^2) = SQRT(0,6^2+0,08^2) = 0,1 м
н191О	—	—	—	426346,55	1354521,81	—	Метод спутниковых геодезических измерений (определений)	Mt = SQRT(M1^2+M2^2) = SQRT(0,6^2+0,08^2) = 0,1 м

2. Сведения о характеристиках объекта недвижимости с кадастровым номером 61:26:0503001:152

№ п/п	Наименование характеристики	Значение характеристики
1	2	3
1	Вид объекта недвижимости	здание
2	Ранее присвоенный государственный учетный номер (инвентарный) здания, сооружения, объекта незавершенного строительства	—
3	Кадастровый номер земельного участка (земельных участков), в границах которого (которых) расположены здание, сооружение, объект незавершенного строительства	61:26:0503001:3
4	Уникальный учетный номер кадастрового квартала, в границах которого расположены здание, сооружение, объект незавершенного строительства	61:26:0503001
5.	Адрес здания, сооружения, объекта незавершенного строительства	—
5.1.	Сведения о местоположении здания, сооружения, объекта незавершенного строительства (при отсутствии адреса) в структурированном в соответствии с федеральной информационной адресной системой виде	Ростовская обл., Неклиновский район, хут. Грузиновка, с/т "Бережок", уч. 5
5.2.	Дополнительные сведения о местоположении	—
6	Иные сведения	—

3. Пояснения к сведениям об объекте недвижимости с кадастровым номером 61:26:0503001:152 :

1.	

1. Сведения о характерных точках контура объекта недвижимости с кадастровым номером 61:26:0503001:154

Система координат МСК-61 **Зона № 1**

КАРТА-ПЛАН ТЕРРИТОРИИ

Описание местоположения зданий, сооружений, объектов незавершенного строительства на земельном участке

Обозначение характерных точек контура	Содержатся в Едином государственном реестре недвижимости			Определены в ходе выполнения комплексных кадастровых работ			Метод определения координат	Формулы, примененные для расчета средней квадратической погрешности определения координат характерных точек границ (M_t), с подставленными в такие формулы значениями и итоговые (вычисленные) значения M_t, м
	Координаты, м		Радиус, м	Координаты, м		Радиус, м		
	X	Y	R	X	Y	R		
1	2	3	4	5	6	7	8	9
н89О	—	—	—	426324,57	1354512,33	—	Метод спутниковых геодезических измерений (определений)	Mt = SQRT(M1^2+M2^2) = SQRT(0,6^2+0,08^2) = 0,1 м
н90О	—	—	—	426324,72	1354516,11	—	Метод спутниковых геодезических измерений (определений)	Mt = SQRT(M1^2+M2^2) = SQRT(0,6^2+0,08^2) = 0,1 м
н91О	—	—	—	426326,62	1354516,03	—	Метод спутниковых геодезических измерений (определений)	Mt = SQRT(M1^2+M2^2) = SQRT(0,6^2+0,08^2) = 0,1 м
н92О	—	—	—	426326,73	1354518,94	—	Метод спутниковых геодезических измерений (определений)	Mt = SQRT(M1^2+M2^2) = SQRT(0,6^2+0,08^2) = 0,1 м
н93О	—	—	—	426320,98	1354519,16	—	Метод спутниковых геодезических измерений (определений)	Mt = SQRT(M1^2+M2^2) = SQRT(0,6^2+0,08^2) = 0,1 м
н94О	—	—	—	426320,73	1354512,47	—	Метод спутниковых геодезических	Mt = SQRT(M1^2+M2^2) = SQRT(0,6^2+0,08^2) = 0,1 м

КАРТА-ПЛАН ТЕРРИТОРИИ

Описание местоположения зданий, сооружений, объектов незавершенного строительства на земельном участке

							измерений (определений)	
н89О	—	—	—	426324,57	1354512,33	—	Метод спутниковых геодезических измерений (определений)	Mt = SQRT(M1^2+M2^2) = SQRT(0,6^2+0,08^2) = 0,1 м

2. Сведения о характеристиках объекта недвижимости с кадастровым номером 61:26:0503001:154

№ п/п	Наименование характеристики	Значение характеристики
1	2	3
1	Вид объекта недвижимости	здание
2	Ранее присвоенный государственный учетный номер (инвентарный) здания, сооружения, объекта незавершенного строительства	—
3	Кадастровый номер земельного участка (земельных участков), в границах которого (которых) расположены здание, сооружение, объект незавершенного строительства	61:26:0503001:76
4	Уникальный учетный номер кадастрового квартала, в границах которого расположены здание, сооружение, объект незавершенного строительства	61:26:0503001
5.	Адрес здания, сооружения, объекта незавершенного строительства	—
5.1.	Сведения о местоположении здания, сооружения, объекта незавершенного строительства (при отсутствии адреса) в структурированном в соответствии с федеральной информационной адресной системой виде	Россия, Ростовская обл., Неклиновский район, х. Грузиновка, с/т "Бережок", уч.7
5.2.	Дополнительные сведения о местоположении	—
6	Иные сведения	—

3. Пояснения к сведениям об объекте недвижимости с кадастровым номером 61:26:0503001:154 :

1.	

1. Сведения о характерных точках контура объекта недвижимости с кадастровым номером 61:26:0503001:155

Система координат МСК-61 **Зона № 1**

КАРТА-ПЛАН ТЕРРИТОРИИ

Описание местоположения зданий, сооружений, объектов незавершенного строительства на земельном участке

Обозначение характерных точек контура	Содержатся в Едином государственном реестре недвижимости			Определены в ходе выполнения комплексных кадастровых работ			Метод определения координат	Формулы, примененные для расчета средней квадратической погрешности определения координат характерных точек границ (M_t), с подставленными в такие формулы значениями и итоговые (вычисленные) значения M_t, м
	Координаты, м		Радиус, м	Координаты, м		Радиус, м		
	X	Y	R	X	Y	R		
1	2	3	4	5	6	7	8	9
н115О	—	—	—	426326,42	1354533,91	—	Метод спутниковых геодезических измерений (определений)	Mt = SQRT(M1^2+M2^2) = SQRT(0,6^2+0,08^2) = 0,1 м
н116О	—	—	—	426326,42	1354537,88	—	Метод спутниковых геодезических измерений (определений)	Mt = SQRT(M1^2+M2^2) = SQRT(0,6^2+0,08^2) = 0,1 м
н117О	—	—	—	426324,25	1354537,88	—	Метод спутниковых геодезических измерений (определений)	Mt = SQRT(M1^2+M2^2) = SQRT(0,6^2+0,08^2) = 0,1 м
н118О	—	—	—	426324,25	1354533,91	—	Метод спутниковых геодезических измерений (определений)	Mt = SQRT(M1^2+M2^2) = SQRT(0,6^2+0,08^2) = 0,1 м
н115О	—	—	—	426326,42	1354533,91	—	Метод спутниковых геодезических измерений (определений)	Mt = SQRT(M1^2+M2^2) = SQRT(0,6^2+0,08^2) = 0,1 м

КАРТА-ПЛАН ТЕРРИТОРИИ

Описание местоположения зданий, сооружений, объектов незавершенного строительства на земельном участке

2. Сведения о характеристиках объекта недвижимости с кадастровым номером 61:26:0503001:155

№ п/п	Наименование характеристики	Значение характеристики
1	2	3
1	Вид объекта недвижимости	здание
2	Ранее присвоенный государственный учетный номер (инвентарный) здания, сооружения, объекта незавершенного строительства	—
3	Кадастровый номер земельного участка (земельных участков), в границах которого (которых) расположены здание, сооружение, объект незавершенного строительства	61:26:0503001:3
4	Уникальный учетный номер кадастрового квартала, в границах которого расположены здание, сооружение, объект незавершенного строительства	61:26:0503001
5.	Адрес здания, сооружения, объекта незавершенного строительства	—
5.1.	Сведения о местоположении здания, сооружения, объекта незавершенного строительства (при отсутствии адреса) в структурированном в соответствии с федеральной информационной адресной системой виде	Ростовская обл., Неклиновский район, хут. Грузиновка, с/т "Бережок", уч. 5
5.2.	Дополнительные сведения о местоположении	—
6	Иные сведения	—

3. Пояснения к сведениям об объекте недвижимости с кадастровым номером 61:26:0503001:155 :

1.	

1. Сведения о характерных точках контура объекта недвижимости с кадастровым номером 61:26:0503001:158

Система координат МСК-61 **Зона № 1**

Обозначение характерных точек контура	Содержатся в Едином государственном реестре недвижимости			Определены в ходе выполнения комплексных кадастровых работ			Метод определения координат	Формулы, примененные для расчета средней квадратической погрешности определения координат характерных точек границ (M_t), с подставленными в такие формулы значениями и итоговые (вычисленные) значения M_t, м
	Координаты, м		Радиус, м	Координаты, м		Радиус, м		
	X	Y	R	X	Y	R		
1	2	3	4	5	6	7	8	9
н139О	—	—	—	426208,16	1354309,21	—	Метод спутниковых геодезических	Mt = SQRT(M1^2+M2^2) = SQRT(0,6^2+0,08^2) = 0,1 м

КАРТА-ПЛАН ТЕРРИТОРИИ

Описание местоположения зданий, сооружений, объектов незавершенного строительства на земельном участке

							измерений (определений)	
н140О	—	—	—	426208,42	1354317,08	—	Метод спутниковых геодезических измерений (определений)	Mt = SQRT(M1^2+M2^2) = SQRT(0,6^2+0,08^2) = 0,1 м
н141О	—	—	—	426200,86	1354317,33	—	Метод спутниковых геодезических измерений (определений)	Mt = SQRT(M1^2+M2^2) = SQRT(0,6^2+0,08^2) = 0,1 м
н142О	—	—	—	426200,60	1354309,45	—	Метод спутниковых геодезических измерений (определений)	Mt = SQRT(M1^2+M2^2) = SQRT(0,6^2+0,08^2) = 0,1 м
н139О	—	—	—	426208,16	1354309,21	—	Метод спутниковых геодезических измерений (определений)	Mt = SQRT(M1^2+M2^2) = SQRT(0,6^2+0,08^2) = 0,1 м

2. Сведения о характеристиках объекта недвижимости с кадастровым номером 61:26:0503001:158

№ п/п	Наименование характеристики	Значение характеристики
1	2	3
1	Вид объекта недвижимости	здание
2	Ранее присвоенный государственный учетный номер (инвентарный) здания, сооружения, объекта незавершенного строительства	—
3	Кадастровый номер земельного участка (земельных участков), в границах которого (которых) расположены здание, сооружение, объект незавершенного строительства	61:26:0503001:2
4	Уникальный учетный номер кадастрового квартала, в границах которого расположены здание, сооружение, объект незавершенного строительства	61:26:0503001
5.	Адрес здания, сооружения, объекта незавершенного строительства	—

КАРТА-ПЛАН ТЕРРИТОРИИ

Описание местоположения зданий, сооружений, объектов незавершенного строительства на земельном участке

1	2	3
5.1.	Сведения о местоположении здания, сооружения, объекта незавершенного строительства (при отсутствии адреса) в структурированном в соответствии с федеральной информационной адресной системой виде	Ростовская обл., Неклиновский район, х. Грузиновка, снт "Бережок", уч. 62
5.2.	Дополнительные сведения о местоположении	—
6	Иные сведения	—

3. Пояснения к сведениям об объекте недвижимости с кадастровым номером 61:26:0503001:158 :

1.	

1. Сведения о характерных точках контура объекта недвижимости с кадастровым номером 61:26:0503001:159

Система координат МСК-61 **Зона № 1**

Обозначение характерных точек контура	Содержатся в Едином государственном реестре недвижимости			Определены в ходе выполнения комплексных кадастровых работ			Метод определения координат	Формулы, примененные для расчета средней квадратической погрешности определения координат характерных точек границ (M_t), с подставленными в такие формулы значениями и итоговые (вычисленные) значения M_t, м
	Координаты, м		Радиус, м	Координаты, м		Радиус, м		
	X	Y	R	X	Y	R		
1	2	3	4	5	6	7	8	9
н223О	—	—	—	426231,17	1354409,94	—	Метод спутниковых геодезических измерений (определений)	Mt = SQRT(M1^2+M2^2) = SQRT(0,6^2+0,08^2) = 0,1 м
н224О	—	—	—	426231,67	1354415,68	—	Метод спутниковых геодезических измерений (определений)	Mt = SQRT(M1^2+M2^2) = SQRT(0,6^2+0,08^2) = 0,1 м
н225О	—	—	—	426221,62	1354416,57	—	Метод спутниковых геодезических измерений (определений)	Mt = SQRT(M1^2+M2^2) = SQRT(0,6^2+0,08^2) = 0,1 м

КАРТА-ПЛАН ТЕРРИТОРИИ

Описание местоположения зданий, сооружений, объектов незавершенного строительства на земельном участке

н226О	—	—	—	426221,11	1354410,82	—	Метод спутниковых геодезических измерений (определений)	Mt = SQRT(M1^2+M2^2) = SQRT(0,6^2+0,08^2) = 0,1 м
н223О	—	—	—	426231,17	1354409,94	—	Метод спутниковых геодезических измерений (определений)	Mt = SQRT(M1^2+M2^2) = SQRT(0,6^2+0,08^2) = 0,1 м

2. Сведения о характеристиках объекта недвижимости с кадастровым номером 61:26:0503001:159

№ п/п	Наименование характеристики	Значение характеристики
1	2	3
1	Вид объекта недвижимости	здание
2	Ранее присвоенный государственный учетный номер (инвентарный) здания, сооружения, объекта незавершенного строительства	—
3	Кадастровый номер земельного участка (земельных участков), в границах которого (которых) расположены здание, сооружение, объект незавершенного строительства	61:26:0503001:167
4	Уникальный учетный номер кадастрового квартала, в границах которого расположены здание, сооружение, объект незавершенного строительства	61:26:0503001
5.	Адрес здания, сооружения, объекта незавершенного строительства	—
5.1.	Сведения о местоположении здания, сооружения, объекта незавершенного строительства (при отсутствии адреса) в структурированном в соответствии с федеральной информационной адресной системой виде	Ростовская обл., Неклиновский район, хут. Грузиновка, с/т "Бережок", уч. 52
5.2.	Дополнительные сведения о местоположении	—
6	Иные сведения	—

3. Пояснения к сведениям об объекте недвижимости с кадастровым номером 61:26:0503001:159 :

1.	

1. Сведения о характерных точках контура объекта недвижимости с кадастровым номером 61:26:0503001:160

Система координат МСК-61 **Зона № 1**

КАРТА-ПЛАН ТЕРРИТОРИИ

Описание местоположения зданий, сооружений, объектов незавершенного строительства на земельном участке

Обозначение характерных точек контура	Содержатся в Едином государственном реестре недвижимости			Определены в ходе выполнения комплексных кадастровых работ			Метод определения координат	Формулы, примененные для расчета средней квадратической погрешности определения координат характерных точек границ (M_t), с подставленными в такие формулы значениями и итоговые (вычисленные) значения M_t, м
	Координаты, м		Радиус, м	Координаты, м		Радиус, м		
	X	Y	R	X	Y	R		
1	2	3	4	5	6	7	8	9
н61О	—	—	—	426167,81	1354225,03	—	Метод спутниковых геодезических измерений (определений)	Mt = SQRT(M1^2+M2^2) = SQRT(0,6^2+0,08^2) = 0,1 м
н62О	—	—	—	426168,27	1354231,80	—	Метод спутниковых геодезических измерений (определений)	Mt = SQRT(M1^2+M2^2) = SQRT(0,6^2+0,08^2) = 0,1 м
н63О	—	—	—	426161,80	1354232,25	—	Метод спутниковых геодезических измерений (определений)	Mt = SQRT(M1^2+M2^2) = SQRT(0,6^2+0,08^2) = 0,1 м
н64О	—	—	—	426161,33	1354225,47	—	Метод спутниковых геодезических измерений (определений)	Mt = SQRT(M1^2+M2^2) = SQRT(0,6^2+0,08^2) = 0,1 м
н61О	—	—	—	426167,81	1354225,03	—	Метод спутниковых геодезических измерений (определений)	Mt = SQRT(M1^2+M2^2) = SQRT(0,6^2+0,08^2) = 0,1 м

КАРТА-ПЛАН ТЕРРИТОРИИ

Описание местоположения зданий, сооружений, объектов незавершенного строительства на земельном участке

2. Сведения о характеристиках объекта недвижимости с кадастровым номером 61:26:0503001:160

№ п/п	Наименование характеристики	Значение характеристики
1	2	3
1	Вид объекта недвижимости	здание
2	Ранее присвоенный государственный учетный номер (инвентарный) здания, сооружения, объекта незавершенного строительства	—
3	Кадастровый номер земельного участка (земельных участков), в границах которого (которых) расположены здание, сооружение, объект незавершенного строительства	61:26:0503001:8, 61:26:0503001:16
4	Уникальный учетный номер кадастрового квартала, в границах которого расположены здание, сооружение, объект незавершенного строительства	61:26:0503001
5.	Адрес здания, сооружения, объекта незавершенного строительства	—
5.1.	Сведения о местоположении здания, сооружения, объекта незавершенного строительства (при отсутствии адреса) в структурированном в соответствии с федеральной информационной адресной системой виде	Россия, Ростовская обл., Неклиновский район, х. Грузиновка, с/т "Бережок", дом №90
5.2.	Дополнительные сведения о местоположении	—
6	Иные сведения	—

3. Пояснения к сведениям об объекте недвижимости с кадастровым номером 61:26:0503001:160 :

1.	

1. Сведения о характерных точках контура объекта недвижимости с кадастровым номером 61:26:0503001:161

Система координат МСК-61 **Зона № 1**

Обозначение характерных точек контура	Содержатся в Едином государственном реестре недвижимости			Определены в ходе выполнения комплексных кадастровых работ			Метод определения координат	Формулы, примененные для расчета средней квадратической погрешности определения координат характерных точек границ (M_t), с подставленными в такие формулы значениями и итоговые (вычисленные) значения M_t, м
	Координаты, м		Радиус, м	Координаты, м		Радиус, м		
	X	Y	R	X	Y	R		
1	2	3	4	5	6	7	8	9
н219О	—	—	—	426218,00	1354292,51	—	Метод спутниковых геодезических	Mt = SQRT(M1^2+M2^2) = SQRT(0,6^2+0,08^2) = 0,1 м

КАРТА-ПЛАН ТЕРРИТОРИИ

Описание местоположения зданий, сооружений, объектов незавершенного строительства на земельном участке

							измерений (определений)	
н220О	—	—	—	426218,59	1354297,84	—	Метод спутниковых геодезических измерений (определений)	Mt = SQRT(M1^2+M2^2) = SQRT(0,6^2+0,08^2) = 0,1 м
н221О	—	—	—	426211,09	1354298,67	—	Метод спутниковых геодезических измерений (определений)	Mt = SQRT(M1^2+M2^2) = SQRT(0,6^2+0,08^2) = 0,1 м
н222О	—	—	—	426210,50	1354293,34	—	Метод спутниковых геодезических измерений (определений)	Mt = SQRT(M1^2+M2^2) = SQRT(0,6^2+0,08^2) = 0,1 м
н219О	—	—	—	426218,00	1354292,51	—	Метод спутниковых геодезических измерений (определений)	Mt = SQRT(M1^2+M2^2) = SQRT(0,6^2+0,08^2) = 0,1 м

2. Сведения о характеристиках объекта недвижимости с кадастровым номером 61:26:0503001:161

№ п/п	Наименование характеристики	Значение характеристики
1	2	3
1	Вид объекта недвижимости	здание
2	Ранее присвоенный государственный учетный номер (инвентарный) здания, сооружения, объекта незавершенного строительства	—
3	Кадастровый номер земельного участка (земельных участков), в границах которого (которых) расположены здание, сооружение, объект незавершенного строительства	61:26:0503001:46
4	Уникальный учетный номер кадастрового квартала, в границах которого расположены здание, сооружение, объект незавершенного строительства	61:26:0503001
5.	Адрес здания, сооружения, объекта незавершенного строительства	—

КАРТА-ПЛАН ТЕРРИТОРИИ

Описание местоположения зданий, сооружений, объектов незавершенного строительства на земельном участке

1	2	3
5.1.	Сведения о местоположении здания, сооружения, объекта незавершенного строительства (при отсутствии адреса) в структурированном в соответствии с федеральной информационной адресной системой виде	Россия, Ростовская обл., Неклиновский район, х. Грузиновка, с/т "Бережок", уч.64
5.2.	Дополнительные сведения о местоположении	—
6	Иные сведения	—

3. Пояснения к сведениям об объекте недвижимости с кадастровым номером 61:26:0503001:161 :

1.	

1. Сведения о характерных точках контура объекта недвижимости с кадастровым номером 61:26:0503001:162

Система координат МСК-61 **Зона № 1**

Обозначение характерных точек контура	Содержатся в Едином государственном реестре недвижимости			Определены в ходе выполнения комплексных кадастровых работ			Метод определения координат	Формулы, примененные для расчета средней квадратической погрешности определения координат характерных точек границ (M_t), с подставленными в такие формулы значениями и итоговые (вычисленные) значения M_t, м
	Координаты, м		Радиус, м	Координаты, м		Радиус, м		
	X	Y	R	X	Y	R		
1	2	3	4	5	6	7	8	9
н199О	—	—	—	426276,93	1354535,86	—	Метод спутниковых геодезических измерений (определений)	Mt = SQRT(M1^2+M2^2) = SQRT(0,6^2+0,08^2) = 0,1 м
н200О	—	—	—	426277,27	1354543,14	—	Метод спутниковых геодезических измерений (определений)	Mt = SQRT(M1^2+M2^2) = SQRT(0,6^2+0,08^2) = 0,1 м
н201О	—	—	—	426269,05	1354543,52	—	Метод спутниковых геодезических измерений (определений)	Mt = SQRT(M1^2+M2^2) = SQRT(0,6^2+0,08^2) = 0,1 м

КАРТА-ПЛАН ТЕРРИТОРИИ

Описание местоположения зданий, сооружений, объектов незавершенного строительства на земельном участке

н202О	—	—	—	426268,94	1354541,29	—	Метод спутниковых геодезических измерений (определений)	Mt = SQRT(M1^2+M2^2) = SQRT(0,6^2+0,08^2) = 0,1 м
н203О	—	—	—	426271,61	1354541,17	—	Метод спутниковых геодезических измерений (определений)	Mt = SQRT(M1^2+M2^2) = SQRT(0,6^2+0,08^2) = 0,1 м
н204О	—	—	—	426271,38	1354536,12	—	Метод спутниковых геодезических измерений (определений)	Mt = SQRT(M1^2+M2^2) = SQRT(0,6^2+0,08^2) = 0,1 м
н199О	—	—	—	426276,93	1354535,86	—	Метод спутниковых геодезических измерений (определений)	Mt = SQRT(M1^2+M2^2) = SQRT(0,6^2+0,08^2) = 0,1 м

2. Сведения о характеристиках объекта недвижимости с кадастровым номером 61:26:0503001:162

№ п/п	Наименование характеристики	Значение характеристики
1	2	3
1	Вид объекта недвижимости	здание
2	Ранее присвоенный государственный учетный номер (инвентарный) здания, сооружения, объекта незавершенного строительства	—
3	Кадастровый номер земельного участка (земельных участков), в границах которого (которых) расположены здание, сооружение, объект незавершенного строительства	61:26:0503001:5
4	Уникальный учетный номер кадастрового квартала, в границах которого расположены здание, сооружение, объект незавершенного строительства	61:26:0503001
5.	Адрес здания, сооружения, объекта незавершенного строительства	—
5.1.	Сведения о местоположении здания, сооружения, объекта незавершенного строительства (при отсутствии адреса) в	Россия, Ростовская обл., Неклиновский район, х. Грузиновка, с/т "Бережок", уч.41

КАРТА-ПЛАН ТЕРРИТОРИИ

Описание местоположения зданий, сооружений, объектов незавершенного строительства на земельном участке

1	2	3
	структурированном в соответствии с федеральной информационной адресной системой виде	
5.2.	Дополнительные сведения о местоположении	—
6	Иные сведения	—

3. Пояснения к сведениям об объекте недвижимости с кадастровым номером 61:26:0503001:162 :

1.	

1. Сведения о характерных точках контура объекта недвижимости с кадастровым номером 61:26:0503001:163

Система координат МСК-61 **Зона № 1**

Обозначение характерных точек контура	Содержатся в Едином государственном реестре недвижимости			Определены в ходе выполнения комплексных кадастровых работ			Метод определения координат	Формулы, примененные для расчета средней квадратической погрешности определения координат характерных точек границ (M_t), с подставленными в такие формулы значениями и итоговые (вычисленные) значения M_t, м
	Координаты, м		Радиус, м	Координаты, м		Радиус, м		
	X	Y	R	X	Y	R		
1	2	3	4	5	6	7	8	9
н215О	—	—	—	426241,28	1354517,23	—	Метод спутниковых геодезических измерений (определений)	Mt = SQRT(M1^2+M2^2) = SQRT(0,6^2+0,08^2) = 0,1 м
н216О	—	—	—	426242,24	1354522,35	—	Метод спутниковых геодезических измерений (определений)	Mt = SQRT(M1^2+M2^2) = SQRT(0,6^2+0,08^2) = 0,1 м
н217О	—	—	—	426233,18	1354524,04	—	Метод спутниковых геодезических измерений (определений)	Mt = SQRT(M1^2+M2^2) = SQRT(0,6^2+0,08^2) = 0,1 м
н218О	—	—	—	426232,22	1354518,93	—	Метод спутниковых	Mt = SQRT(M1^2+M2^2) = SQRT(0,6^2+0,08^2) = 0,1 м

КАРТА-ПЛАН ТЕРРИТОРИИ

Описание местоположения зданий, сооружений, объектов незавершенного строительства на земельном участке

							геодезических измерений (определений)	
н215О	—	—	—	426241,28	1354517,23	—	Метод спутниковых геодезических измерений (определений)	Mt = SQRT(M1^2+M2^2) = SQRT(0,6^2+0,08^2) = 0,1 м

2. Сведения о характеристиках объекта недвижимости с кадастровым номером 61:26:0503001:163

№ п/п	Наименование характеристики	Значение характеристики
1	2	3
1	Вид объекта недвижимости	здание
2	Ранее присвоенный государственный учетный номер (инвентарный) здания, сооружения, объекта незавершенного строительства	—
3	Кадастровый номер земельного участка (земельных участков), в границах которого (которых) расположены здание, сооружение, объект незавершенного строительства	61:26:0503001:12
4	Уникальный учетный номер кадастрового квартала, в границах которого расположены здание, сооружение, объект незавершенного строительства	61:26:0503001
5.	Адрес здания, сооружения, объекта незавершенного строительства	—
5.1.	Сведения о местоположении здания, сооружения, объекта незавершенного строительства (при отсутствии адреса) в структурированном в соответствии с федеральной информационной адресной системой виде	Россия, Ростовская обл., Неклиновский район, х. Грузиновка, с/т "Бережок", уч. №42
5.2.	Дополнительные сведения о местоположении	—
6	Иные сведения	—

3. Пояснения к сведениям об объекте недвижимости с кадастровым номером 61:26:0503001:163 :

1.	

1. Сведения о характерных точках контура объекта недвижимости с кадастровым номером 61:26:0503001:164

Система координат МСК-61 **Зона № 1**

КАРТА-ПЛАН ТЕРРИТОРИИ

Описание местоположения зданий, сооружений, объектов незавершенного строительства на земельном участке

Обозначение характерных точек контура	Содержатся в Едином государственном реестре недвижимости			Определены в ходе выполнения комплексных кадастровых работ			Метод определения координат	Формулы, примененные для расчета средней квадратической погрешности определения координат характерных точек границ (M_t), с подставленными в такие формулы значениями и итоговые (вычисленные) значения M_t, м
	Координаты, м		Радиус, м	Координаты, м		Радиус, м		
	X	Y	R	X	Y	R		
1	2	3	4	5	6	7	8	9
н227О	—	—	—	426228,57	1354528,48	—	Метод спутниковых геодезических измерений (определений)	Mt = SQRT(M1^2+M2^2) = SQRT(0,6^2+0,08^2) = 0,1 м
н228О	—	—	—	426229,33	1354532,09	—	Метод спутниковых геодезических измерений (определений)	Mt = SQRT(M1^2+M2^2) = SQRT(0,6^2+0,08^2) = 0,1 м
н229О	—	—	—	426224,51	1354533,11	—	Метод спутниковых геодезических измерений (определений)	Mt = SQRT(M1^2+M2^2) = SQRT(0,6^2+0,08^2) = 0,1 м
н230О	—	—	—	426223,75	1354529,50	—	Метод спутниковых геодезических измерений (определений)	Mt = SQRT(M1^2+M2^2) = SQRT(0,6^2+0,08^2) = 0,1 м
н227О	—	—	—	426228,57	1354528,48	—	Метод спутниковых геодезических измерений (определений)	Mt = SQRT(M1^2+M2^2) = SQRT(0,6^2+0,08^2) = 0,1 м

КАРТА-ПЛАН ТЕРРИТОРИИ

Описание местоположения зданий, сооружений, объектов незавершенного строительства на земельном участке

2. Сведения о характеристиках объекта недвижимости с кадастровым номером 61:26:0503001:164

№ п/п	Наименование характеристики	Значение характеристики
1	2	3
1	Вид объекта недвижимости	здание
2	Ранее присвоенный государственный учетный номер (инвентарный) здания, сооружения, объекта незавершенного строительства	—
3	Кадастровый номер земельного участка (земельных участков), в границах которого (которых) расположены здание, сооружение, объект незавершенного строительства	61:26:0503001:12
4	Уникальный учетный номер кадастрового квартала, в границах которого расположены здание, сооружение, объект незавершенного строительства	61:26:0503001
5.	Адрес здания, сооружения, объекта незавершенного строительства	—
5.1.	Сведения о местоположении здания, сооружения, объекта незавершенного строительства (при отсутствии адреса) в структурированном в соответствии с федеральной информационной адресной системой виде	Россия, Ростовская обл., Неклиновский район, х. Грузиновка, с/т "Бережок", уч. №42
5.2.	Дополнительные сведения о местоположении	—
6	Иные сведения	—

3. Пояснения к сведениям об объекте недвижимости с кадастровым номером 61:26:0503001:164 :

1.	

1. Сведения о характерных точках контура объекта недвижимости с кадастровым номером 61:26:0503001:168

Система координат МСК-61 **Зона № 1**

Обозначение характерных точек контура	Содержатся в Едином государственном реестре недвижимости			Определены в ходе выполнения комплексных кадастровых работ			Метод определения координат	Формулы, примененные для расчета средней квадратической погрешности определения координат характерных точек границ (M_t), с подставленными в такие формулы значениями и итоговые (вычисленные) значения M_t, м
	Координаты, м		Радиус, м	Координаты, м		Радиус, м		
	X	Y	R	X	Y	R		
1	2	3	4	5	6	7	8	9
н85О	—	—	—	426301,24	1354473,58	—	Метод спутниковых геодезических	Mt = SQRT(M1^2+M2^2) = SQRT(0,6^2+0,08^2) = 0,1 м

КАРТА-ПЛАН ТЕРРИТОРИИ

Описание местоположения зданий, сооружений, объектов незавершенного строительства на земельном участке

							измерений (определений)	
н86О	—	—	—	426301,92	1354480,95	—	Метод спутниковых геодезических измерений (определений)	Mt = SQRT(M1^2+M2^2) = SQRT(0,6^2+0,08^2) = 0,1 м
н87О	—	—	—	426296,78	1354481,42	—	Метод спутниковых геодезических измерений (определений)	Mt = SQRT(M1^2+M2^2) = SQRT(0,6^2+0,08^2) = 0,1 м
н88О	—	—	—	426296,10	1354474,06	—	Метод спутниковых геодезических измерений (определений)	Mt = SQRT(M1^2+M2^2) = SQRT(0,6^2+0,08^2) = 0,1 м
н85О	—	—	—	426301,24	1354473,58	—	Метод спутниковых геодезических измерений (определений)	Mt = SQRT(M1^2+M2^2) = SQRT(0,6^2+0,08^2) = 0,1 м

2. Сведения о характеристиках объекта недвижимости с кадастровым номером 61:26:0503001:168

№ п/п	Наименование характеристики	Значение характеристики
1	2	3
1	Вид объекта недвижимости	здание
2	Ранее присвоенный государственный учетный номер (инвентарный) здания, сооружения, объекта незавершенного строительства	—
3	Кадастровый номер земельного участка (земельных участков), в границах которого (которых) расположены здание, сооружение, объект незавершенного строительства	61:26:0503001:101
4	Уникальный учетный номер кадастрового квартала, в границах которого расположены здание, сооружение, объект незавершенного строительства	61:26:0503001
5.	Адрес здания, сооружения, объекта незавершенного строительства	—

КАРТА-ПЛАН ТЕРРИТОРИИ

Описание местоположения зданий, сооружений, объектов незавершенного строительства на земельном участке

1	2	3
5.1.	Сведения о местоположении здания, сооружения, объекта незавершенного строительства (при отсутствии адреса) в структурированном в соответствии с федеральной информационной адресной системой виде	Ростовская область, р-н Неклиновский, х Грузиновка, снт "Бережок", 12
5.2.	Дополнительные сведения о местоположении	снт "Бережок"
6	Иные сведения	—

3. Пояснения к сведениям об объекте недвижимости с кадастровым номером 61:26:0503001:168 :

1.	

1. Сведения о характерных точках контура объекта недвижимости с кадастровым номером 61:26:0503001:169

Система координат МСК-61 **Зона № 1**

Обозначение характерных точек контура	Содержатся в Едином государственном реестре недвижимости			Определены в ходе выполнения комплексных кадастровых работ			Метод определения координат	Формулы, примененные для расчета средней квадратической погрешности определения координат характерных точек границ (M_t), с подставленными в такие формулы значениями и итоговые (вычисленные) значения M_t, м
	Координаты, м		Радиус, м	Координаты, м		Радиус, м		
	X	Y	R	X	Y	R		
1	2	3	4	5	6	7	8	9
н29О	—	—	—	426330,11	1354443,02	—	Метод спутниковых геодезических измерений (определений)	Mt = SQRT(M1^2+M2^2) = SQRT(0,6^2+0,08^2) = 0,1 м
н30О	—	—	—	426330,62	1354450,64	—	Метод спутниковых геодезических измерений (определений)	Mt = SQRT(M1^2+M2^2) = SQRT(0,6^2+0,08^2) = 0,1 м
н31О	—	—	—	426324,83	1354451,02	—	Метод спутниковых геодезических измерений (определений)	Mt = SQRT(M1^2+M2^2) = SQRT(0,6^2+0,08^2) = 0,1 м

КАРТА-ПЛАН ТЕРРИТОРИИ

Описание местоположения зданий, сооружений, объектов незавершенного строительства на земельном участке

н32О	—	—	—	426324,32	1354443,40	—	Метод спутниковых геодезических измерений (определений)	Mt = SQRT(M1^2+M2^2) = SQRT(0,6^2+0,08^2) = 0,1 м
н29О	—	—	—	426330,11	1354443,02	—	Метод спутниковых геодезических измерений (определений)	Mt = SQRT(M1^2+M2^2) = SQRT(0,6^2+0,08^2) = 0,1 м

2. Сведения о характеристиках объекта недвижимости с кадастровым номером 61:26:0503001:169

№ п/п	Наименование характеристики	Значение характеристики
1	2	3
1	Вид объекта недвижимости	здание
2	Ранее присвоенный государственный учетный номер (инвентарный) здания, сооружения, объекта незавершенного строительства	—
3	Кадастровый номер земельного участка (земельных участков), в границах которого (которых) расположены здание, сооружение, объект незавершенного строительства	61:26:0503001:100
4	Уникальный учетный номер кадастрового квартала, в границах которого расположены здание, сооружение, объект незавершенного строительства	61:26:0503001
5.	Адрес здания, сооружения, объекта незавершенного строительства	—
5.1.	Сведения о местоположении здания, сооружения, объекта незавершенного строительства (при отсутствии адреса) в структурированном в соответствии с федеральной информационной адресной системой виде	Ростовская область, р-н Неклиновский, х Грузиновка, снт "Бережок", д 13
5.2.	Дополнительные сведения о местоположении	—
6	Иные сведения	—

3. Пояснения к сведениям об объекте недвижимости с кадастровым номером 61:26:0503001:169 :

1.	

1. Сведения о характерных точках контура объекта недвижимости с кадастровым номером 61:26:0503001:170

Система координат МСК-61 **Зона № 1**

КАРТА-ПЛАН ТЕРРИТОРИИ

Описание местоположения зданий, сооружений, объектов незавершенного строительства на земельном участке

Обозначение характерных точек контура	Содержатся в Едином государственном реестре недвижимости			Определены в ходе выполнения комплексных кадастровых работ			Метод определения координат	Формулы, примененные для расчета средней квадратической погрешности определения координат характерных точек границ (M_t), с подставленными в такие формулы значениями и итоговые (вычисленные) значения M_t, м
	Координаты, м		Радиус, м	Координаты, м		Радиус, м		
	X	Y	R	X	Y	R		
1	2	3	4	5	6	7	8	9
н123О	—	—	—	426213,51	1354269,15	—	Метод спутниковых геодезических измерений (определений)	Mt = SQRT(M1^2+M2^2) = SQRT(0,6^2+0,08^2) = 0,1 м
н124О	—	—	—	426213,56	1354275,29	—	Метод спутниковых геодезических измерений (определений)	Mt = SQRT(M1^2+M2^2) = SQRT(0,6^2+0,08^2) = 0,1 м
н125О	—	—	—	426211,54	1354275,31	—	Метод спутниковых геодезических измерений (определений)	Mt = SQRT(M1^2+M2^2) = SQRT(0,6^2+0,08^2) = 0,1 м
н126О	—	—	—	426211,56	1354277,82	—	Метод спутниковых геодезических измерений (определений)	Mt = SQRT(M1^2+M2^2) = SQRT(0,6^2+0,08^2) = 0,1 м
н127О	—	—	—	426208,68	1354277,84	—	Метод спутниковых геодезических измерений (определений)	Mt = SQRT(M1^2+M2^2) = SQRT(0,6^2+0,08^2) = 0,1 м
н128О	—	—	—	426208,69	1354279,47	—	Метод спутниковых геодезических	Mt = SQRT(M1^2+M2^2) = SQRT(0,6^2+0,08^2) = 0,1 м

КАРТА-ПЛАН ТЕРРИТОРИИ

Описание местоположения зданий, сооружений, объектов незавершенного строительства на земельном участке

							измерений (определений)	
н129О	—	—	—	426205,58	1354279,49	—	Метод спутниковых геодезических измерений (определений)	Mt = SQRT(M1^2+M2^2) = SQRT(0,6^2+0,08^2) = 0,1 м
н130О	—	—	—	426205,50	1354269,21	—	Метод спутниковых геодезических измерений (определений)	Mt = SQRT(M1^2+M2^2) = SQRT(0,6^2+0,08^2) = 0,1 м
н123О	—	—	—	426213,51	1354269,15	—	Метод спутниковых геодезических измерений (определений)	Mt = SQRT(M1^2+M2^2) = SQRT(0,6^2+0,08^2) = 0,1 м

2. Сведения о характеристиках объекта недвижимости с кадастровым номером 61:26:0503001:170

№ п/п	Наименование характеристики	Значение характеристики
1	2	3
1	Вид объекта недвижимости	здание
2	Ранее присвоенный государственный учетный номер (инвентарный) здания, сооружения, объекта незавершенного строительства	—
3	Кадастровый номер земельного участка (земельных участков), в границах которого (которых) расположены здание, сооружение, объект незавершенного строительства	61:26:0503001:44
4	Уникальный учетный номер кадастрового квартала, в границах которого расположены здание, сооружение, объект незавершенного строительства	61:26:0503001
5.	Адрес здания, сооружения, объекта незавершенного строительства	—
5.1.	Сведения о местоположении здания, сооружения, объекта незавершенного строительства (при отсутствии адреса) в структурированном в соответствии с федеральной информационной адресной системой виде	Ростовская область, р-н Неклиновский, х. Грузиновка, снт "Бережок", уч. №66
5.2.	Дополнительные сведения о местоположении	—
6	Иные сведения	—

КАРТА-ПЛАН ТЕРРИТОРИИ

Описание местоположения зданий, сооружений, объектов незавершенного строительства на земельном участке

3. Пояснения к сведениям об объекте недвижимости с кадастровым номером 61:26:0503001:170 :

1.	

1. Сведения о характерных точках контура объекта недвижимости с кадастровым номером 61:26:0503001:171

Система координат МСК-61 **Зона № 1**

Обозначение характерных точек контура	Содержатся в Едином государственном реестре недвижимости			Определены в ходе выполнения комплексных кадастровых работ			Метод определения координат	Формулы, примененные для расчета средней квадратической погрешности определения координат характерных точек границ (M_t), с подставленными в такие формулы значениями и итоговые (вычисленные) значения M_t, м
	Координаты, м		Радиус, м	Координаты, м		Радиус, м		
	X	Y	R	X	Y	R		
1	2	3	4	5	6	7	8	9
н45О	—	—	—	426336,93	1354544,38	—	Метод спутниковых геодезических измерений (определений)	Mt = SQRT(M1^2+M2^2) = SQRT(0,6^2+0,08^2) = 0,1 м
н46О	—	—	—	426337,49	1354549,42	—	Метод спутниковых геодезических измерений (определений)	Mt = SQRT(M1^2+M2^2) = SQRT(0,6^2+0,08^2) = 0,1 м
н47О	—	—	—	426327,14	1354550,57	—	Метод спутниковых геодезических измерений (определений)	Mt = SQRT(M1^2+M2^2) = SQRT(0,6^2+0,08^2) = 0,1 м
н48О	—	—	—	426326,58	1354545,53	—	Метод спутниковых геодезических измерений (определений)	Mt = SQRT(M1^2+M2^2) = SQRT(0,6^2+0,08^2) = 0,1 м
н45О	—	—	—	426336,93	1354544,38	—	Метод спутниковых геодезических	Mt = SQRT(M1^2+M2^2) = SQRT(0,6^2+0,08^2) = 0,1 м

КАРТА-ПЛАН ТЕРРИТОРИИ

Описание местоположения зданий, сооружений, объектов незавершенного строительства на земельном участке

							измерений (определений)	

2. Сведения о характеристиках объекта недвижимости с кадастровым номером 61:26:0503001:171

№ п/п	Наименование характеристики	Значение характеристики
1	2	3
1	Вид объекта недвижимости	здание
2	Ранее присвоенный государственный учетный номер (инвентарный) здания, сооружения, объекта незавершенного строительства	—
3	Кадастровый номер земельного участка (земельных участков), в границах которого (которых) расположены здание, сооружение, объект незавершенного строительства	61:26:0503001:82
4	Уникальный учетный номер кадастрового квартала, в границах которого расположены здание, сооружение, объект незавершенного строительства	61:26:0503001
5.	Адрес здания, сооружения, объекта незавершенного строительства	—
5.1.	Сведения о местоположении здания, сооружения, объекта незавершенного строительства (при отсутствии адреса) в структурированном в соответствии с федеральной информационной адресной системой виде	Ростовская область, р-н Неклиновский, х Грузиновка, с/т "Бережок", уч. №3
5.2.	Дополнительные сведения о местоположении	—
6	Иные сведения	—

3. Пояснения к сведениям об объекте недвижимости с кадастровым номером 61:26:0503001:171 :

1.	

1. Сведения о характерных точках контура объекта недвижимости с кадастровым номером 61:26:0503001:172

Система координат МСК-61 **Зона № 1**

Обозначение характерных точек контура	Содержатся в Едином государственном реестре недвижимости			Определены в ходе выполнения комплексных кадастровых работ			Метод определения координат	Формулы, примененные для расчета средней квадратической погрешности определения координат характерных точек границ (M_t), с подставленными в такие формулы значениями и итоговые (вычисленные) значения M_t, м
	Координаты, м		Радиус, м	Координаты, м		Радиус, м		
	X	Y	R	X	Y	R		
1	2	3	4	5	6	7	8	9
н135О	—	—	—	426324,86	1354409,83	—	Метод спутниковых	Mt = SQRT(M1^2+M2^2) = SQRT(0,6^2+0,08^2) = 0,1 м

КАРТА-ПЛАН ТЕРРИТОРИИ

Описание местоположения зданий, сооружений, объектов незавершенного строительства на земельном участке

							геодезических измерений (определений)	
н136О	—	—	—	426325,54	1354416,94	—	Метод спутниковых геодезических измерений (определений)	Mt = SQRT(M1^2+M2^2) = SQRT(0,6^2+0,08^2) = 0,1 м
н137О	—	—	—	426319,95	1354417,47	—	Метод спутниковых геодезических измерений (определений)	Mt = SQRT(M1^2+M2^2) = SQRT(0,6^2+0,08^2) = 0,1 м
н138О	—	—	—	426319,28	1354410,36	—	Метод спутниковых геодезических измерений (определений)	Mt = SQRT(M1^2+M2^2) = SQRT(0,6^2+0,08^2) = 0,1 м
н135О	—	—	—	426324,86	1354409,83	—	Метод спутниковых геодезических измерений (определений)	Mt = SQRT(M1^2+M2^2) = SQRT(0,6^2+0,08^2) = 0,1 м

2. Сведения о характеристиках объекта недвижимости с кадастровым номером 61:26:0503001:172

№ п/п	Наименование характеристики	Значение характеристики
1	2	3
1	Вид объекта недвижимости	здание
2	Ранее присвоенный государственный учетный номер (инвентарный) здания, сооружения, объекта незавершенного строительства	—
3	Кадастровый номер земельного участка (земельных участков), в границах которого (которых) расположены здание, сооружение, объект незавершенного строительства	61:26:0503001:87
4	Уникальный учетный номер кадастрового квартала, в границах которого расположены здание, сооружение, объект незавершенного строительства	61:26:0503001
5.	Адрес здания, сооружения, объекта незавершенного строительства	—

КАРТА-ПЛАН ТЕРРИТОРИИ

Описание местоположения зданий, сооружений, объектов незавершенного строительства на земельном участке

1	2	3
5.1.	Сведения о местоположении здания, сооружения, объекта незавершенного строительства (при отсутствии адреса) в структурированном в соответствии с федеральной информационной адресной системой виде	Ростовская область, р-н Неклиновский, х Грузиновка, СНТ "Бережок", 17
5.2.	Дополнительные сведения о местоположении	—
6	Иные сведения	—

3. Пояснения к сведениям об объекте недвижимости с кадастровым номером 61:26:0503001:172 :

1.	

1. Сведения о характерных точках контура объекта недвижимости с кадастровым номером 61:26:0503001:173

Система координат МСК-61 **Зона № 1**

Обозначение характерных точек контура	Содержатся в Едином государственном реестре недвижимости			Определены в ходе выполнения комплексных кадастровых работ			Метод определения координат	Формулы, примененные для расчета средней квадратической погрешности определения координат характерных точек границ (M_t), с подставленными в такие формулы значениями и итоговые (вычисленные) значения M_t, м
	Координаты, м		Радиус, м	Координаты, м		Радиус, м		
	X	Y	R	X	Y	R		
1	2	3	4	5	6	7	8	9
н69О	—	—	—	426236,89	1354499,21	—	Метод спутниковых геодезических измерений (определений)	Mt = SQRT(M1^2+M2^2) = SQRT(0,6^2+0,08^2) = 0,1 м
н70О	—	—	—	426238,00	1354506,33	—	Метод спутниковых геодезических измерений (определений)	Mt = SQRT(M1^2+M2^2) = SQRT(0,6^2+0,08^2) = 0,1 м
н71О	—	—	—	426224,16	1354508,49	—	Метод спутниковых геодезических измерений (определений)	Mt = SQRT(M1^2+M2^2) = SQRT(0,6^2+0,08^2) = 0,1 м

КАРТА-ПЛАН ТЕРРИТОРИИ

Описание местоположения зданий, сооружений, объектов незавершенного строительства на земельном участке

н72О	—	—	—	426223,05	1354501,37	—	Метод спутниковых геодезических измерений (определений)	Mt = SQRT(M1^2+M2^2) = SQRT(0,6^2+0,08^2) = 0,1 м
н69О	—	—	—	426236,89	1354499,21	—	Метод спутниковых геодезических измерений (определений)	Mt = SQRT(M1^2+M2^2) = SQRT(0,6^2+0,08^2) = 0,1 м

2. Сведения о характеристиках объекта недвижимости с кадастровым номером 61:26:0503001:173

№ п/п	Наименование характеристики	Значение характеристики
1	2	3
1	Вид объекта недвижимости	здание
2	Ранее присвоенный государственный учетный номер (инвентарный) здания, сооружения, объекта незавершенного строительства	—
3	Кадастровый номер земельного участка (земельных участков), в границах которого (которых) расположены здание, сооружение, объект незавершенного строительства	61:26:0503001:66
4	Уникальный учетный номер кадастрового квартала, в границах которого расположены здание, сооружение, объект незавершенного строительства	61:26:0503001
5.	Адрес здания, сооружения, объекта незавершенного строительства	—
5.1.	Сведения о местоположении здания, сооружения, объекта незавершенного строительства (при отсутствии адреса) в структурированном в соответствии с федеральной информационной адресной системой виде	Ростовская область, р-н Неклиновский, х. Грузиновка, снт "Бережок", 44
5.2.	Дополнительные сведения о местоположении	—
6	Иные сведения	—

3. Пояснения к сведениям об объекте недвижимости с кадастровым номером 61:26:0503001:173 :

1.	

1. Сведения о характерных точках контура объекта недвижимости с кадастровым номером 61:26:0503001:174

Система координат МСК-61 **Зона № 1**

КАРТА-ПЛАН ТЕРРИТОРИИ

Описание местоположения зданий, сооружений, объектов незавершенного строительства на земельном участке

Обозначение характерных точек контура	Содержатся в Едином государственном реестре недвижимости			Определены в ходе выполнения комплексных кадастровых работ			Метод определения координат	Формулы, примененные для расчета средней квадратической погрешности определения координат характерных точек границ (M_t), с подставленными в такие формулы значениями и итоговые (вычисленные) значения M_t, м
	Координаты, м		Радиус, м	Координаты, м		Радиус, м		
	X	Y	R	X	Y	R		
1	2	3	4	5	6	7	8	9
н155О	—	—	—	426261,83	1354209,62	—	Метод спутниковых геодезических измерений (определений)	Mt = SQRT(M1^2+M2^2) = SQRT(0,6^2+0,08^2) = 0,1 м
н156О	—	—	—	426262,16	1354215,75	—	Метод спутниковых геодезических измерений (определений)	Mt = SQRT(M1^2+M2^2) = SQRT(0,6^2+0,08^2) = 0,1 м
н157О	—	—	—	426254,40	1354216,16	—	Метод спутниковых геодезических измерений (определений)	Mt = SQRT(M1^2+M2^2) = SQRT(0,6^2+0,08^2) = 0,1 м
н158О	—	—	—	426254,09	1354210,19	—	Метод спутниковых геодезических измерений (определений)	Mt = SQRT(M1^2+M2^2) = SQRT(0,6^2+0,08^2) = 0,1 м
н155О	—	—	—	426261,83	1354209,62	—	Метод спутниковых геодезических измерений (определений)	Mt = SQRT(M1^2+M2^2) = SQRT(0,6^2+0,08^2) = 0,1 м

КАРТА-ПЛАН ТЕРРИТОРИИ

Описание местоположения зданий, сооружений, объектов незавершенного строительства на земельном участке

2. Сведения о характеристиках объекта недвижимости с кадастровым номером 61:26:0503001:174

№ п/п	Наименование характеристики	Значение характеристики
1	2	3
1	Вид объекта недвижимости	здание
2	Ранее присвоенный государственный учетный номер (инвентарный) здания, сооружения, объекта незавершенного строительства	—
3	Кадастровый номер земельного участка (земельных участков), в границах которого (которых) расположены здание, сооружение, объект незавершенного строительства	61:26:0503001:51
4	Уникальный учетный номер кадастрового квартала, в границах которого расположены здание, сооружение, объект незавершенного строительства	61:26:0503001
5.	Адрес здания, сооружения, объекта незавершенного строительства	—
5.1.	Сведения о местоположении здания, сооружения, объекта незавершенного строительства (при отсутствии адреса) в структурированном в соответствии с федеральной информационной адресной системой виде	Ростовская область, р-н Неклиновский, х. Грузиновка, снт "Бережок", 38
5.2.	Дополнительные сведения о местоположении	—
6	Иные сведения	—

3. Пояснения к сведениям об объекте недвижимости с кадастровым номером 61:26:0503001:174 :

1.	

1. Сведения о характерных точках контура объекта недвижимости с кадастровым номером 61:26:0503001:178

Система координат МСК-61 **Зона № 1**

Обозначение характерных точек контура	Содержатся в Едином государственном реестре недвижимости			Определены в ходе выполнения комплексных кадастровых работ			Метод определения координат	Формулы, примененные для расчета средней квадратической погрешности определения координат характерных точек границ (M_t), с подставленными в такие формулы значениями и итоговые (вычисленные) значения M_t, м
	Координаты, м		Радиус, м	Координаты, м		Радиус, м		
	X	Y	R	X	Y	R		
1	2	3	4	5	6	7	8	9
н37О	—	—	—	426341,66	1354531,37	—	Метод спутниковых геодезических	Mt = SQRT(M1^2+M2^2) = SQRT(0,6^2+0,08^2) = 0,1 м

КАРТА-ПЛАН ТЕРРИТОРИИ

Описание местоположения зданий, сооружений, объектов незавершенного строительства на земельном участке

							измерений (определений)	
н38О	—	—	—	426342,03	1354537,21	—	Метод спутниковых геодезических измерений (определений)	Mt = SQRT(M1^2+M2^2) = SQRT(0,6^2+0,08^2) = 0,1 м
н39О	—	—	—	426337,85	1354537,48	—	Метод спутниковых геодезических измерений (определений)	Mt = SQRT(M1^2+M2^2) = SQRT(0,6^2+0,08^2) = 0,1 м
н40О	—	—	—	426337,48	1354531,63	—	Метод спутниковых геодезических измерений (определений)	Mt = SQRT(M1^2+M2^2) = SQRT(0,6^2+0,08^2) = 0,1 м
н37О	—	—	—	426341,66	1354531,37	—	Метод спутниковых геодезических измерений (определений)	Mt = SQRT(M1^2+M2^2) = SQRT(0,6^2+0,08^2) = 0,1 м

2. Сведения о характеристиках объекта недвижимости с кадастровым номером 61:26:0503001:178

№ п/п	Наименование характеристики	Значение характеристики
1	2	3
1	Вид объекта недвижимости	здание
2	Ранее присвоенный государственный учетный номер (инвентарный) здания, сооружения, объекта незавершенного строительства	—
3	Кадастровый номер земельного участка (земельных участков), в границах которого (которых) расположены здание, сооружение, объект незавершенного строительства	61:26:0503001:3
4	Уникальный учетный номер кадастрового квартала, в границах которого расположены здание, сооружение, объект незавершенного строительства	61:26:0503001
5.	Адрес здания, сооружения, объекта незавершенного строительства	—

КАРТА-ПЛАН ТЕРРИТОРИИ

Описание местоположения зданий, сооружений, объектов незавершенного строительства на земельном участке

1	2	3
5.1.	Сведения о местоположении здания, сооружения, объекта незавершенного строительства (при отсутствии адреса) в структурированном в соответствии с федеральной информационной адресной системой виде	Ростовская область, р-н Неклиновский, хут. Грузиновка, с/т "Бережок", уч. 5
5.2.	Дополнительные сведения о местоположении	—
6	Иные сведения	—

3. Пояснения к сведениям об объекте недвижимости с кадастровым номером 61:26:0503001:178 :	
1.	

КАРТА-ПЛАН ТЕРРИТОРИИ

Сведения о зданиях, сооружениях, объектах незавершенного строительства, необходимые для исправления реестровых ошибок в сведениях об описании их местоположения

1. Сведения о характерных точках контура **здание** **с кадастровым номером 61:26:0503001:139**

вид объекта недвижимости (здание, сооружение, объект незавершенного строительства)

Система координат МСК-61 **Зона № 1**

Обозначение характерных точек контура	Содержатся в Едином государственном реестре недвижимости			Определены в ходе выполнения комплексных кадастровых работ			Метод определения координат	Формулы, примененные для расчета средней квадратической погрешности определения координат характерных точек границ (M_t), с подставленными в такие формулы значениями и итоговые (вычисленные) значения M_t, м
	Координаты, м		Радиус, м	Координаты, м		Радиус, м		
	X	Y	R	X	Y	R		
1	2	3	4	5	6	7	8	9
н183О	—	—	—	426304,16	1354359,09	—	Метод спутниковых геодезических измерений (определений)	Mt = SQRT(M1^2+M2^2) = SQRT(0,6^2+0,08^2) = 0,1 м
н184О	—	—	—	426304,44	1354366,29	—	Метод спутниковых геодезических измерений (определений)	Mt = SQRT(M1^2+M2^2) = SQRT(0,6^2+0,08^2) = 0,1 м
н185О	—	—	—	426294,97	1354366,66	—	Метод спутниковых геодезических измерений (определений)	Mt = SQRT(M1^2+M2^2) = SQRT(0,6^2+0,08^2) = 0,1 м
н186О	—	—	—	426294,69	1354359,46	—	Метод спутниковых геодезических измерений (определений)	Mt = SQRT(M1^2+M2^2) = SQRT(0,6^2+0,08^2) = 0,1 м
н183О	—	—	—	426304,16	1354359,09	—	Метод спутниковых геодезических измерений (определений)	Mt = SQRT(M1^2+M2^2) = SQRT(0,6^2+0,08^2) = 0,1 м

КАРТА-ПЛАН ТЕРРИТОРИИ

Сведения о зданиях, сооружениях, объектах незавершенного строительства, необходимые для исправления реестровых ошибок в сведениях об описании их местоположения

2. Иные сведения об объекте недвижимости с кадастровым номером 61:26:0503001:139

1. —

3. Пояснения к сведениям об объекте недвижимости с кадастровым номером 61:26:0503001:139

1.

1. Сведения о характерных точках контура **здание** **с кадастровым номером 61:26:0503001:153**

вид объекта недвижимости (здание, сооружение, объект незавершенного строительства)

Система координат МСК-61 **Зона № 1**

Обозначение характерных точек контура	Содержатся в Едином государственном реестре недвижимости			Определены в ходе выполнения комплексных кадастровых работ			Метод определения координат	Формулы, примененные для расчета средней квадратической погрешности определения координат характерных точек границ (M_t), с подставленными в такие формулы значениями и итоговые (вычисленные) значения M_t, м
	Координаты, м		Радиус, м	Координаты, м		Радиус, м		
	X	Y	R	X	Y	R		
1	2	3	4	5	6	7	8	9
н11О	—	—	—	426344,78	1354514,84	—	Метод спутниковых геодезических измерений (определений)	Mt = SQRT(M1^2+M2^2) = SQRT(0,6^2+0,08^2) = 0,1 м
н12О	—	—	—	426345,18	1354518,24	—	Метод спутниковых геодезических измерений (определений)	Mt = SQRT(M1^2+M2^2) = SQRT(0,6^2+0,08^2) = 0,1 м
н13О	—	—	—	426340,41	1354518,80	—	Метод спутниковых геодезических измерений (определений)	Mt = SQRT(M1^2+M2^2) = SQRT(0,6^2+0,08^2) = 0,1 м
н14О	—	—	—	426340,00	1354515,41	—	Метод спутниковых геодезических	Mt = SQRT(M1^2+M2^2) = SQRT(0,6^2+0,08^2) = 0,1 м

КАРТА-ПЛАН ТЕРРИТОРИИ

Сведения о зданиях, сооружениях, объектах незавершенного строительства, необходимые для исправления реестровых ошибок в сведениях об описании их местоположения

							измерений (определений)	
н11О	—	—	—	426344,78	1354514,84	—	Метод спутниковых геодезических измерений (определений)	Mt = SQRT(M1^2+M2^2) = SQRT(0,6^2+0,08^2) = 0,1 м

2. Иные сведения об объекте недвижимости с кадастровым номером 61:26:0503001:153

1. —

3. Пояснения к сведениям об объекте недвижимости с кадастровым номером 61:26:0503001:153

1.

1. Сведения о характерных точках контура **здание** **с кадастровым номером 61:26:0503001:179**

вид объекта недвижимости (здание, сооружение, объект незавершенного строительства)

Система координат МСК-61 **Зона № 1**

Обозначение характерных точек контура	Содержатся в Едином государственном реестре недвижимости			Определены в ходе выполнения комплексных кадастровых работ			Метод определения координат	Формулы, примененные для расчета средней квадратической погрешности определения координат характерных точек границ (M_t), с подставленными в такие формулы значениями и итоговые (вычисленные) значения M_t, м
	Координаты, м		Радиус, м	Координаты, м		Радиус, м		
	X	Y	R	X	Y	R		
1	2	3	4	5	6	7	8	9
н111О	—	—	—	426257,11	1354538,25	—	Метод спутниковых геодезических измерений (определений)	Mt = SQRT(M1^2+M2^2) = SQRT(0,6^2+0,08^2) = 0,1 м
н112О	—	—	—	426258,50	1354546,88	—	Метод спутниковых геодезических измерений (определений)	Mt = SQRT(M1^2+M2^2) = SQRT(0,6^2+0,08^2) = 0,1 м

КАРТА-ПЛАН ТЕРРИТОРИИ

Сведения о зданиях, сооружениях, объектах незавершенного строительства, необходимые для исправления реестровых ошибок в сведениях об описании их местоположения

н113О	—	—	—	426253,74	1354547,65	—	Метод спутниковых геодезических измерений (определений)	Mt = SQRT(M1^2+M2^2) = SQRT(0,6^2+0,08^2) = 0,1 м
н114О	—	—	—	426252,35	1354539,02	—	Метод спутниковых геодезических измерений (определений)	Mt = SQRT(M1^2+M2^2) = SQRT(0,6^2+0,08^2) = 0,1 м
н111О	—	—	—	426257,11	1354538,25	—	Метод спутниковых геодезических измерений (определений)	Mt = SQRT(M1^2+M2^2) = SQRT(0,6^2+0,08^2) = 0,1 м

2. Иные сведения об объекте недвижимости с кадастровым номером 61:26:0503001:179

1. —

3. Пояснения к сведениям об объекте недвижимости с кадастровым номером 61:26:0503001:179

1.

1. Сведения о характерных точках контура **здание** **с кадастровым номером 61:26:0503001:180**

вид объекта недвижимости (здание, сооружение, объект незавершенного строительства)

Система координат МСК-61 **Зона № 1**

Обозначение характерных точек контура	Содержатся в Едином государственном реестре недвижимости			Определены в ходе выполнения комплексных кадастровых работ			Метод определения координат	Формулы, примененные для расчета средней квадратической погрешности определения координат характерных точек границ (M_t), с подставленными в такие формулы значениями и итоговые (вычисленные) значения M_t, м
	Координаты, м		Радиус, м	Координаты, м		Радиус, м		
	X	Y	R	X	Y	R		
1	2	3	4	5	6	7	8	9
н143О	—	—	—	426239,15	1354271,29	—	Метод спутниковых геодезических	Mt = SQRT(M1^2+M2^2) = SQRT(0,6^2+0,08^2) = 0,1 м

КАРТА-ПЛАН ТЕРРИТОРИИ

Сведения о зданиях, сооружениях, объектах незавершенного строительства, необходимые для исправления реестровых ошибок в сведениях об описании их местоположения

							измерений (определений)	
н144О	—	—	—	426239,46	1354277,89	—	Метод спутниковых геодезических измерений (определений)	Mt = SQRT(M1^2+M2^2) = SQRT(0,6^2+0,08^2) = 0,1 м
н145О	—	—	—	426232,87	1354278,21	—	Метод спутниковых геодезических измерений (определений)	Mt = SQRT(M1^2+M2^2) = SQRT(0,6^2+0,08^2) = 0,1 м
н146О	—	—	—	426232,77	1354276,19	—	Метод спутниковых геодезических измерений (определений)	Mt = SQRT(M1^2+M2^2) = SQRT(0,6^2+0,08^2) = 0,1 м
н147О	—	—	—	426234,51	1354276,11	—	Метод спутниковых геодезических измерений (определений)	Mt = SQRT(M1^2+M2^2) = SQRT(0,6^2+0,08^2) = 0,1 м
н148О	—	—	—	426234,43	1354274,41	—	Метод спутниковых геодезических измерений (определений)	Mt = SQRT(M1^2+M2^2) = SQRT(0,6^2+0,08^2) = 0,1 м
н149О	—	—	—	426237,19	1354274,27	—	Метод спутниковых геодезических измерений (определений)	Mt = SQRT(M1^2+M2^2) = SQRT(0,6^2+0,08^2) = 0,1 м
н150О	—	—	—	426237,05	1354271,39	—	Метод спутниковых геодезических измерений (определений)	Mt = SQRT(M1^2+M2^2) = SQRT(0,6^2+0,08^2) = 0,1 м
н143О	—	—	—	426239,15	1354271,29	—	Метод спутниковых геодезических измерений (определений)	Mt = SQRT(M1^2+M2^2) = SQRT(0,6^2+0,08^2) = 0,1 м

КАРТА-ПЛАН ТЕРРИТОРИИ

Сведения о зданиях, сооружениях, объектах незавершенного строительства, необходимые для исправления реестровых ошибок в сведениях об описании их местоположения

2. Иные сведения об объекте недвижимости с кадастровым номером 61:26:0503001:180

1. —

3. Пояснения к сведениям об объекте недвижимости с кадастровым номером 61:26:0503001:180

1.

1. Сведения о характерных точках контура **здание** **с кадастровым номером 61:26:0503001:182**

вид объекта недвижимости (здание, сооружение, объект незавершенного строительства)

Система координат МСК-61 **Зона № 1**

Обозначение характерных точек контура	Содержатся в Едином государственном реестре недвижимости			Определены в ходе выполнения комплексных кадастровых работ			Метод определения координат	Формулы, примененные для расчета средней квадратической погрешности определения координат характерных точек границ (M_t), с подставленными в такие формулы значениями и итоговые (вычисленные) значения M_t, м
	Координаты, м		Радиус, м	Координаты, м		Радиус, м		
	X	Y	R	X	Y	R		
1	2	3	4	5	6	7	8	9
н33О	—	—	—	426281,87	1354569,56	—	Метод спутниковых геодезических измерений (определений)	Mt = SQRT(M1^2+M2^2) = SQRT(0,6^2+0,08^2) = 0,1 м
н34О	—	—	—	426282,03	1354575,40	—	Метод спутниковых геодезических измерений (определений)	Mt = SQRT(M1^2+M2^2) = SQRT(0,6^2+0,08^2) = 0,1 м
н35О	—	—	—	426275,05	1354575,59	—	Метод спутниковых геодезических измерений (определений)	Mt = SQRT(M1^2+M2^2) = SQRT(0,6^2+0,08^2) = 0,1 м
н36О	—	—	—	426274,89	1354569,75	—	Метод спутниковых геодезических	Mt = SQRT(M1^2+M2^2) = SQRT(0,6^2+0,08^2) = 0,1 м

КАРТА-ПЛАН ТЕРРИТОРИИ

Сведения о зданиях, сооружениях, объектах незавершенного строительства, необходимые для исправления реестровых ошибок в сведениях об описании их местоположения

							измерений (определений)	
н33О	—	—	—	426281,87	1354569,56	—	Метод спутниковых геодезических измерений (определений)	Mt = SQRT(M1^2+M2^2) = SQRT(0,6^2+0,08^2) = 0,1 м

2. Иные сведения об объекте недвижимости с кадастровым номером 61:26:0503001:182

1. —

3. Пояснения к сведениям об объекте недвижимости с кадастровым номером 61:26:0503001:182

1.

1. Сведения о характерных точках контура **здание** **с кадастровым номером 61:26:0503001:183**

вид объекта недвижимости (здание, сооружение, объект незавершенного строительства)

Система координат МСК-61 **Зона № 1**

Обозначение характерных точек контура	Содержатся в Едином государственном реестре недвижимости			Определены в ходе выполнения комплексных кадастровых работ			Метод определения координат	Формулы, примененные для расчета средней квадратической погрешности определения координат характерных точек границ (M_t), с подставленными в такие формулы значениями и итоговые (вычисленные) значения M_t, м
	Координаты, м		Радиус, м	Координаты, м		Радиус, м		
	X	Y	R	X	Y	R		
1	2	3	4	5	6	7	8	9
н23О	—	—	—	426208,47	1354396,11	—	Метод спутниковых геодезических измерений (определений)	Mt = SQRT(M1^2+M2^2) = SQRT(0,6^2+0,08^2) = 0,1 м
н24О	—	—	—	426209,36	1354405,19	—	Метод спутниковых геодезических измерений (определений)	Mt = SQRT(M1^2+M2^2) = SQRT(0,6^2+0,08^2) = 0,1 м

КАРТА-ПЛАН ТЕРРИТОРИИ

Сведения о зданиях, сооружениях, объектах незавершенного строительства, необходимые для исправления реестровых ошибок в сведениях об описании их местоположения

н25О	—	—	—	426202,91	1354405,82	—	Метод спутниковых геодезических измерений (определений)	Mt = SQRT(M1^2+M2^2) = SQRT(0,6^2+0,08^2) = 0,1 м
н26О	—	—	—	426202,40	1354400,56	—	Метод спутниковых геодезических измерений (определений)	Mt = SQRT(M1^2+M2^2) = SQRT(0,6^2+0,08^2) = 0,1 м
н27О	—	—	—	426204,73	1354400,33	—	Метод спутниковых геодезических измерений (определений)	Mt = SQRT(M1^2+M2^2) = SQRT(0,6^2+0,08^2) = 0,1 м
н28О	—	—	—	426204,36	1354396,51	—	Метод спутниковых геодезических измерений (определений)	Mt = SQRT(M1^2+M2^2) = SQRT(0,6^2+0,08^2) = 0,1 м
н23О	—	—	—	426208,47	1354396,11	—	Метод спутниковых геодезических измерений (определений)	Mt = SQRT(M1^2+M2^2) = SQRT(0,6^2+0,08^2) = 0,1 м

2. Иные сведения об объекте недвижимости с кадастровым номером 61:26:0503001:183

1. —

3. Пояснения к сведениям об объекте недвижимости с кадастровым номером 61:26:0503001:183

1.

1. Сведения о характерных точках контура **здание** **с кадастровым номером 61:26:0503001:184**

вид объекта недвижимости (здание, сооружение, объект незавершенного строительства)

Система координат МСК-61 **Зона № 1**

КАРТА-ПЛАН ТЕРРИТОРИИ

Сведения о зданиях, сооружениях, объектах незавершенного строительства, необходимые для исправления реестровых ошибок в сведениях об описании их местоположения

Обозначение характерных точек контура	Содержатся в Едином государственном реестре недвижимости			Определены в ходе выполнения комплексных кадастровых работ			Метод определения координат	Формулы, примененные для расчета средней квадратической погрешности определения координат характерных точек границ (M_t), с подставленными в такие формулы значениями и итоговые (вычисленные) значения M_t, м
	Координаты, м		Радиус, м	Координаты, м		Радиус, м		
	X	Y	R	X	Y	R		
1	2	3	4	5	6	7	8	9
н81О	—	—	—	426196,28	1354245,06	—	Метод спутниковых геодезических измерений (определений)	Mt = SQRT(M1^2+M2^2) = SQRT(0,6^2+0,08^2) = 0,1 м
н82О	—	—	—	426196,60	1354253,76	—	Метод спутниковых геодезических измерений (определений)	Mt = SQRT(M1^2+M2^2) = SQRT(0,6^2+0,08^2) = 0,1 м
н83О	—	—	—	426188,47	1354254,06	—	Метод спутниковых геодезических измерений (определений)	Mt = SQRT(M1^2+M2^2) = SQRT(0,6^2+0,08^2) = 0,1 м
н84О	—	—	—	426188,15	1354245,36	—	Метод спутниковых геодезических измерений (определений)	Mt = SQRT(M1^2+M2^2) = SQRT(0,6^2+0,08^2) = 0,1 м
н81О	—	—	—	426196,28	1354245,06	—	Метод спутниковых геодезических измерений (определений)	Mt = SQRT(M1^2+M2^2) = SQRT(0,6^2+0,08^2) = 0,1 м

2. Иные сведения об объекте недвижимости с кадастровым номером 61:26:0503001:184

1. —

3. Пояснения к сведениям об объекте недвижимости с кадастровым номером 61:26:0503001:184

1.

КАРТА-ПЛАН ТЕРРИТОРИИ

Сведения о зданиях, сооружениях, объектах незавершенного строительства, необходимые для исправления реестровых ошибок в сведениях об описании их местоположения

1. Сведения о характерных точках контура **здание** **с кадастровым номером 61:26:0503001:396**

вид объекта недвижимости (здание, сооружение, объект незавершенного строительства)

Система координат МСК-61 **Зона № 1**

Обозначение характерных точек контура	Содержатся в Едином государственном реестре недвижимости			Определены в ходе выполнения комплексных кадастровых работ			Метод определения координат	Формулы, примененные для расчета средней квадратической погрешности определения координат характерных точек границ (M_t), с подставленными в такие формулы значениями и итоговые (вычисленные) значения M_t, м
	Координаты, м		Радиус, м	Координаты, м		Радиус, м		
	X	Y	R	X	Y	R		
1	2	3	4	5	6	7	8	9
н167О	—	—	—	426323,42	1354584,69	—	Метод спутниковых геодезических измерений (определений)	Mt = SQRT(M1^2+M2^2) = SQRT(0,6^2+0,08^2) = 0,1 м
н168О	—	—	—	426323,90	1354591,02	—	Метод спутниковых геодезических измерений (определений)	Mt = SQRT(M1^2+M2^2) = SQRT(0,6^2+0,08^2) = 0,1 м
н169О	—	—	—	426316,83	1354591,56	—	Метод спутниковых геодезических измерений (определений)	Mt = SQRT(M1^2+M2^2) = SQRT(0,6^2+0,08^2) = 0,1 м
н170О	—	—	—	426316,35	1354585,23	—	Метод спутниковых геодезических измерений (определений)	Mt = SQRT(M1^2+M2^2) = SQRT(0,6^2+0,08^2) = 0,1 м
н167О	—	—	—	426323,42	1354584,69	—	Метод спутниковых геодезических измерений (определений)	Mt = SQRT(M1^2+M2^2) = SQRT(0,6^2+0,08^2) = 0,1 м

КАРТА-ПЛАН ТЕРРИТОРИИ

Сведения о зданиях, сооружениях, объектах незавершенного строительства, необходимые для исправления реестровых ошибок в сведениях об описании их местоположения

2. Иные сведения об объекте недвижимости с кадастровым номером 61:26:0503001:396

1. —

3. Пояснения к сведениям об объекте недвижимости с кадастровым номером 61:26:0503001:396

1.

1. Сведения о характерных точках контура **здание** **с кадастровым номером 61:26:0503001:397**

вид объекта недвижимости (здание, сооружение, объект незавершенного строительства)

Система координат МСК-61 **Зона № 1**

Обозначение характерных точек контура	Содержатся в Едином государственном реестре недвижимости			Определены в ходе выполнения комплексных кадастровых работ			Метод определения координат	Формулы, примененные для расчета средней квадратической погрешности определения координат характерных точек границ (M_t), с подставленными в такие формулы значениями и итоговые (вычисленные) значения M_t, м
	Координаты, м		Радиус, м	Координаты, м		Радиус, м		
	X	Y	R	X	Y	R		
1	2	3	4	5	6	7	8	9
н1О	—	—	—	426314,44	1354534,00	—	Метод спутниковых геодезических измерений (определений)	Mt = SQRT(M1^2+M2^2) = SQRT(0,6^2+0,08^2) = 0,1 м
н2О	—	—	—	426314,71	1354539,12	—	Метод спутниковых геодезических измерений (определений)	Mt = SQRT(M1^2+M2^2) = SQRT(0,6^2+0,08^2) = 0,1 м
н3О	—	—	—	426312,10	1354539,26	—	Метод спутниковых геодезических измерений (определений)	Mt = SQRT(M1^2+M2^2) = SQRT(0,6^2+0,08^2) = 0,1 м
н4О	—	—	—	426312,22	1354541,51	—	Метод спутниковых геодезических	Mt = SQRT(M1^2+M2^2) = SQRT(0,6^2+0,08^2) = 0,1 м

КАРТА-ПЛАН ТЕРРИТОРИИ

Сведения о зданиях, сооружениях, объектах незавершенного строительства, необходимые для исправления реестровых ошибок в сведениях об описании их местоположения

							измерений (определений)	
н5О	—	—	—	426303,56	1354541,96	—	Метод спутниковых геодезических измерений (определений)	Mt = SQRT(M1^2+M2^2) = SQRT(0,6^2+0,08^2) = 0,1 м
н6О	—	—	—	426303,18	1354534,60	—	Метод спутниковых геодезических измерений (определений)	Mt = SQRT(M1^2+M2^2) = SQRT(0,6^2+0,08^2) = 0,1 м
н1О	—	—	—	426314,44	1354534,00	—	Метод спутниковых геодезических измерений (определений)	Mt = SQRT(M1^2+M2^2) = SQRT(0,6^2+0,08^2) = 0,1 м

2. Иные сведения об объекте недвижимости с кадастровым номером 61:26:0503001:397

1. —

3. Пояснения к сведениям об объекте недвижимости с кадастровым номером 61:26:0503001:397

1.

КАРТА-ПЛАН ТЕРРИТОРИИ
Схема границ земельных участков

Основной лист

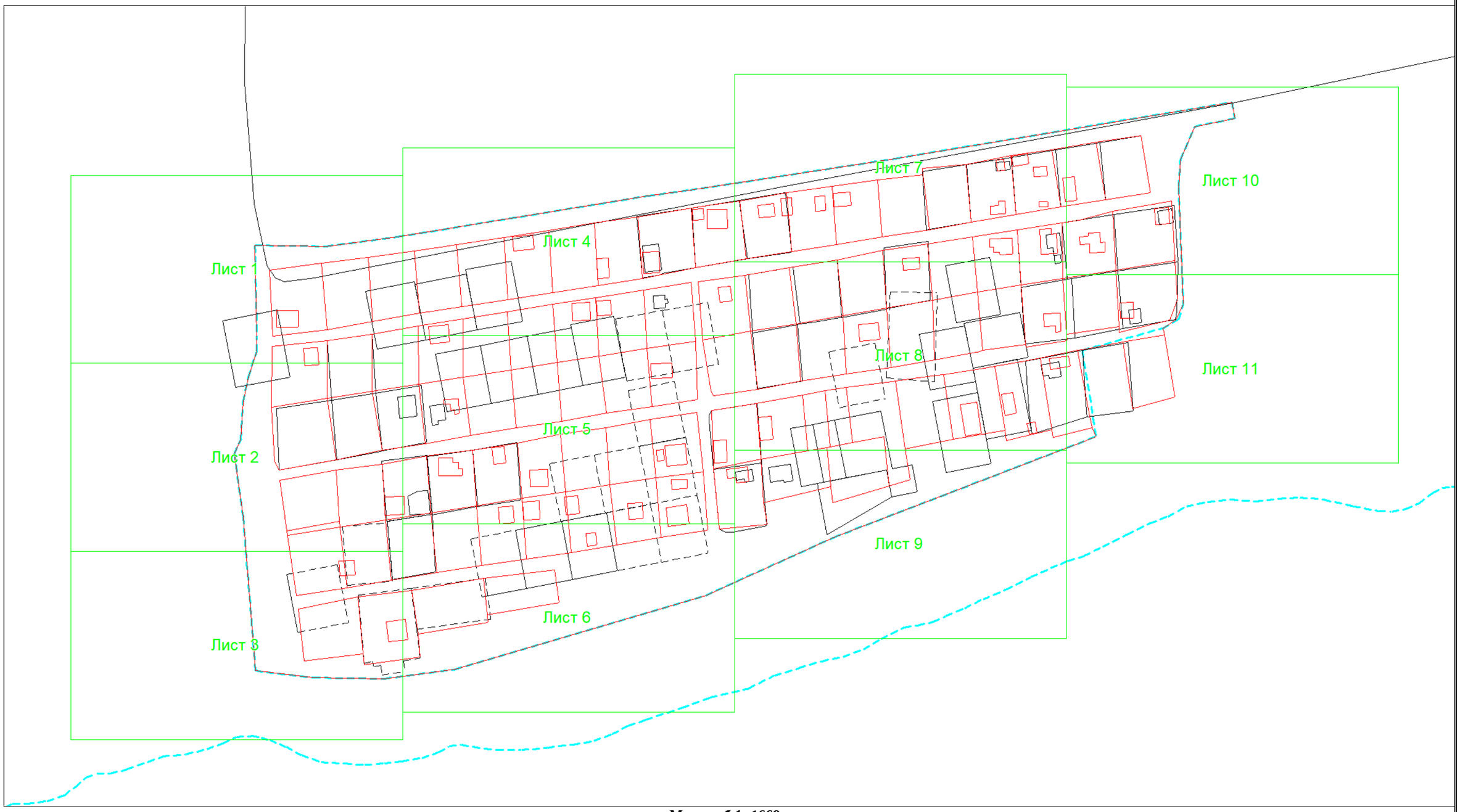

Масштаб 1: 1669

Условные обозначения:

– область выносного листа,

23 – номер выносного листа.

Остальные обозначения приведены на отдельной странице в конце раздела.

КАРТА-ПЛАН ТЕРРИТОРИИ

Схема границ земельных участков

Выносной лист №1

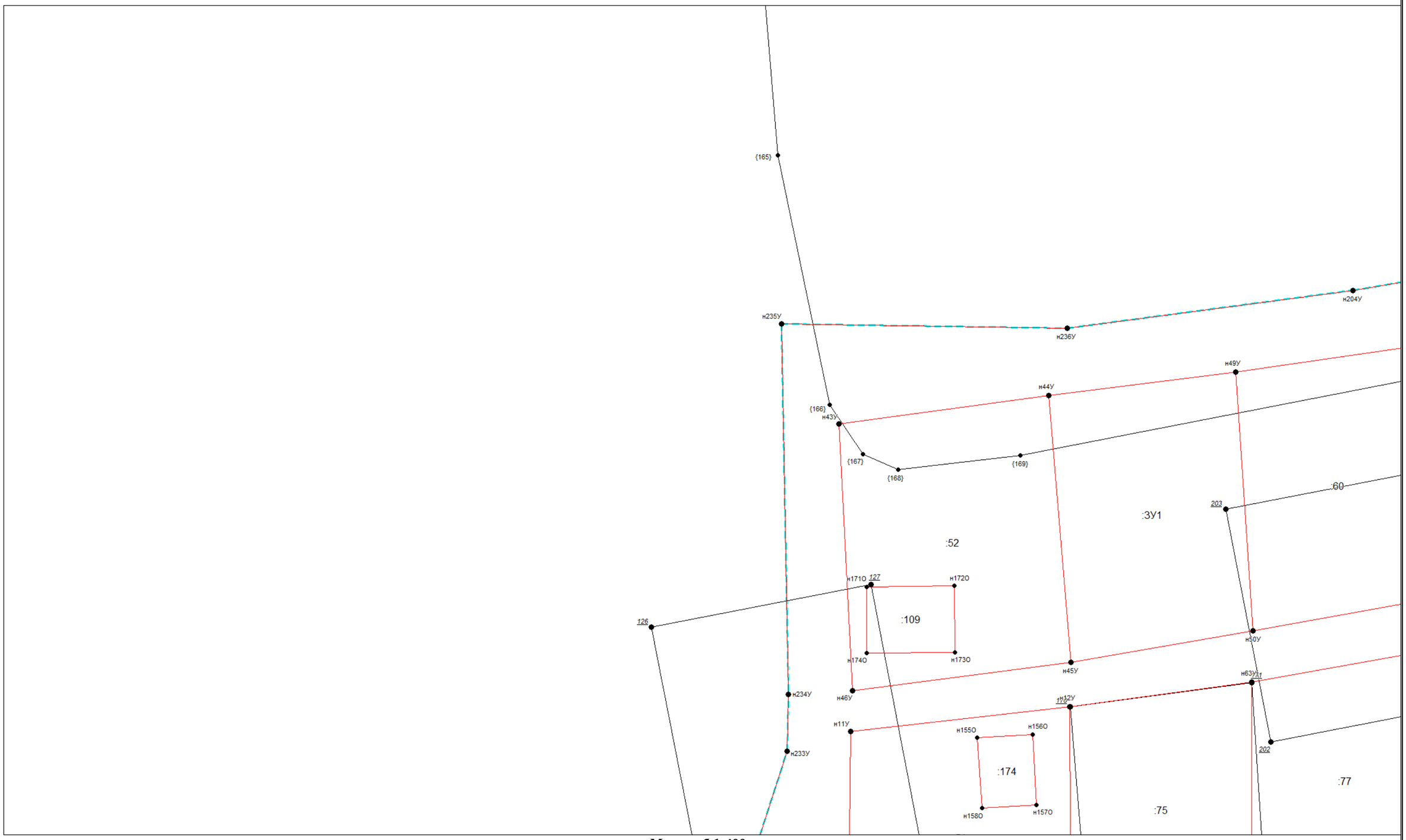

Масштаб 1:400

Условные обозначения приведены на отдельной странице в конце раздела.

КАРТА-ПЛАН ТЕРРИТОРИИ

Схема границ земельных участков

Выносной лист №2

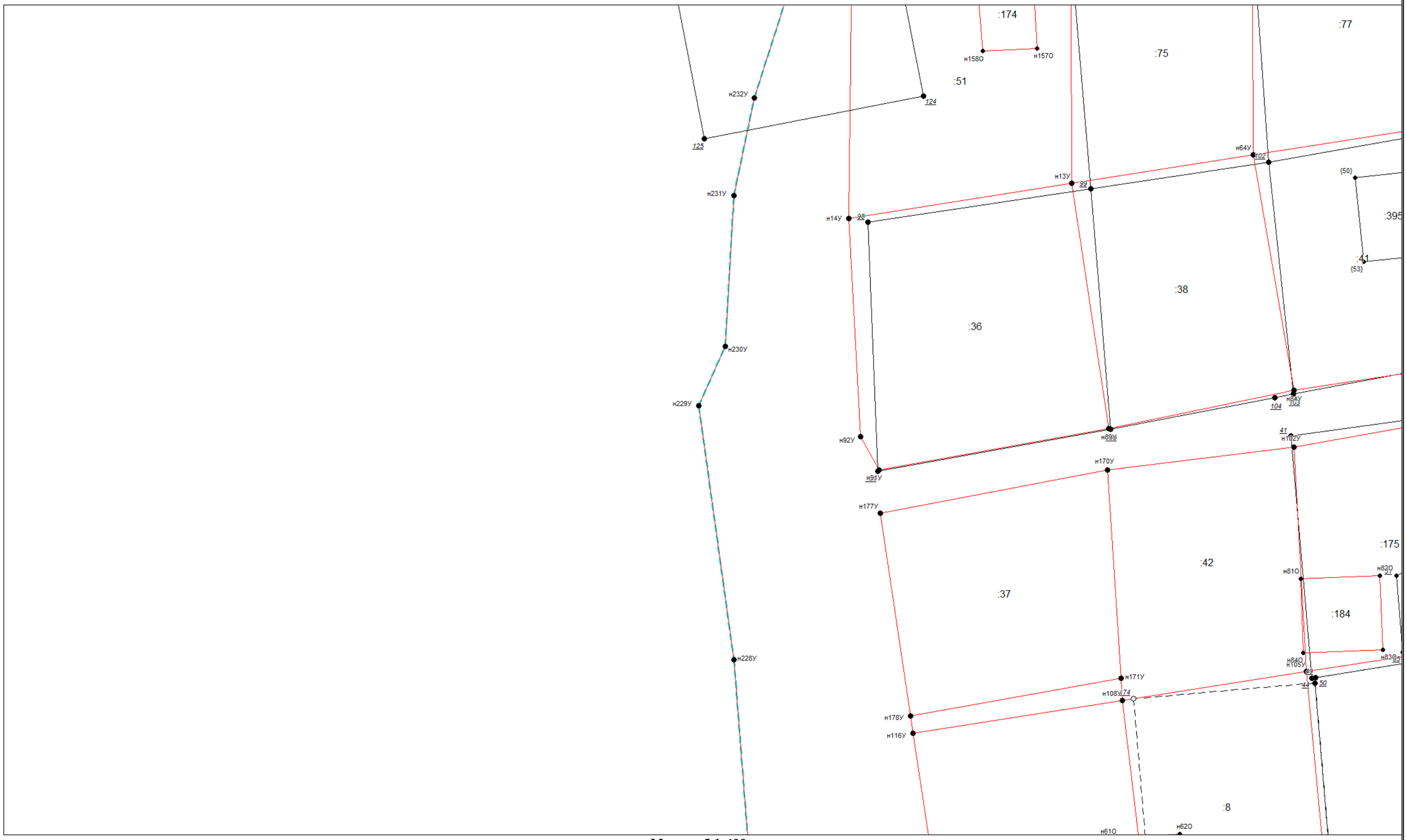

Масштаб 1:400

Условные обозначения приведены на отдельной странице в конце раздела.

КАРТА-ПЛАН ТЕРРИТОРИИ

Схема границ земельных участков

Выносной лист №3

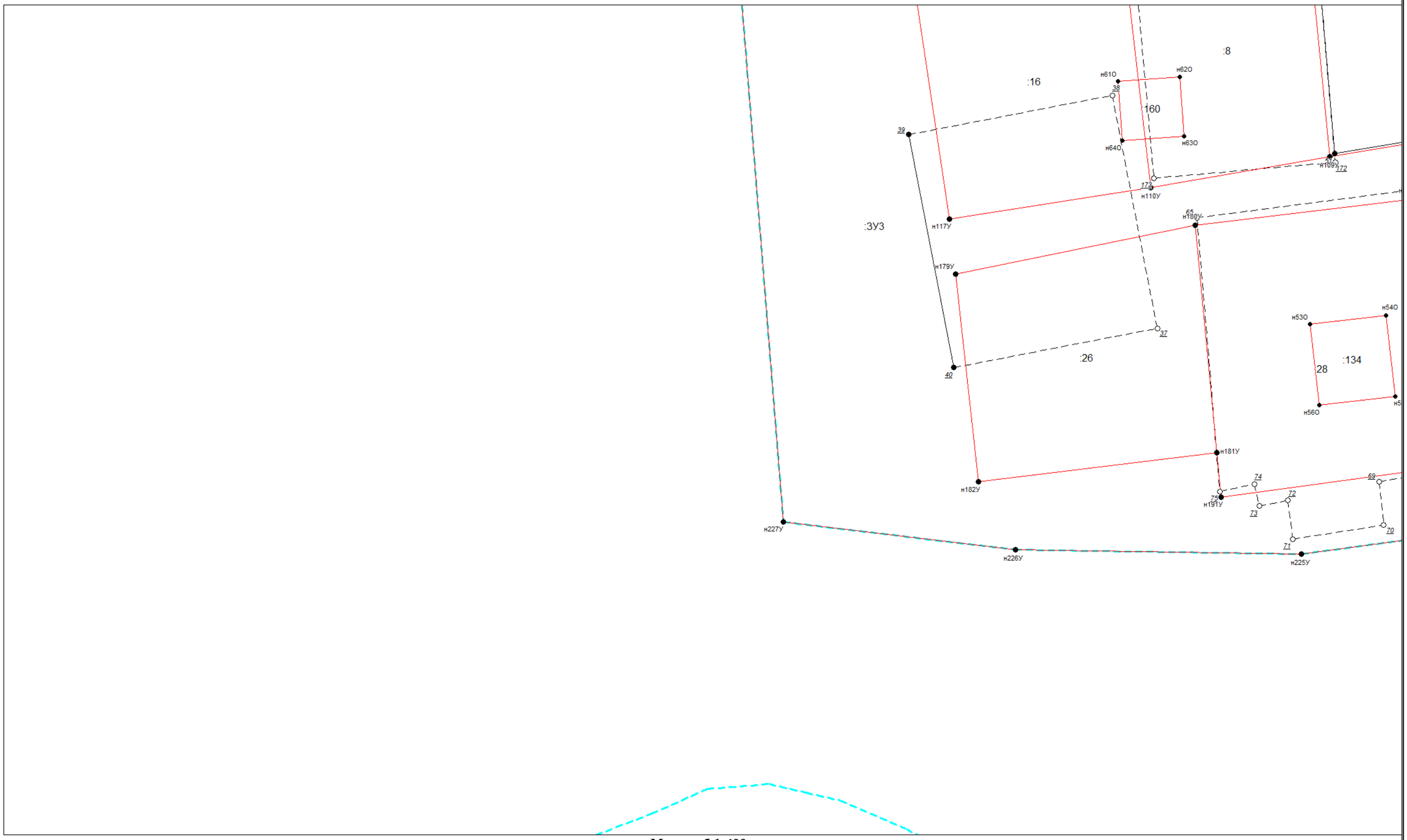

Масштаб 1:400

Условные обозначения приведены на отдельной странице в конце раздела.

КАРТА-ПЛАН ТЕРРИТОРИИ

Схема границ земельных участков

Выносной лист №4

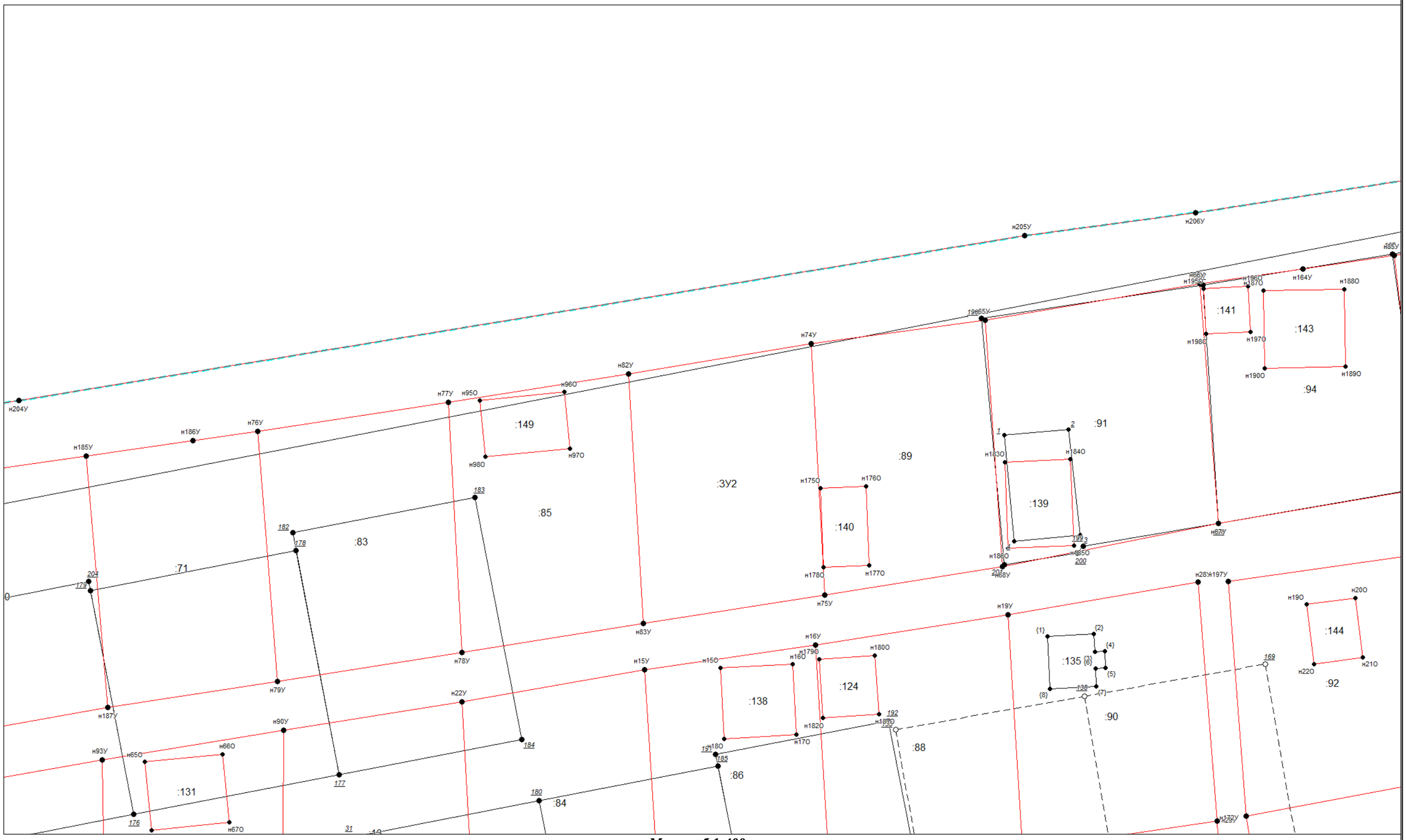

Масштаб 1:400

Условные обозначения приведены на отдельной странице в конце раздела.

КАРТА-ПЛАН ТЕРРИТОРИИ

Схема границ земельных участков

Выносной лист №5

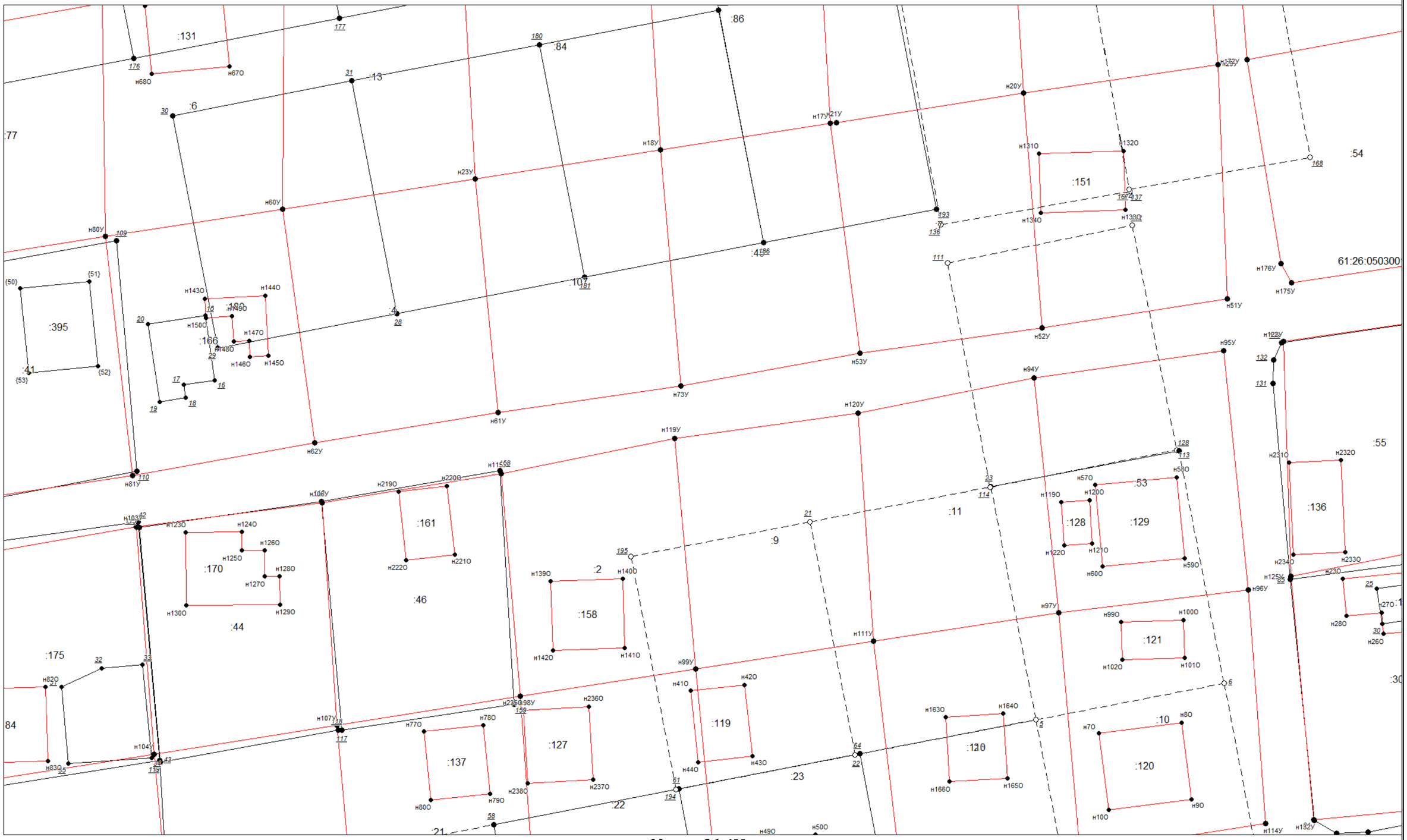

Масштаб 1:400

Условные обозначения приведены на отдельной странице в конце раздела.

КАРТА-ПЛАН ТЕРРИТОРИИ
Схема границ земельных участков

Выносной лист №6

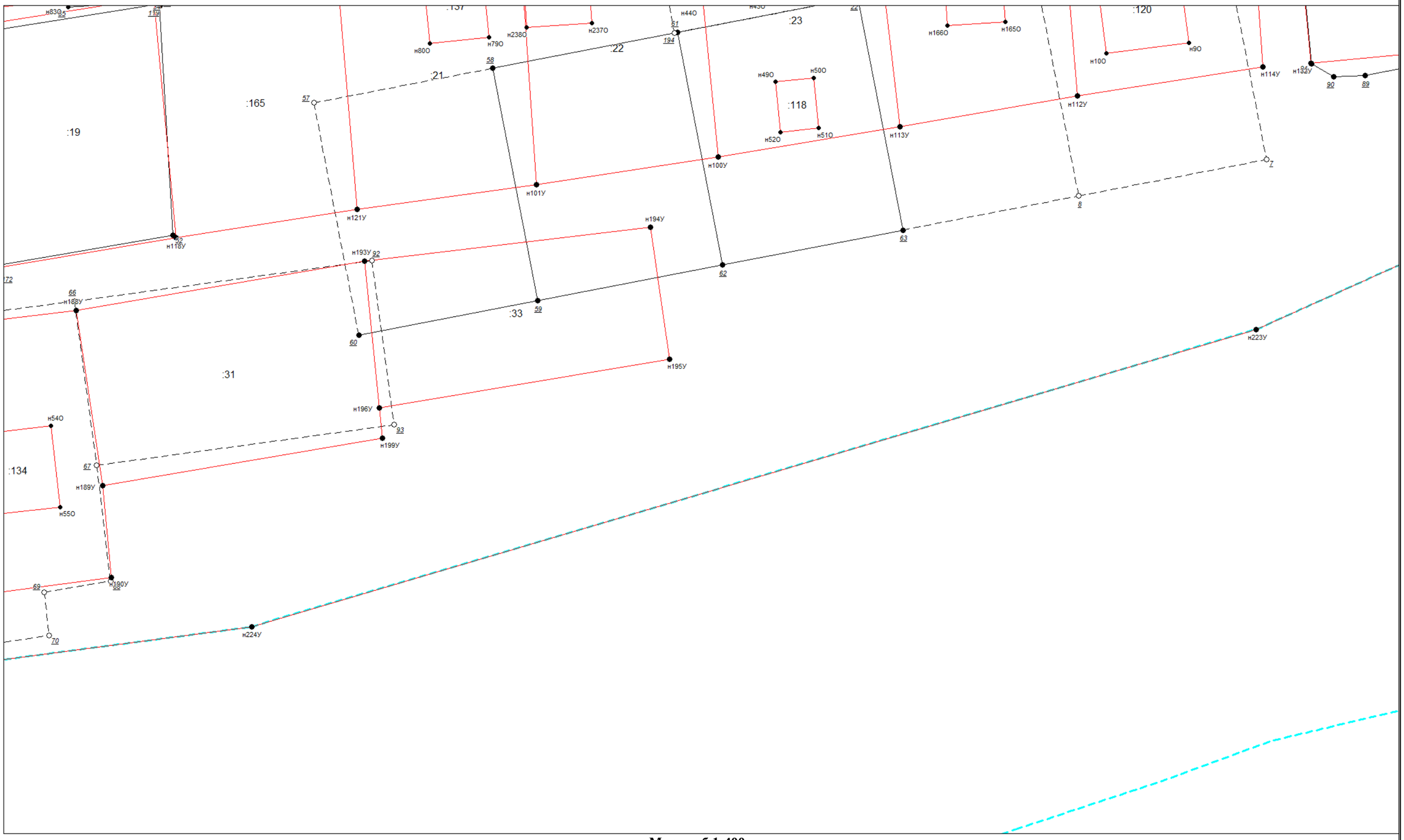

Масштаб 1:400

Условные обозначения приведены на отдельной странице в конце раздела.

КАРТА-ПЛАН ТЕРРИТОРИИ

Схема границ земельных участков

Выносной лист №7

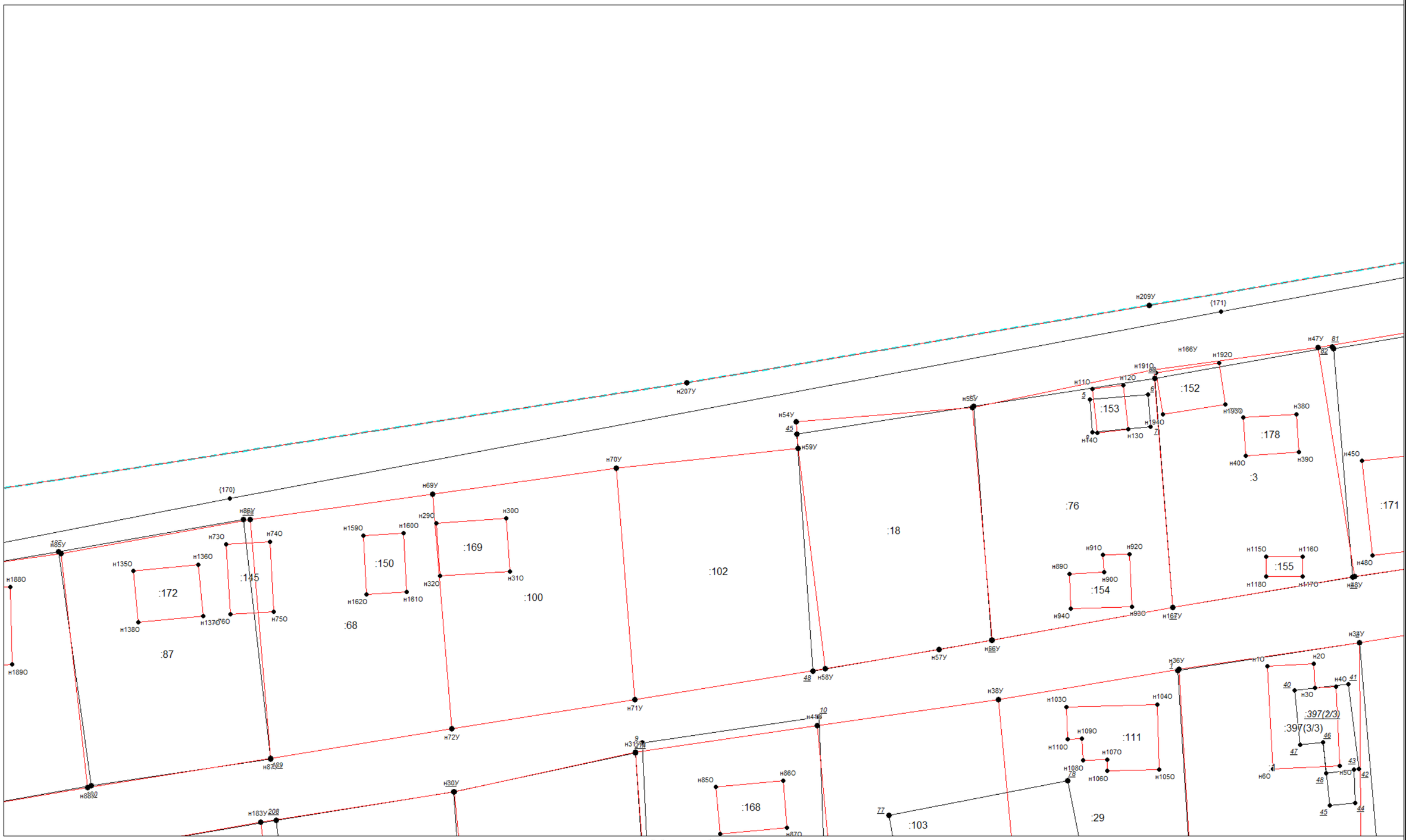

Масштаб 1:400

Условные обозначения приведены на отдельной странице в конце раздела.

КАРТА-ПЛАН ТЕРРИТОРИИ

Схема границ земельных участков

Выносной лист №8

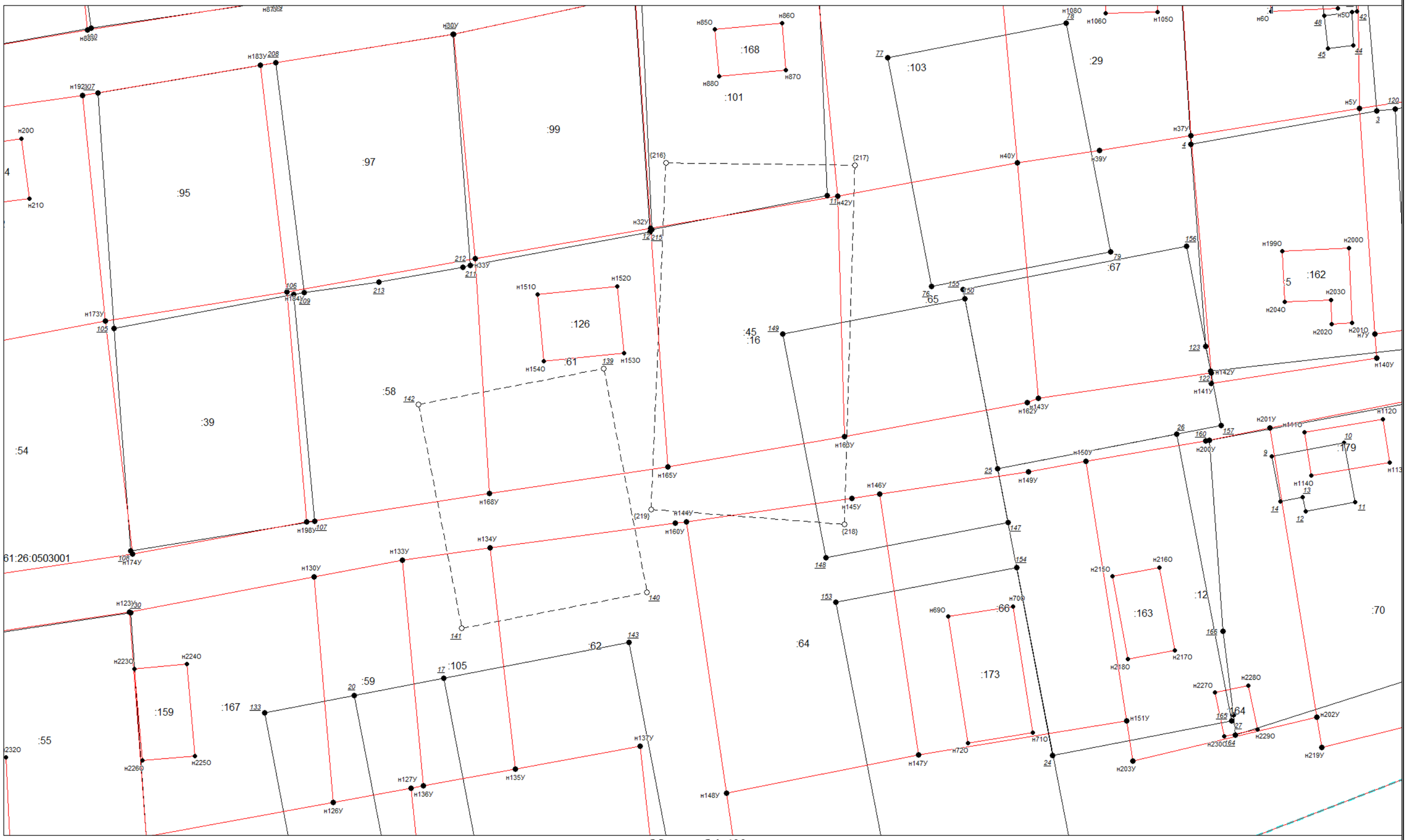

Масштаб 1:400

Условные обозначения приведены на отдельной странице в конце раздела.

КАРТА-ПЛАН ТЕРРИТОРИИ

Схема границ земельных участков

Выносной лист №9

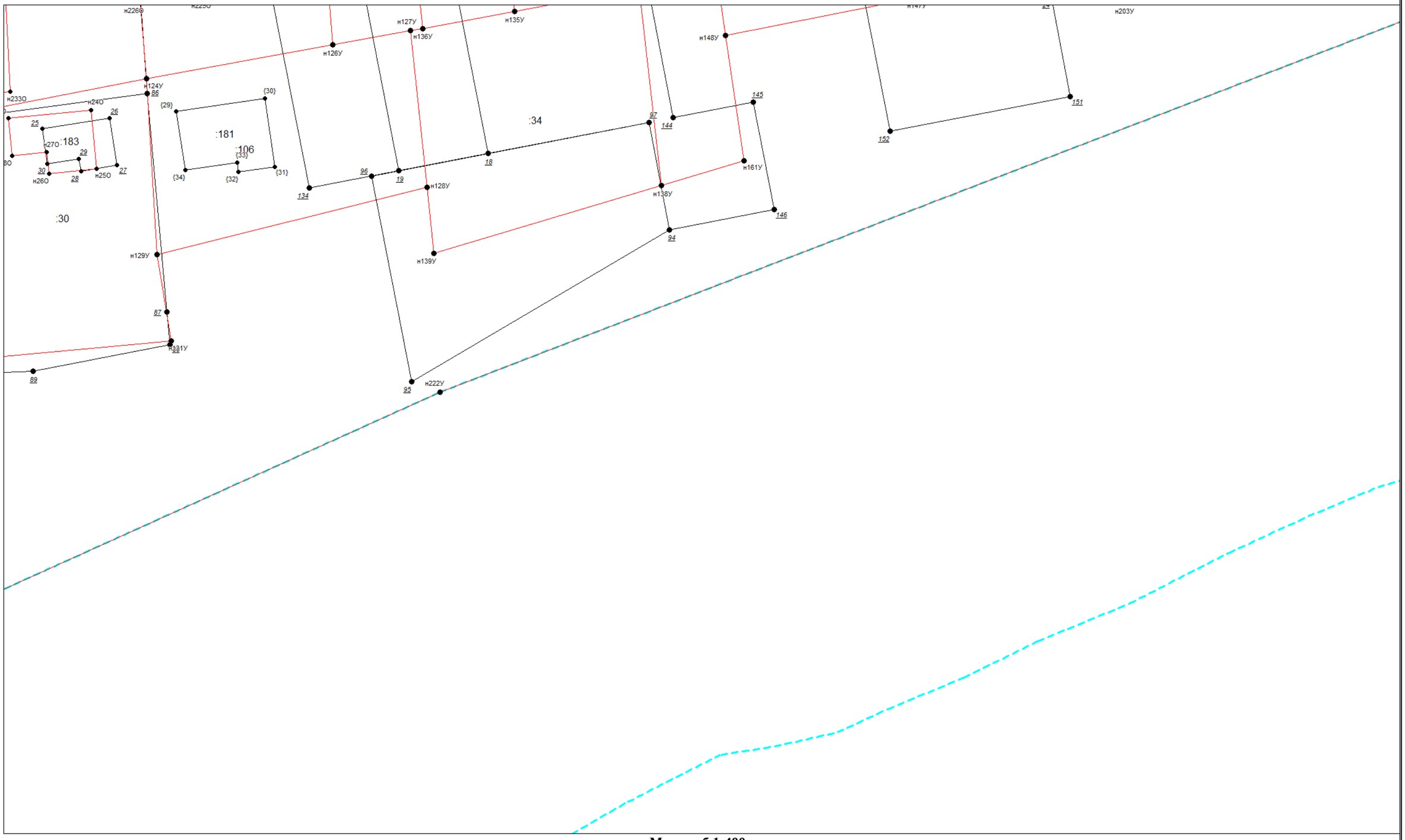

Масштаб 1:400

Условные обозначения приведены на отдельной странице в конце раздела.

КАРТА-ПЛАН ТЕРРИТОРИИ

Схема границ земельных участков

Выносной лист №10

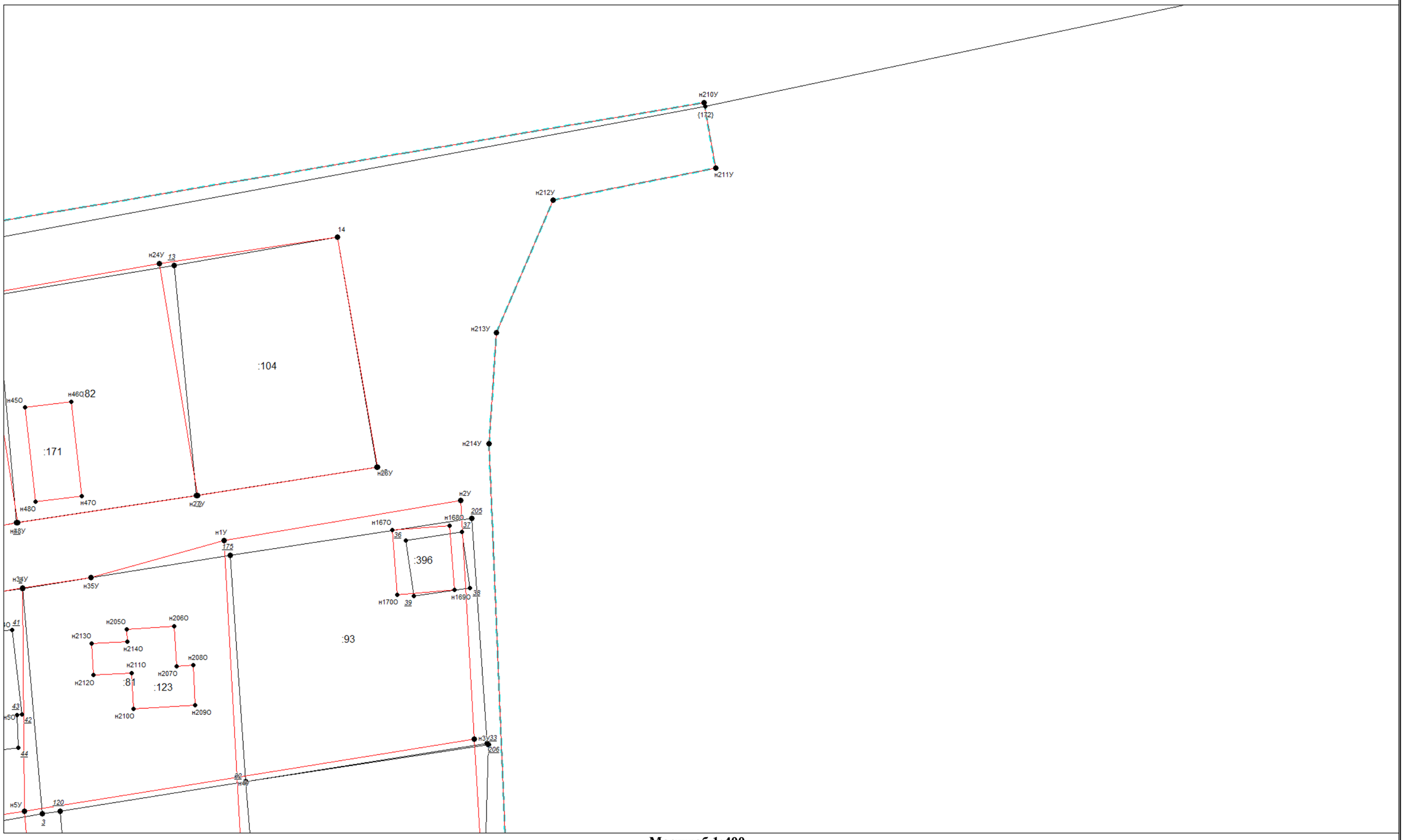

Масштаб 1:400

Условные обозначения приведены на отдельной странице в конце раздела.

КАРТА-ПЛАН ТЕРРИТОРИИ

Схема границ земельных участков

Выносной лист №11

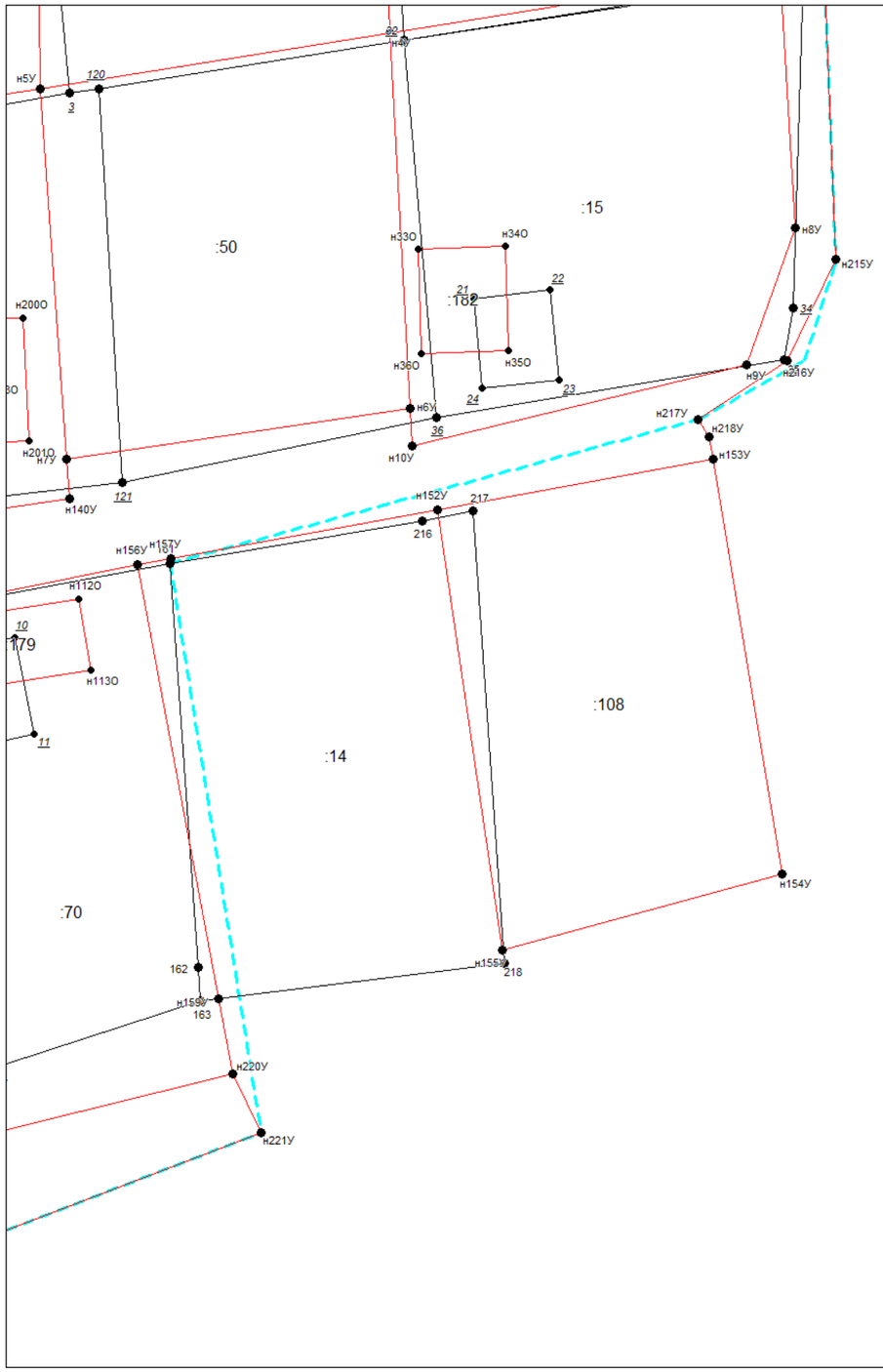

Масштаб 1:400

Условные обозначения приведены на отдельной странице в конце раздела.

КАРТА-ПЛАН ТЕРРИТОРИИ

Схема границ земельных участков

Условные обозначения:

– существующая часть границы земельного участка,

– вновь образованная или уточненная часть границы земельного участка,

– характерная точка границы земельного участка,

– часть контура здания, сооружения, объекта незавершенного строительства, образованного проекцией существующего наземного конструктивного элемента здания, сооружения, объекта незавершенного строительства,

– часть контура здания, сооружения, объекта незавершенного строительства, образованного проекцией вновь образованного наземного конструктивного элемента здания, сооружения, объекта незавершенного строительства,

– часть контура здания, сооружения, объекта незавершенного строительства, образованного проекцией существующего надземного конструктивного элемента здания, сооружения, объекта незавершенного строительства,

– часть контура здания, сооружения, объекта незавершенного строительства, образованного проекцией вновь образованного надземного конструктивного элемента здания, сооружения, объекта незавершенного строительства,

– часть контура здания, сооружения, объекта незавершенного строительства, образованного проекцией существующего подземного конструктивного элемента здания, сооружения, объекта незавершенного строительства,

– часть контура здания, сооружения, объекта незавершенного строительства, образованного проекцией вновь образованного подземного конструктивного элемента здания, сооружения, объекта незавершенного строительства,

– характерная точка контура здания,

КАРТА-ПЛАН ТЕРРИТОРИИ

Схема геодезических построений

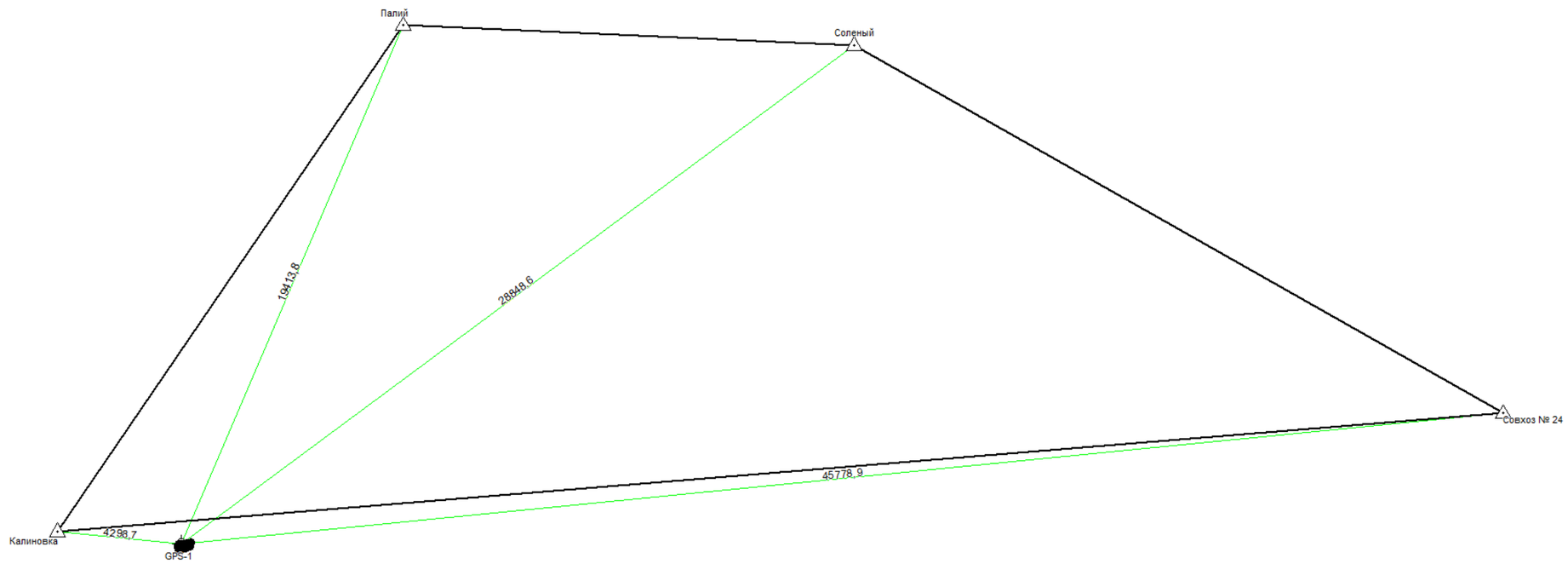

Условные обозначения приведены на отдельной странице в конце раздела.

КАРТА-ПЛАН ТЕРРИТОРИИ

Схема геодезических построений

Условные обозначения:

– существующая часть границы земельного участка,

– характерная точка границы земельного участка,

– часть контура здания, сооружения, объекта незавершенного строительства, образованного проекцией существующего наземного конструктивного элемента здания, сооружения, объекта незавершенного строительства,

– часть контура здания, сооружения, объекта незавершенного строительства, образованного проекцией существующего надземного конструктивного элемента здания, сооружения, объекта незавершенного строительства,

– часть контура здания, сооружения, объекта незавершенного строительства, образованного проекцией существующего подземного конструктивного элемента здания, сооружения, объекта незавершенного строительства,

– пункт государственной геодезической сети,

– направления геодезических построений при создании съемочного обоснования,

контур здания, сооружения, объекта незавершенного строительства, размеры которого не могут быть переданы в масштабе графической части

– вновь образованная или уточненная часть границы земельного участка,

– характерная точка контура здания,

– часть контура здания, сооружения, объекта незавершенного строительства, образованного проекцией вновь образованного наземного конструктивного элемента здания, сооружения, объекта незавершенного строительства,

– часть контура здания, сооружения, объекта незавершенного строительства, образованного проекцией вновь образованного надземного конструктивного элемента здания, сооружения, объекта незавершенного строительства,

– часть контура здания, сооружения, объекта незавершенного строительства, образованного проекцией вновь образованного подземного конструктивного элемента здания, сооружения, объекта незавершенного строительства,

– пункт опорной межевой сети,

– направления геодезических построений при определении координат характерных точек границ земельного участка,

контур сооружения, объекта незавершенного строительства, представляющий собой окружность, размеры которой не могут быть переданы в масштабе графической части

КАРТА-ПЛАН ТЕРРИТОРИИ
Приложение

№ п/п	Наименование документа
1	**2**
1.	*Документ об утверждении №б/н от 25.07.2022*
2.	*Государственный акт о праве на землю №РОО-26-000144*